SOGO®

Human Technology

ES **Manual de instrucciones**
EN **Instructions for use**
FR **Mode d'emploi**
PT **Manual de instruçoes**
DE **Gebrauchsanweisung**
IT **Manuale d'instruzioni**
CZ **Návod k použití**
DK **Brugsanvisning**
SI **Navodila za uporabo**
HR **Upute za korištenje**
PL **Instrukcja użycia**
RO **Instructiuni de folosire**
UA **Інструкція із застосування**
CA **Manual d'instruccions**

Descarga tu manual
Download your manual
Téléchargez votre manuel
Baixe seu manual
Laden Sie Ihr Handbuch herunter
Scarica il tuo manuale
Stáhněte si manuál
Download din manual
Prenesite svoj priročnik
Preuzmite svoj priručnik
Pobierz swoją instrukcję
Descărcați manualul dvs
Завантажте посібник
Descàrrega el teu manual

HERVIDOR DE AGUA ELÉCTRICO DE 1L
ELECTRIC WATER KETTLE 1L
BOUILLOIRE ÉLECTRIQUE 1L
CHALEIRA ELÉCTRICA DE ÁGUA 1L
ELEKTRISCHER WASSERKOCHER 1L
BOLLITORE ELETTRICO 1L
RYCHLOVARNÁ KONVICE 1L
ELEKTRISK VANDKEDEL 1L
ELEKTRIČNI KUHALNIK ZA VODO 1L
KUHAL ZA VODU ELEKTRIČNI 1L
CZAJNIK ELEKTRYCZNY 1L
CEAINIC ELECTRIC 1L
ЕЛЕКТРИЧНИЙ ЧАЙНИК 1Л
BULLIDOR D'AIGUA ELÈCTRIC DE 1L

ref. SS-5740

ESPAÑOL ..... P. 3

ENGLISH ..... P. 9

FRANÇAIS ..... P. 14

PORTUGUESE ..... P. 20

DEUTSCH ..... P. 26

ITALIANO ..... P. 32

ČEŠTINA ..... P. 38

DANSK ..... P. 43

SLOVENSKI ..... P. 48

HRVATSKI ..... P. 53

POLSKI ..... P. 58

ROMÂNĂ ..... P. 64

УКРАЇНСЬКА ..... P. 69

CATALÀ ..... P. 75

Declaración de conformidad, Responsabilidad de la eliminación de productos electrónicos, Datos del importador y Servicio posventa en las últimas páginas.

Declaration of conformity, Responsibility of Electronic products disposal, Importers Details and After-sales service on the last pages.

Déclaration de conformité, Responsabilité de l'élimination des produits électroniques, Coordonnées des importateurs et Service après-vente sur les dernières pages.

Declaração de conformidade, responsabilidade pela eliminação dos produtos electrónicos, dados do importador e serviço pós-venda nas últimas páginas

Konformitätserklärung, Verantwortung für die Entsorgung elektronischer Produkte, Angaben zum Importeur und Kundendienst auf den letzten Seiten.

Dichiarazione di conformità, Responsabilità dello smaltimento dei prodotti elettronici, Informazioni sugli importatori eAssistenza post-vendita nelle ultime pagine.

1. IMPORTANTE:

- **Lea siempre atentamente el manual de instrucciones antes de utilizar el aparato.**
- **Este manual puede descargarse de nuestra página web www.sogo.es.**
- **Conserve estas instrucciones para futuras consultas.**

2. Instrucciones de seguridad para el usuario

Precauciones generales durante el uso del equipo eléctrico

- No utilice el aparato para fines distintos de los descritos en este manual.
- No utilice ni guarde el aparato al aire libre.
- Coloque siempre el aparato sobre una superficie plana y uniforme.
- Este producto está destinado a un uso interior, no industrial, no comercial y exclusivamente doméstico.
- No utilice el aparato al aire libre ni para ningún otro fin. El uso indebido o la manipulación incorrecta pueden causar problemas en el aparato y provocar lesiones al usuario.
- El aparato sólo debe utilizarse para los fines previstos. No se acepta ninguna responsabilidad por daños derivados de un uso inadecuado o una manipulación incorrecta.
- Asegúrese de que la tensión indicada en la placa de características coincide con la tensión de red antes de enchufar el aparato.
- Desconecte siempre el enchufe de la toma de corriente cuando no utilice el aparato. No deje el aparato sin vigilancia cuando esté encendido.
- Es necesaria una estrecha supervisión cuando cualquier aparato sea utilizado por niños o cerca de ellos.
- Antes de limpiar o guardar el aparato, desenchúfelo siempre de la red eléctrica y deje que se enfríe.
- El aparato no está completamente desconectado de la fuente de alimentación, incluso después de apagarlo. Para desconectarlo completamente, desenchúfelo de la toma de corriente.
- Los aparatos no están diseñados para funcionar mediante un temporizador externo o un sistema de control remoto independiente.
- Este aparato está destinado a ser utilizado en aplicaciones domésticas y similares, tales como
- Zonas de cocina para el personal en tiendas, oficinas y otros entornos de trabajo;

- Casas de campo y por clientes en hoteles, moteles y otros entornos de tipo residencial;
- Entornos tipo bed and breakfast;
- Restauración y aplicaciones no comerciales similares.

⚠ Restricciones de uso para evitar daños personales

- Restricciones de uso para evitar daños personales
- No deje que el aparato funcione sin vigilancia.
- No coloque ni haga funcionar este aparato cerca de fuentes de agua.
- No coloque ni haga funcionar el aparato y su cable de alimentación sobre o cerca de superficies calientes (por ejemplo, placas de cocina) o llamas abiertas.
- No deje el cable de alimentación colgando de bordes afilados y manténgalo alejado de objetos calientes y llamas. No enrolle el cable alrededor del aparato ni lo doble.
- No utilice nunca accesorios no recomendados por el fabricante.
- El uso de accesorios no recomendados o vendidos por el fabricante del aparato puede provocar incendios, descargas eléctricas o lesiones personales.
- Cuando desee desconectar el enchufe del contacto de la pared, hágalo en el propio enchufe y no tirando del cable o del propio aparato.
- Para evitar descargas eléctricas, asegúrese de tener las manos secas antes de enchufar o desenchufar.
- No utilice el aparato con las manos mojadas, sobre suelos húmedos o cuando el ambiente sea húmedo, existe riesgo de descarga eléctrica.
- Al utilizar el aparato, asegúrese de que el cable de alimentación no quede atrapado ni aplastado.
- Tenga cuidado al manipular aparatos eléctricos, ya que la superficie de aparato está sujeta a calor residual después de su uso. Cualquier uso indebido puede causar posibles lesiones al usuario y puede dañar el aparato.
- No toque la superficie exterior del aparato, ya que puede calentarse mucho durante el funcionamiento. En su lugar, utilice el asa o las manoplas.
- No sumerja nunca el aparato ni el enchufe en agua ni en ningún otro líquido. En caso de que el aparato caída en el agua, desconéctelo inmediatamente de la red eléctrica y llévelo a un servicio técnico autorizado para su reparación antes de volver a utilizarlo.
- No utilice el aparato si se ha caído al suelo, si presenta daños visibles o si tiene fugas.
- No utilice el aparato si el cable o el enchufe están dañados. En caso de que el cable esté dañado, sólo debe ser sustituido por el fabricante, su agente de servicio o personas con cualificación similar con el fin de evitar riesgos.
- En caso de mal funcionamiento del aparato, o si éste ha sufrido algún daño, devuélvalo al servicio técnico autorizado más cercano para su

examen, reparación o ajuste.

⚠ Restricciones de uso cuando se utiliza con niños y ancianos

- El aparato no debe ser utilizado por personas (incluidos niños) con capacidades físicas, sensoriales o mentales reducidas, o con falta de experiencia y conocimientos, a menos que hayan recibido supervisión o instrucción.
- Los niños deben ser vigilados para evitar que jueguen con el aparato.
- La limpieza y el mantenimiento del usuario no deben ser realizados por niños sin supervisión.
- Los niños no deben jugar con el aparato.
- Este aparato puede ser utilizado por niños a partir de 8 años y por personas con capacidades físicas, sensoriales o mentales reducidas o con falta de experiencia y conocimientos si han recibido supervisión o instrucciones sobre el uso del aparato de forma segura y comprenden que
- La limpieza y el mantenimiento del usuario no deben ser realizados por niños a menos que sean mayores de 8 años y estén supervisados.
- Mantenga el aparato y su cable fuera del alcance de los niños menores de 8 años.

⚠ Instrucciones de uso del aparato

- La toma de corriente debe estar correctamente conectada a tierra.
- Limpie el recipiente de agua antes del primer uso.
- Durante su uso, el producto debe colocarse en un lugar al que los niños no puedan acceder fácilmente, y la tapa debe estar bien cerrada para evitar que se derrame agua hirviendo.
- Este producto sólo debe utilizarse para hervir agua. Por favor, no hierva otros líquidos como leche y café.
- Llene con agua de acuerdo con el nivel de agua preestablecido con el nivel mínimo en “MIN” y el nivel máximo en “MAX”.
- Apague y desenchufe el aparato antes de llenarlo, vaciarlo o limpiarlo, o cuando no lo utilice.
- Si la hervidora se llena en exceso, puede salir agua hirviendo.
- No utilice ni coloque ninguna pieza de este aparato sobre o cerca de superficies calientes (como quemadores de gas o eléctricos o en un horno caliente).

- Evita tocar la superficie del hervidor de agua caliente, utiliza el asa y las manoplas.
- Para evitar posibles daños causados por el vapor, no mire hacia la boquilla cuando utilice el hervidor.
- Si se utiliza en muebles de madera, utilice una almohadilla protectora para evitar dañar los acabados delicados.
- Para evitar quemaduras, asegúrese siempre de que la tapa esté correctamente colocada antes de utilizar el aparato.
- Pueden producirse escaldaduras si se quita la tapa mientras se calienta.
- Abra la tapa con cuidado cuando esté caliente.
- Extreme las precauciones al mover el hervidor que contiene agua caliente. No levante nunca el hervidor por la tapa. Utilice siempre el asa del cuerpo.
- No enciendas si el hervidor de agua esta vacío.
- Para evitar riesgos eléctricos, no sumerja este hervidor, la base de potencia ni el juego de cables en ningún líquido.
- Para protegerlo contra incendios, no lo utilice en presencia de vapores explosivos y/o inflamables.
- Si accidentalmente deja que el hervidor funcione sin agua, la protección contra ebullición en seco la desconectará automáticamente. Si esto ocurre, deje que el hervidor se enfríe antes de llenarla con agua fría y volver a hervirla.
- Evite derrames en el conector.
- Para evitar una sobrecarga del circuito al utilizar este producto, no haga funcionar otro producto de alto voltaje en el mismo circuito eléctrico.
- Con este producto se suministra un cable de alimentación corto. No se recomienda utilizar un cable alargador con este producto, pero si es necesario utilizar uno:
- La capacidad eléctrica marcada del cable debe ser al menos igual a la del producto.
- Coloque el cable alargador de forma que no cuelgue de un lugar en el que se pueda tropezar o del que se pueda tirar involuntariamente.

LIMPIEZA Y MANTENIMIENTO

Consulte la sección de limpieza y mantenimiento para obtener información detallada sobre cómo limpiar las superficies que entran en contacto con los alimentos.

3. ESPECIFICACIONES TÉCNICAS

Tensión	Potencia	Frecuencia
AC220-240V	1850 - 2200W	50-60Hz

Este producto cumple con el reglamento de la UE 2023/826 bajo la directiva 2009/125/EC sobre los requisitos de diseño ecológico.
Consumo de energía en modo apagado: 0.03 W
Consumo de energía en modo de espera: N/A
Tiempo después del cual el producto entra en modo apagado: N/A

4. DESCRIPCIÓN DE LAS PIEZAS

1. Tapa
2. Filtro
3. Boquilla
4. Indicador de encendido
5. Interruptor de encendido/apagado
6. Asa
7. Indicador de nivel de agua

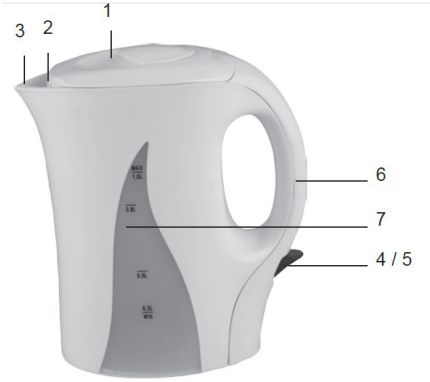

5. INSTRUCCIONES DE USO

- Lea las advertencias y precauciones importantes.
- Llene el hervidor hasta la MARCA DE AGUA MÁXIMA y deje que hierva el agua, vierta el agua, enfríe el hervidor y repita la operación al menos 3 veces antes de utilizarlo.

⚠**NOTA:** La capacidad máxima del hervidor es de 1,0 l.

CÓMO USARLO

1. Coloque el hervidor de agua en posición vertical sobre una superficie seca, resistente y plana.
2. Retire la hervidor de la base. Abra la tapa presionando el cierre de seguridad de la tapa. Llene la hervidor con agua fresca y cierre la tapa. El nivel de agua debe estar entre el nivel mínimo y el máximo. Si hay muy poca agua, la hervidor se apagará antes de que el agua hierva.. El nivel de agua debe estar dentro de los niveles Mín y Máx. Un nivel de agua demasiado bajo hará que el hervidor se apague antes de que el agua haya hervido.
⚠**NOTA:** No llene el agua por encima del nivel máximo, ya que el agua podría derramarse por la boquilla al hervir. Asegúrese de que la tapa esté bien colocada antes de enchufar la toma de corriente.
3. Seque el agua de la parte inferior del cuerpo si está húmeda y, a continuación, vuelva a colocar el hervidor en la base. Conecta el enchufe a una toma de corriente. Pulsa el interruptor, se encenderá el indicador y el hervidor empezará a hervir el agua. Una vez que el agua haya hervido, el hervidor se apagará automáticamente, gracias a la función de desconexión de seguridad incorporada. Tendrás que esperar 30 segundos antes de volver a pulsar el interruptor para que vuelva a hervir el agua. Para detener el proceso de ebullición, apague el hervidor en cualquier momento levantando el interruptor o retirándolo directamente de la base.
⚠**NOTA:** Asegúrese de que el interruptor esté libre de obstrucciones y que la tapa esté firmemente cerrada, el hervidor no se apagará si el interruptor está constreñido o si la tapa está abierta.
4. Levante el hervidor de la base eléctrica y vierta el agua.
⚠**NOTA:** Tenga cuidado al verter el agua de la hervidora, ya que el agua hirviendo puede provocar quemaduras; además, no abra la tapa mientras el agua esté dentro de la hervidora caliente.
5. También puede apagar el hervidor en cualquier momento pulsando el interruptor “on/off”. Una vez finalizada la ebullición, deje que la hervidora se enfríe durante 15 minutos antes de volver a llenarla de agua fría.
6. En caso de que sea necesario volver a hervir el agua, hay que pulsar el interruptor de encendido/apagado.
7. El hervidor puede guardarse en la base eléctrica cuando no se utiliza.

⚠**NOTA:** Desconecte siempre la fuente de alimentación cuando no la utilice.

PROTECCIÓN CONTRA EL SECADO POR EBULLICIÓN
Este hervidor dispone de función de protección contra ebullición en seco. Si accidentalmente deja que el hervidor funcione sin agua, la función de protección contra ebullición en seco desconectará automáticamente la alimentación. Si esto ocurre, deje que el hervidor se enfríe antes de llenarlo con agua fría antes de volver a hervir.

⚠**ADVERTENCIA**

¡NO SUMERGIR EN AGUA!

Para evitar riesgos eléctricos, no sumerja este hervidor, su base ni su cable en ningún líquido.

6. LIMPIEZA Y MANTENIMIENTO

Desconecte siempre el aparato de la toma de corriente y enfríelo completamente antes de limpiarlo. Nunca sumerja el hervidor, el cable de alimentación o la base de alimentación en agua, ni permita que la humedad entre en contacto con estas piezas. Limpie el aspecto del cuerpo con un paño húmedo o un limpiador no abrasivo.

⚠**PRECAUCIÓN:** No utilice productos químicos, acero, madera o limpiadores abrasivos para limpiar el exterior de la hervidora para evitar la pérdida de brillo.
Proceso de descalcificación de la caldera

Siga atentamente todas las instrucciones de los productos desincrustantes.
1. Llene el hervidor con agua hasta la mitad del nivel máximo; añada unas dos cucharadas de vinagre al agua.
2. Enciende el hervidor y deja que la solución alcance el punto de ebullición.
3. Deje la solución en el hervidor durante unos minutos.
4. Vacíe el hervidor y lávela con agua limpia.
5. Después de enjuagar, llene el hervidor con agua limpia y llévelo al punto de ebullición una vez más.
6. Si la cal sigue presente en el hervidor, repita este proceso.

1. IMPORTANT:

- **Always read the instruction book carefully before using.**
- **This manual can be downloaded from our web page www.sogo.es**
- **Keep these instructions for future reference.**

2. Safety instructions for the user

General precautions during the use of electrical equipment

- Do not use the appliance for any other purpose than described in this manual.
- Do not use or store the appliance outdoors.
- Always place the appliance on to the flat and even surface.
- This product is intended for indoor, non-industrial, non-commercial and only for household use.
- Do not use the item outdoors or for any other purpose. Misuse or improper handling may cause problems in the appliance and cause injury to the user.
- The unit must be used only for the intended purposes. No liability is accepted for damages arising from improper use or wrong handling.
- Ensure that the voltage indicated on the nameplate matches the mains voltage before plugging in the appliance.
- Always remove the plug from the power socket when the appliance is not in use. Do not leave the appliance unattended when switched on.
- Close supervision is necessary when any appliance is being used by or near children.
- Before cleaning or storing your appliance, always unplug the appliance from the power supply and let it cool down.
- The device is not completely disconnected from the power source, even after it has been turned off. To disconnect it completely, disconnect it from the mains plug.
- The appliances are not intended to be operated by means of an external timer or separate remote-control system.
- This appliance is intended to be used in household and similar applications such as
- Staff kitchen areas in shops, offices and other working environments;

- Farm houses and by clients in hotels, motels and other residential type environments;
- Bed and breakfast type environments;
- Catering and similar non-retail applications.

⚠ Restrictions on use to avoid personal injury

- Do not let the appliance operate unattended.
- Do not place or operate this appliance near water sources.
- Do not place or operate the appliance and its power cord on or near hot surfaces (e.g., stove plates) or open flames.
- Do not leave the power cord hanging from sharp edges and keep away from hot objects and flames. Do not wind the cord around the appliance and do not bend it.
- Never use accessories that are not recommended by the manufacturer.
- The use of accessories not recommended or sold by the appliance manufacturer may result in fire, electric shock or injury to persons.
- When you want to remove the plug from the wall contact, please do this at the plug itself and not by pulling on the cable or the appliance itself.
- To avoid electric shock, make sure your hands are dry before plugging or unplugging.
- Do not use the device with wet hands, on damp floors or when the atmosphere is humid, there is a risk of electric shock.
- While using the appliance, make sure that the power cord must not be caught or crushed.
- Be careful, while handling electrical appliances, as the surface of the heating element is subject to residual heat after use. Any misuse may cause potential injury to the user and may
- damage the appliance.
- Do not touch the outer surface of the appliance as it can get very hot during operation. Instead, use the handle or mitts.
- Never immerse the appliance or the plug-in water or any other liquid. In the event of the appliance
- falling in water, disconnect immediately from the mains supply and take it to an authorized service agent for repair before reusing.
- Do not use the appliance if it has fallen on the floor, if there are visible signs of damage or if it has a leak.
- Do not use the appliance if the cable or plug is damaged. In case of the cord be damaged, it must be replaced only by the manufacturer, its service agent or similarly qualified persons in order to avoid Hazard.
- In case of appliance malfunction, or if it has been damaged in any manner, return the appliance to the nearest authorized service facility for examination, repair or adjustment.

⚠ Restrictions on use when used with children and elders

- Children should be supervised to ensure that they do not play with the appliance.
- Cleaning and user maintenance shall not be made by children without supervision.
- Children shall not play with the appliance.
- This appliance can be used by children aged from 8 years and above and persons with re¬duced physical, sensory or mental capabilities or lack of experience and knowledge if they have been given supervision or instruction concerning use of the appliance in a safe way and understand
- Cleaning and user maintenance shall not be made by children unless they are older than 8 and supervised.
- Keep the appliance and its cord out of reach of children less than 8 years.

⚠ Instructions to follow when using the appliance

- Your supply socket must be properly earthed.
- Clean the water container before the first usage.
- During use, the product must be located in a position, which is not easily reached by children, and the cover should be securely closed to avoid spillage of boiling water.
- This product should only be used to boil water. Please do not boil other liquids such as milk and coffee.
- Fill with water according to the pre-set water level with minimum level at “MIN” and maximum level at “MAX”.
- Switch off and unplug from the outlet before filling, emptying or cleaning, or when not in use.
- If the kettle is overfilled, boiling water may be ejected.
- Do not operate or place any part of this appliance on or near hot surfaces (such as gas or electric burner or in a heated oven).
- Avoid touching the surface of the hot kettle, use the handle and knobs.
- To avoid possible steam damage, do not face the spout when operating the kettle.
- If operated on wood furniture, use a protective pad to prevent damage to delicate finishes.
- To avoid scalding, always ensure the lid is correctly positioned before operation.

- Scalding may occur if the lid is removed while heating.
- Carefully open the lid when it is hot.
- Extreme caution must be used when moving the kettle containing hot water. Never lift the kettle by its lid. Always use the body handle.
- Do not switch your kettle on if it is empty.
- To protect from electrical hazard, do not immerse this kettle, power base or cord set in any liquid.
- To protect against fire, do not operate it in the presence of explosive and/or flammable fumes.
- Should you accidentally allow the kettle to operate without water; the boil-dry protection will automatically switch it off. If this should occur, allow the kettle to cool before filling with cold water and re-boiling.
- Avoid spillage on the connector.
- To avoid a circuit overload when using this product, do not operate another high-wattage product on the same electrical circuit.
- A short power supply cord is provided with this product. An extension cord is not recommended for use with this product, but if one must be used:
- The marked electrical rating of the cord must be at least as great as that of the product.
- Arrange the extension cord so that it does not hang where it can be tripped over or pulled unintentionally.

CLEANING AND MAINTENANCE

Kindly refer to the cleaning and maintenance section for details on how to clean surfaces which comes in the contact of food.

3. TECHNICAL SPECIFICATIONS

Voltage	Power	Frequency
AC220-240V	1850 - 2200W	50-60Hz

This product complies with EU regulation 2023/826 under directive 2009/125/EC on the Eco design requirements.
Power consumption in off mode: 0.03 W
Power consumption in standby mode: N/A
Time after which the product enters into off mode: N/A

4. PARTS DESCRIPTION

1. Lid
2. Snap-in Filter
3. Spout
4. Power Indicator
5. On / Off switch
6. Handle
7. Water level indicator

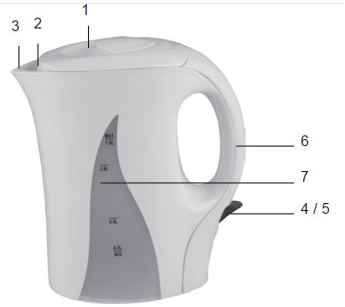

5. INSTRUCTIONS FOR USE

- Read the important safeguards and Caution.
- Fill kettle up to the MAX WATER MARK and let the water boil, pour the water, cool the kett¬le and repeat for at least 3 times before using.

⚠**NOTE:** The max capacity of kettle is 1.0L.

HOW TO USE

1. Place the water kettle upright on a dry, sturdy and flat surface.

2. Remove the kettle from the base. Open the lid by pressing the safety lock of lid. Fill the kettle with fresh water and close the lid. The water level must be within the Min and the Max level. Too little water will cause the kettle switching off before the water has boiled. The water level must be within the Min and the Max level. Too little water will cause the kettle switching off before the water has boiled.

⚠**NOTE:** Do not fill the water over the maximum level, as water may spill out of the spout when boiling. Ensure that the lid is firmly placed before plugging in the power outlet.

3. Dry the water on the bottom of the body if it is wet, then place the kettle securely back to the base. Connect the plug into a power outlet. Press down the switch, the indicator will light up, and then the kettle starts to boil the water. Once the water has boiled, kettle will switch off automatically, because of built-in safety cut-off function. It will take you 30 seconds to wait, before pressing the switch again to re-boil the water. You need to shut off the power by lifting switch up or directly lifting the kettle from the power base at any moment to stop boiling process.

⚠**NOTE:** Ensure that switch is free of obstructions and the lid is firmly closed, the kettle will not turn off if the switch be constrained or if the lid is opened.

4. Lift the kettle from the power base and then pour the water.

⚠**NOTE:** Operate carefully when pouring the water from your kettle as boiling water may result in scald, besides, don't open the lid while the water is inside the hot kettle.

5. You may also switch the kettle off at any time by pressing the "on/off" switch. After the boiling is finished, allow the kettle to cool down for 15 minutes before refilling cold water.

6. In case need to re-boil the water, on / off switch needs to be pressed.

7. The kettle can be stored on the power base when not in use.

⚠**NOTE:** Always disconnect the power supply when not use.

BOIL-DRY PROTECTION

This kettle has boil dry protection function. Should you accidentally let the kettle operate without water, the function of boil-dry protection will automatically switch off the power. If this occurs, allow the kettle to cool prior to filling with cold water before re-boiling.

⚠**WARNING**

DO NOT IMMERSE IN WATER!

To protect from Electrical hazard, do not immerse this Kettle, its power base or its cord set in any liquid.

6. CLEANING AND MAINTENANCE

Always disconnect the appliance from the power outlet and cool it down completely before cleaning. Never immerse the kettle, power cord or power base in water, or allow moisture to contact with these parts. Wipe the appearance of body with a damp cloth or non-abrasive cleaner.

⚠**CAUTION:** Do not use chemical, steel, woo¬den or abrasive cleaners to clean the outside of the kettle to prevent the loss of gloss.

Descaling process of kettle

Please follow all instructions on descaling products carefully.

1. Fill the kettle with water up to half of the maximum level; add about two tablespoons of vinegar into the water.
2. Switch the Kettle on and let the solution reach boiling point.
3. Leave the solution in the kettle for a few minutes.
4. Empty the kettle, wash it with clean water.
5. After rinsing, fill the kettle with clean water and bring to the point of boil for one more time.
6. If limescale is still present in kettle, repeat this process.

1. IMPORTANT:

- **Lisez toujours attentivement le manuel d'instructions avant d'utiliser l'appareil.**
- **Ce manuel peut être téléchargé à partir de notre page web www.sogo.es.**
- **Conservez ces instructions pour pouvoir vous y référer ultérieurement.**

2. Consignes de sécurité pour l'utilisateur

Précautions générales lors de l'utilisation d'appareils électriques

- N'utilisez pas l'appareil à d'autres fins que celles décrites dans ce manuel.
- Ne pas utiliser ou stocker l'appareil à l'extérieur.
- Placez toujours l'appareil sur une surface plane et régulière.
- Ce produit est destiné à un usage intérieur, non industriel, non commercial et uniquement domestique.
- Ne pas utiliser l'appareil à l'extérieur ou à d'autres fins. Une mauvaise utilisation ou une manipulation incorrecte peut entraîner des problèmes dans l'appareil et blesser l'utilisateur.
- L'appareil ne doit être utilisé qu'aux fins prévues. Nous déclinons toute responsabilité pour les dommages résultant d'une utilisation inappropriée ou d'une mauvaise manipulation.
- Avant de brancher l'appareil, assurez-vous que la tension indiquée sur la plaque signalétique correspond à la tension du réseau.
- Débranchez toujours la fiche de la prise de courant lorsque l'appareil n'est pas utilisé. Ne laissez pas l'appareil sans surveillance lorsqu'il est allumé.
- Une surveillance étroite est nécessaire lorsqu'un appareil est utilisé par des enfants ou à proximité de ceux-ci.
- Avant de nettoyer ou de ranger votre appareil, débranchez-le toujours de l'alimentation électrique et laissez-le refroidir.
- L'appareil n'est pas complètement déconnecté de la source d'alimentation, même après avoir été éteint. Pour le déconnecter complètement, débranchez-le de la prise secteur.
- Les appareils ne sont pas destinés à être utilisés au moyen d'une minuterie externe ou d'un système de commande à distance séparé.
- Cet appareil est destiné à être utilisé dans des applications domestiques et similaires telles que
- Les cuisines du personnel dans les magasins, les bureaux et autres environnements de travail ;

- Les maisons de ferme et les clients dans les hôtels, les motels et d'autres environnements de type résidentiel ;
- Environnements de type chambres d'hôtes ;

- Restauration et autres applications similaires non destinées à la vente au détail.

⚠ Restrictions d'utilisation pour éviter les blessures

- Ne laissez pas l'appareil fonctionner sans surveillance.
- Ne pas placer ou faire fonctionner cet appareil à proximité de sources d'eau.
- Ne placez pas et ne faites pas fonctionner l'appareil et son cordon d'alimentation sur ou à proximité de surfaces chaudes (par exemple, plaques de cuisson) ou de flammes nues.
- Ne laissez pas le cordon d'alimentation pendre des bords tranchants et tenez-le éloigné des objets chauds et des flammes. N'enroulez pas le cordon autour de l'appareil et ne le pliez pas.
- N'utilisez jamais d'accessoires non recommandés par le fabricant.
- L'utilisation d'accessoires non recommandés ou non vendus par le fabricant de l'appareil peut provoquer un incendie, une électrocution ou des blessures.
- Lorsque vous souhaitez retirer la fiche du contact mural, veuillez le faire au niveau de la fiche elle-même et non en tirant sur le câble ou l'appareil lui-même.
- Pour éviter les chocs électriques, assurez-vous que vos mains sont sèches avant de brancher ou de débrancher l'appareil.
- Ne pas utiliser l'appareil avec des mains mouillées, sur un sol humide ou lorsque l'atmosphère est humide, il y a un risque d'électrocution.
- Lors de l'utilisation de l'appareil, veillez à ce que le cordon d'alimentation ne soit pas coincé ou écrasé.
- Soyez prudent lorsque vous manipulez des appareils électriques, car la surface de l'élément chauffant est sujette à une chaleur résiduelle après utilisation. Toute mauvaise utilisation peut entraîner des blessures potentielles pour l'utilisateur et peut
- endommager l'appareil.
- Ne touchez pas la surface extérieure de l'appareil car elle peut devenir très chaude pendant le fonctionnement. Utilisez plutôt la poignée ou les gants.
- Ne jamais immerger l'appareil ou la fiche dans l'eau ou tout autre liquide. Dans le cas où l'appareil
- En cas de chute dans l'eau, débranchez immédiatement l'appareil et faites-le réparer par un agent de service agréé avant de le réutiliser.
- N'utilisez pas l'appareil s'il est tombé par terre, s'il présente des signes visibles de dommages ou s'il y a une fuite.
- N'utilisez pas l'appareil si le câble ou la fiche est endommagé. Si le cordon

est endommagé, il ne doit être remplacé que par le fabricant, son agent de service ou des personnes de qualification similaire afin d'éviter tout danger.

- En cas de dysfonctionnement de l'appareil, ou s'il a été endommagé de quelque manière que ce soit, retournez l'appareil au centre de service agréé le plus proche pour qu'il soit examiné, réparé ou ajusté.
-

⚠ Restrictions d'utilisation en présence d'enfants et de personnes âgées

- L'appareil ne doit pas être utilisé par des personnes (y compris des enfants) dont les capacités physiques, sensorielles ou mentales sont réduites, ou qui manquent d'expérience et de connaissances, à moins qu'elles n'aient été supervisées ou instruites.
- Les enfants doivent être surveillés afin de s'assurer qu'ils ne jouent pas avec l'appareil.
- Le nettoyage et l'entretien par l'utilisateur ne doivent pas être effectués par des enfants sans surveillance.
- Les enfants ne doivent pas jouer avec l'appareil.
- Cet appareil peut être utilisé par des enfants âgés de 8 ans et plus et par des personnes dont les capacités physiques, sensorielles ou mentales sont réduites ou qui manquent d'expérience et de connaissances, à condition qu'elles aient été supervisées ou qu'elles aient reçu des instructions concernant l'utilisation de l'appareil en toute sécurité et qu'elles aient compris
- Le nettoyage et l'entretien par l'utilisateur ne doivent pas être effectués par des enfants, sauf s'ils ont plus de 8 ans et sont supervisés.
- Tenir l'appareil et son cordon hors de portée des enfants de moins de 8 ans.

⚠ Instructions à suivre lors de l'utilisation de l'appareil

- Votre prise d'alimentation doit être correctement mise à la terre.
- Nettoyer le réservoir d'eau avant la première utilisation.
- Pendant l'utilisation, le produit doit être placé dans un endroit difficilement accessible aux enfants et le couvercle doit être bien fermé afin d'éviter toute fuite d'eau bouillante.
- Ce produit ne doit être utilisé que pour faire bouillir de l'eau. Ne faites pas bouillir d'autres liquides tels que le lait ou le café.
- Remplir d'eau selon le niveau d'eau préréglé avec le niveau minimum à "MIN" et le niveau maximum à "MAX".

- Éteindre et débrancher l'appareil avant de le remplir, de le vider ou de le nettoyer, ou lorsqu'il n'est pas utilisé.
- Si la bouilloire est trop remplie, de l'eau bouillante peut être éjectée.
- Ne pas utiliser ou placer une quelconque partie de cet appareil sur ou à proximité de surfaces chaudes (telles qu'un brûleur à gaz ou électrique ou un four chauffé).
- Évitez de toucher la surface de la bouilloire chaude, utilisez la poignée et les boutons.
- Pour éviter tout dommage causé par la vapeur, ne faites pas face au bec verseur lorsque vous utilisez la bouilloire.
- Si l'appareil est utilisé sur des meubles en bois, utilisez un tampon de protection pour éviter d'endommager les finitions délicates.
- Pour éviter les brûlures, assurez-vous toujours que le couvercle est correctement positionné avant de l'utiliser.
- Un échaudage peut se produire si le couvercle est retiré pendant le chauffage.
- Ouvrez le couvercle avec précaution lorsqu'il est chaud.
- Il convient d'être extrêmement prudent lors du déplacement de la bouilloire contenant de l'eau chaude. Ne soulevez jamais la bouilloire par son couvercle. Utilisez toujours la poignée du corps.
- Ne mettez pas votre bouilloire en marche si elle est vide.
- Pour éviter tout risque électrique, ne pas immerger la bouilloire, le socle ou le cordon d'alimentation dans un liquide.
- Pour se protéger contre les incendies, ne l'utilisez pas en présence de fumées explosives et/ou inflammables.
- Si vous laissez accidentellement la bouilloire fonctionner sans eau, la protection contre l'ébullition à sec l'arrêtera automatiquement. Dans ce cas, laissez la bouilloire refroidir avant de la remplir d'eau froide et de la faire bouillir à nouveau.
- Évitez de renverser de l'eau sur le connecteur.
- Pour éviter une surcharge du circuit lors de l'utilisation de ce produit, ne faites pas fonctionner un autre produit de forte puissance sur le même circuit électrique.
- Un cordon d'alimentation court est fourni avec ce produit. Il n'est pas recommandé d'utiliser une rallonge avec ce produit, mais si une rallonge doit être utilisée :
- Les caractéristiques électriques marquées du cordon doivent être au moins aussi élevées que celles du produit.
- Disposez la rallonge de manière à ce qu'elle ne pende pas dans un endroit où l'on pourrait trébucher ou tirer dessus par inadvertance.

NETTOYAGE ET ENTRETIEN

Veuillez vous reporter à la section relative au nettoyage et à l'entretien pour plus de détails sur la manière de nettoyer les surfaces qui entrent en contact avec les aliments.

3. CARACTÉRISTIQUES TECHNIQUES

Tension	Puissance	Fréquence
AC220-240V	1850 - 2200W	50-60Hz

Ce produit est conforme au règlement UE 2023/826 en vertu de la directive 2009/125/CE sur les exigences d'écoconception.
Consommation électrique en mode arrêt : 0.03 W
Consommation électrique en mode veille : N/A
Délai après lequel le produit passe en mode arrêt : N/A

4. DESCRIPTION DES PIÈCES

1. Couvercle
2. Filtre encliquetable
3. Bec verseur
4. Indicateur d'alimentation
5. Interrupteur marche/arrêt
6. Poignée
7. Indicateur de niveau d'eau

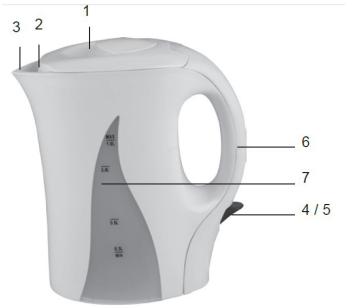

5. MODE D'EMPLOI

- Lisez les mesures de protection importantes et la mise en garde.
- Remplir la bouilloire jusqu'à la marque d'eau maximale et laisser l'eau bouillir, verser l'eau, refroidir la bouilloire et répéter l'opération au moins 3 fois avant de l'utiliser.

⚠**NOTE :** La capacité maximale de la bouilloire est de 1,0L.

MODE D'EMPLOI

1. Placez la bouilloire à la verticale sur une surface sèche, solide et plane.

2. Retirez la bouilloire de la base. Ouvrez le couvercle en appuyant sur le verrou de sécurité du couvercle. Remplissez la bouilloire d'eau fraîche et fermez le couvercle. Le niveau d'eau doit se situer entre les niveaux Min et Max. Si le niveau d'eau est trop bas, la bouilloire s'éteindra avant que l'eau n'ait bouilli. Le niveau d'eau doit se situer entre les niveaux Min et Max. Si le niveau d'eau est insuffisant, la bouilloire s'éteindra avant que l'eau n'ait bouilli.

⚠**NOTE :** Ne remplissez pas l'eau au-delà du niveau maximum, car de l'eau pourrait s'écouler du bec verseur lors de l'ébullition. Assurez-vous que le couvercle est bien en place avant d'utiliser l'appareil. brancher la prise de courant.

3. Séchez l'eau sur le fond du corps si elle est humide, puis replacez la bouilloire solidement sur sa base. Branchez la fiche sur une prise de courant. Appuyez sur l'interrupteur, le voyant s'allume et la bouilloire commence à faire bouillir l'eau. Une fois l'eau bouillie, la bouilloire s'éteint automatiquement grâce à la fonction d'arrêt de sécurité intégrée. Il vous faudra attendre 30 secondes avant d'appuyer à nouveau sur l'interrupteur pour faire bouillir à nouveau l'eau. Vous devez couper l'alimentation en soulevant l'interrupteur ou en retirant directement la bouilloire de la base d'alimentation à tout moment pour arrêter le processus d'ébullition.

⚠**REMARQUE :** Assurez-vous que l'interrupteur n'est pas obstrué et que le couvercle est bien fermé. La bouilloire ne s'éteindra pas si l'interrupteur est bloqué ou si le couvercle est ouvert.

4. Soulevez la bouilloire du socle électrique et versez l'eau.

⚠**REMARQUE :** Soyez prudent lorsque vous versez l'eau de votre bouilloire car l'eau bouillante peut provoquer des brûlures. En outre, n'ouvrez pas le couvercle tant que l'eau se trouve dans la bouilloire chaude.

5. Vous pouvez également éteindre la bouilloire à tout moment en appuyant sur l'interrupteur "on/off". Une fois l'ébullition terminée, laissez la bouilloire refroidir pendant 15 minutes avant de la remplir à nouveau d'eau froide.

6. S'il est nécessaire de faire bouillir à nouveau l'eau, il faut appuyer sur l'interrupteur marche/arrêt.

7. La bouilloire peut être rangée sur le socle électrique lorsqu'elle n'est pas utilisée.
⚠**REMARQUE :** Débranchez toujours l'alimentation électrique lorsque vous ne l'utilisez pas.

PROTECTION CONTRE L'ÉBULLITION
Cette bouilloire est dotée d'une fonction de protection contre l'ébullition à sec. Si vous laissez accidentellement la bouilloire fonctionner sans eau, la fonction de protection contre l'ébullition à sec coupe automatiquement l'alimentation. Dans ce cas, laissez la bouilloire refroidir avant de la remplir d'eau froide avant de la faire bouillir à nouveau.

⚠**AVERTISSEMENT**

NE PAS IMMERGER DANS L'EAU !

Pour éviter tout risque électrique, ne pas immerger cette bouilloire, sa base d'alimentation ou son cordon d'alimentation dans un liquide.

6. NETTOYAGE ET ENTRETIEN

Débranchez toujours l'appareil de la prise de courant et laissez-le refroidir complètement avant de le nettoyer. Ne jamais immerger la bouilloire, le cordon d'alimentation ou la base d'alimentation dans l'eau, ni laisser l'humidité entrer en contact avec ces pièces. Essuyez l'aspect du corps avec un chiffon humide ou un nettoyant non abrasif.

⚠**ATTENTION :** Ne pas utiliser de produits chimiques, d'acier, de bois ou de nettoyants abrasifs pour nettoyer l'extérieur de la bouilloire afin d'éviter la perte de brillance.
Processus de détartrage de la bouilloire

Veuillez suivre attentivement toutes les instructions relatives aux produits de détartrage.
1. Remplir la bouilloire d'eau jusqu'à la moitié du niveau maximum ; ajouter environ deux cuillères à soupe de vinaigre dans l'eau.
2. Allumer la bouilloire et laisser la solution atteindre le point d'ébullition.
3. Laisser la solution dans la bouilloire pendant quelques minutes.
4. Vider la bouilloire, la laver à l'eau claire.
5. Après le rinçage, remplir la bouilloire avec de l'eau propre et porter une nouvelle fois à ébullition.
6. Si le calcaire est toujours présent dans la bouilloire, répétez ce processus.

1. IMPORTANTE:

- **Ler sempre atentamente o manual de instruções antes de o utilizar.**
- **Este manual pode ser descarregado da nossa página Web www.sogo.es**
- **Guarde estas instruções para referência futura.**

2. Instruções de segurança para o utilizador

Precauções gerais durante a utilização de equipamento elétrico

- Não utilizar o aparelho para outros fins que não os descritos neste manual.
- Não utilizar ou guardar o aparelho no exterior.
- Colocar sempre o aparelho sobre uma superfície plana e regular.
- Este produto destina-se a ser utilizado em interiores, não industriais, não comerciais e apenas para uso doméstico.
- Não utilizar o aparelho ao ar livre ou para qualquer outro fim. Uma utilização incorrecta ou um manuseamento inadequado podem provocar problemas no aparelho e causar ferimentos ao utilizador.
- O aparelho só deve ser utilizado para os fins previstos. Não se aceita qualquer responsabilidade por danos resultantes de uma utilização inadequada ou de um manuseamento incorreto.
- Antes de ligar o aparelho à corrente, certifique-se de que a tensão indicada na placa de identificação corresponde à tensão da rede eléctrica.
- Retirar sempre a ficha da tomada de corrente quando o aparelho não estiver a ser utilizado. Não deixar o aparelho ligado sem vigilância.
- É necessária uma supervisão apertada quando qualquer aparelho é utilizado por crianças ou perto delas.
- Antes de limpar ou guardar o seu aparelho, desligue-o sempre da corrente eléctrica e deixe-o arrefecer.
- O aparelho não está completamente desligado da fonte de alimentação, mesmo depois de ter sido desligado. Para o desligar completamente, desligue-o da ficha de alimentação.
- Os aparelhos não se destinam a ser accionados por meio de um temporizador externo ou de um sistema de controlo remoto separado.
- Este aparelho destina-se a ser utilizado em aplicações domésticas e similares, tais como
- Áreas de cozinha para o pessoal em lojas, escritórios e outros ambientes de trabalho;

- Casas de campo e por clientes em hotéis, motéis e outros ambientes de tipo residencial;
- Ambientes do tipo cama e pequeno-almoço;
- Restauração e aplicações similares não retalhistas.

⚠ Restrições de utilização para evitar danos pessoais

- Não deixar o aparelho funcionar sem vigilância.
- Não coloque ou opere este aparelho perto de fontes de água.
- Não coloque nem utilize o aparelho e o seu cabo de alimentação sobre ou perto de superfícies quentes (por exemplo, placas de fogão) ou chamas abertas.
- Não deixe o cabo de alimentação pendurado em arestas vivas e mantenha-o afastado de objectos quentes e chamas. Não enrole o cabo à volta do aparelho e não o dobre.
- Nunca utilize acessórios que não sejam recomendados pelo fabricante.
- A utilização de acessórios não recomendados ou vendidos pelo fabricante do aparelho pode provocar incêndios, choques eléctricos ou ferimentos em pessoas.
- Quando pretender retirar a ficha do contacto de parede, faça-o na própria ficha e não puxando pelo cabo ou pelo próprio aparelho.
- Para evitar choques eléctricos, certifique-se de que as suas mãos estão secas antes de ligar ou desligar a ficha.
- Não utilize o aparelho com as mãos molhadas, em pisos húmidos ou quando a atmosfera estiver húmida, pois existe o risco de choque elétrico.
- Durante a utilização do aparelho, certifique-se de que o cabo de alimentação não pode ser apanhado ou esmagado.
- Tenha cuidado ao manusear aparelhos eléctricos, pois a superfície do elemento de aquecimento está sujeita a calor residual após a utilização. Qualquer utilização incorrecta pode causar lesões ao utilizador e pode
- danificar o aparelho.
- Não tocar na superfície exterior do aparelho, pois esta pode ficar muito quente durante o funcionamento. Utilize antes a pega ou luvas.
- Nunca mergulhar o aparelho ou a ficha em água ou em qualquer outro líquido. No caso de o aparelho
- cair na água, desligue-o imediatamente da rede eléctrica e leve-o a um agente de assistência autorizado para reparação antes de o voltar a utilizar.

- Não utilizar o aparelho se este tiver caído no chão, se houver sinais visíveis de danos ou se tiver uma fuga.
- Não utilizar o aparelho se o cabo ou a ficha estiverem danificados. Se o cabo estiver danificado, só deve ser substituído pelo fabricante, pelo seu agente de assistência ou por pessoas com qualificações semelhantes, para evitar riscos.
- Em caso de mau funcionamento do aparelho, ou se este tiver sido danificado de alguma forma, devolva o aparelho ao serviço de assistência autorizado mais próximo para ser examinado, reparado ou ajustado.

⚠ Restrições de utilização quando utilizado com crianças e idosos

- O aparelho não deve ser utilizado por pessoas (incluindo crianças) com capacidades físicas, sensoriais ou mentais reduzidas, ou com falta de experiência e conhecimentos, exceto se tiverem sido supervisionadas ou instruídas.
- As crianças devem ser vigiadas para garantir que não brincam com o aparelho.
- A limpeza e a manutenção pelo utilizador não devem ser efectuadas por crianças sem supervisão.
- As crianças não devem brincar com o aparelho.
- Este aparelho pode ser utilizado por crianças a partir dos 8 anos de idade e por pessoas com capacidades físicas, sensoriais ou mentais reduzidas ou com falta de experiência e conhecimentos, desde que tenham recebido supervisão ou instruções relativas à utilização do aparelho de forma segura e compreendam
- A limpeza e a manutenção pelo utilizador não devem ser efectuadas por crianças, a menos que tenham mais de 8 anos e sejam supervisionadas.
- Manter o aparelho e o seu cabo fora do alcance de crianças com menos de 8 anos.

⚠ Instruções a seguir durante a utilização do aparelho

- A tomada de alimentação deve estar corretamente ligada à terra.
- Limpar o reservatório de água antes da primeira utilização.
- Durante a utilização, o produto deve ser colocado numa posição que não seja facilmente alcançável por crianças e a tampa deve estar bem fechada para evitar o derrame de água a ferver.
- Este produto só deve ser utilizado para ferver água. Não ferver ou-

tros líquidos, como leite e café.

- Encher com água de acordo com o nível de água predefinido, com o nível mínimo em “MIN” e o nível máximo em “MAX”.
- Desligar e retirar a ficha da tomada antes de encher, esvaziar ou limpar, ou quando não estiver a ser utilizado.
- Se a chaleira estiver demasiado cheia, pode ser expelida água a ferver.
- Não utilize ou coloque qualquer parte deste aparelho sobre ou perto de superfícies quentes (como um queimador a gás ou elétrico ou num forno aquecido).
- Evite tocar na superfície da chaleira quente, utilize a pega e os botões.
- Para evitar possíveis danos provocados pelo vapor, não se deve estar virado para o bico quando se utiliza a chaleira.
- Se for utilizado em móveis de madeira, utilize uma almofada protetora para evitar danificar os acabamentos delicados.
- Para evitar queimaduras, certifique-se sempre de que a tampa está corretamente posicionada antes de a utilizar.
- Podem ocorrer queimaduras se a tampa for retirada durante o aquecimento.
- Abrir cuidadosamente a tampa quando estiver quente.
- É preciso ter muito cuidado ao deslocar o jarro com água quente. Nunca levantar o jarro pela tampa. Utilizar sempre a pega do corpo.
- Não ligue a chaleira se esta estiver vazia.
- Para proteção contra riscos eléctricos, não mergulhe esta chaleira, a base eléctrica ou o conjunto de cabos em qualquer líquido.
- Para proteção contra incêndios, não utilizar o aparelho na presença de fumos explosivos e/ou inflamáveis.
- Se, acidentalmente, deixar o jarro funcionar sem água, a proteção contra fervura a seco desliga-o automaticamente. Se tal acontecer, deixe o jarro arrefecer antes de o encher com água fria e voltar a ferver.
- Evitar derrames no conetor.
- Para evitar uma sobrecarga do circuito quando utilizar este produto, não utilize outro produto de alta potência no mesmo circuito elétrico.
- Este produto é fornecido com um cabo de alimentação curto. Não se recomenda a utilização de um cabo de extensão com este produto, mas se for necessário utilizá-lo:
- A classificação eléctrica marcada do cabo deve ser, pelo menos, tão elevada como a do produto.
- Coloque o cabo de extensão de modo a que não fique pendurado num local onde possa tropeçar ou ser puxado involuntariamente.

LIMPEZA E MANUTENÇÃO

Consulte a secção de limpeza e manutenção para obter informações sobre como limpar as superfícies que entram em contacto com os alimentos.

3. ESPECIFICAÇÕES TÉCNICAS

Tensão	Potência	Frequência
AC220-240V	1850 - 2200W	50-60Hz

Este produto está em conformidade com o regulamento da UE 2023/826 ao abrigo da diretiva 2009/125/CE sobre os requisitos de conceção ecológica.
Consumo de energia no modo desligado: 0.03 W
Consumo de energia no modo de espera: N/A
Tempo após o qual o produto entra no modo de desativação: N/A

4. DESCRIÇÃO DAS PEÇAS

1. Tampa
2. Filtro
3. Bico
4. Indicador de alimentação
5. Interruptor de ligar desligar
6. Pega
7. Indicador do nível de água

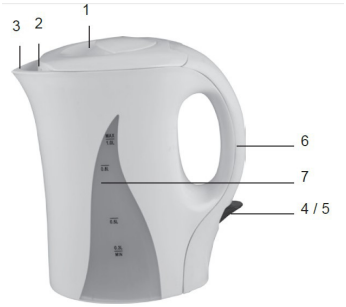

5. INSTRUÇÕES DE UTILIZAÇÃO

- Ler as salvaguardas importantes e o aviso de Atenção.
- Encher a chaleira até à marca de água máxima e deixar a água ferver, deitar a água, arrefecer a chaleira e repetir pelo menos 3 vezes antes de utilizar.

⚠**NOTA:** A capacidade máxima do jarro elétrico é de 1,0 L.

COMO UTILIZAR

1. Colocar o jarro de água na vertical sobre uma superfície seca, resistente e plana.

2. Retire o jarro elétrico da base. Abra a tampa, premindo o fecho de segurança da tampa. Encha o jarro com água fresca e feche a tampa. O nível de água deve estar dentro dos limites mínimo e máximo. Se a água for insuficiente, o jarro elétrico desliga-se antes de a água ter fervido. O nível de água deve estar dentro dos limites mínimo e máximo. Se a água for insuficiente, o jarro elétrico desliga-se antes de a água ter fervido.

⚠**NOTA:** Não encha a água acima do nível máximo, pois a água pode sair do bico quando estiver a ferver. Assegure-se de que a tampa está bem colocada antes de ligar a tomada eléctrica**.**

3. Seque a água na parte inferior do corpo, se estiver molhada, e volte a colocar a chaleira de forma segura na base. Ligue a ficha a uma tomada eléctrica. Prima o interrutor, o indicador acende-se e, em seguida, a chaleira começa a ferver a água. Uma vez fervida a água, o jarro elétrico desliga-se automaticamente, graças à função de corte de segurança integrada. É necessário aguardar 30 segundos antes de premir novamente o interrutor para voltar a ferver a água. Para interromper o processo de fervura, é necessário desligar a alimentação levantando o interrutor ou levantando diretamente a chaleira da base de alimentação em qualquer momento.

⚠**NOTA:** Certifique-se de que o interrutor está livre de obstruções e que a tampa está bem fechada; a chaleira não se desliga se o interrutor estiver bloqueado ou se a tampa estiver aberta.

4. Levante a chaleira da base eléctrica e, em seguida, verta a água.

⚠**NOTA:** Tenha cuidado ao deitar a água do jarro, pois a água a ferver pode provocar escaldões.

Além disso, não abra a tampa enquanto a água estiver dentro do jarro quente.
5. Também pode desligar o jarro em qualquer altura, premindo o interrutor “on/off”. Depois de terminar a ebulição, deixe a chaleira arrefecer durante 15 minutos antes de voltar a encher com água fria.
6. Caso seja necessário voltar a ferver a água, é necessário premir o interrutor de ligar/desligar.
7 A chaleira pode ser guardada na base eléctrica quando não estiver a ser utilizada.
⚠**NOTA:** Desligue sempre a fonte de alimentação quando não estiver a ser utilizada.

PROTECÇÃO CONTRA A FERVURA
Esta chaleira tem uma função de proteção contra ferver a seco. Se acidentalmente deixar a chaleira a funcionar sem água, a função de proteção contra fervura a seco desliga automaticamente a alimentação. Se isto acontecer, deixe a chaleira arrefecer antes de a encher com água fria, antes de voltar a ferver.

⚠**AVISO**

NÃO MERGULHAR EM ÁGUA!

Para proteção contra riscos eléctricos, não mergulhe esta chaleira, a sua base de alimentação ou o

6. LIMPEZA E MANUTENÇÃO

Desligue sempre o aparelho da tomada eléctrica e deixe-o arrefecer completamente antes de o limpar. Nunca mergulhe a chaleira, o cabo de alimentação ou a base de alimentação em água, nem permita que a humidade entre em contacto com estas peças. Limpe a aparência do corpo com um pano húmido ou com um produto de limpeza não abrasivo.

⚠**CUIDADO:** Não utilize produtos de limpeza químicos, de aço, de madeira ou abrasivos para limpar o exterior do jarro para evitar a perda de brilho.
Processo de descalcificação da caldeira

Siga cuidadosamente todas as instruções dos produtos de descalcificação.
1. Encher a chaleira com água até metade do nível máximo; adicionar cerca de duas colheres de sopa de vinagre à água.
2. Ligar a chaleira e deixar a solução atingir o ponto de ebulição.
3. Deixar a solução na caldeira durante alguns minutos.
4. Esvaziar a chaleira e lavá-la com água limpa.
5. Após o enxaguamento, encher a chaleira com água limpa e levar ao ponto de ebulição mais uma vez.
6. Se o calcário ainda estiver presente na chaleira, repita este processo.

1. ⓘ WICHTIG!:

- **Lesen Sie die Gebrauchsanweisung vor dem Gebrauch immer sorgfältig durch.**
- **Diese Anleitung kann von unserer Webseite www.sogo.es heruntergeladen werden.**
- **Bewahren Sie diese Anleitung zum späteren Nachschlagen auf.**

2. Sicherheitshinweise für den Benutzer

⚠ Allgemeine Vorsichtsmaßnahmen bei der Verwendung von elektrischen Geräten

- Verwenden Sie das Gerät nicht für andere Zwecke als in dieser Anleitung beschrieben.
- Verwenden oder lagern Sie das Gerät nicht im Freien.
- Stellen Sie das Gerät immer auf eine flache und ebene Oberfläche.
- Dieses Produkt ist für den nicht-industriellen, nicht-kommerziellen Gebrauch in Innenräumen und nur für den Hausgebrauch bestimmt.
- Verwenden Sie das Gerät nicht im Freien oder für andere Zwecke. Fehlgebrauch oder unsachgemäße Handhabung können zu Problemen mit dem Gerät und zu Verletzungen des Benutzers führen.
- Das Gerät darf nur für die vorgesehenen Zwecke verwendet werden. Für Schäden, die durch unsachgemäßen Gebrauch oder falsche Handhabung entstehen, wird keine Haftung übernommen.
- Vergewissern Sie sich vor dem Anschließen des Geräts, dass die auf dem Typenschild angegebene Spannung mit der Netzspannung übereinstimmt.
- Ziehen Sie immer den Stecker aus der Steckdose, wenn das Gerät nicht benutzt wird. Lassen Sie das Gerät nicht unbeaufsichtigt, wenn es eingeschaltet ist.
- Wenn ein Gerät von Kindern oder in der Nähe von Kindern benutzt wird, ist eine strenge Überwachung erforderlich.
- Bevor Sie Ihr Gerät reinigen oder aufbewahren, trennen Sie es immer vom Stromnetz und lassen Sie es abkühlen.
- Das Gerät ist nicht vollständig von der Stromquelle getrennt, auch wenn es ausgeschaltet wurde. Um es vollständig zu trennen, ziehen Sie den Netzstecker aus der Steckdose.
- Die Geräte sind nicht für den Betrieb mit einer externen Zeitschaltuhr oder einem separaten Fernbedienungssystem vorgesehen.
- Dieses Gerät ist für die Verwendung in Haushalten und ähnlichen Anwendungen vorgesehen, wie zum Beispiel
- Küchenbereiche für das Personal in Geschäften, Büros und anderen Arbeitsumgebungen;

- Bauernhöfe und von Kunden in Hotels, Motels und anderen Woh-

numgebungen;
- Bed & Breakfast-ähnliche Umgebungen;
- Catering und ähnliche Anwendungen außerhalb des Einzelhandels.

⚠ Verwendungsbeschränkungen zur Vermeidung von Personenschäden

- Lassen Sie das Gerät nicht unbeaufsichtigt laufen.
- Stellen Sie das Gerät nicht in der Nähe von Wasserquellen auf und betreiben Sie es nicht.
- Stellen Sie das Gerät und das Netzkabel nicht auf oder in der Nähe von heißen Oberflächen (z. B. Herdplatten) oder offenen Flammen auf und betreiben Sie es nicht.
- Lassen Sie das Netzkabel nicht an scharfen Kanten hängen und halten Sie es von heißen Gegenständen und Flammen fern. Wickeln Sie das Kabel nicht um das Gerät und knicken Sie es nicht.
- Verwenden Sie niemals Zubehör, das nicht vom Hersteller empfohlen wird.
- Die Verwendung von Zubehör, das nicht vom Hersteller des Geräts empfohlen oder verkauft wird, kann zu Bränden, Stromschlägen oder Verletzungen führen.
- Wenn Sie den Stecker aus der Steckdose ziehen wollen, tun Sie dies bitte am Stecker selbst und nicht durch Ziehen am Kabel oder am Gerät selbst.
- Vergewissern Sie sich, dass Ihre Hände trocken sind, bevor Sie das Gerät einstecken oder ausstecken, um einen Stromschlag zu vermeiden.
- Benutzen Sie das Gerät nicht mit nassen Händen, auf feuchten Böden oder in feuchter Umgebung, es besteht die Gefahr eines Stromschlags.
- Achten Sie bei der Verwendung des Geräts darauf, dass das Netzkabel nicht eingeklemmt oder gequetscht wird.
- Seien Sie beim Umgang mit Elektrogeräten vorsichtig, da die Oberfläche des Heizelements nach dem Gebrauch noch Restwärme aufweist. Jeder Missbrauch kann zu möglichen Verletzungen des Benutzers führen und kann
- das Gerät beschädigen.
- Berühren Sie nicht die Außenfläche des Geräts, da diese während des Betriebs sehr heiß werden kann. Verwenden Sie stattdessen den Griff oder Handschuhe.
- Tauchen Sie das Gerät oder den Stecker niemals in Wasser oder eine andere Flüssigkeit. Falls das Gerät
- Wenn das Gerät in Wasser fällt, trennen Sie es sofort vom Stromnetz und bringen Sie es zur Reparatur zu einem autorisierten Kun-

dendienst, bevor Sie es wieder verwenden.

- Benutzen Sie das Gerät nicht, wenn es auf den Boden gefallen ist, wenn es sichtbare Schäden aufweist oder wenn es ein Leck hat.
- Verwenden Sie das Gerät nicht, wenn das Kabel oder der Stecker beschädigt ist. Sollte das Kabel beschädigt sein, darf es nur durch den Hersteller, seinen Kundendienst oder ähnlich qualifizierte Personen ersetzt werden, um Gefahren zu vermeiden.
- Im Falle einer Fehlfunktion des Geräts oder einer Beschädigung bringen Sie das Gerät zur Überprüfung, Reparatur oder Einstellung zur nächsten autorisierten Kundendienststelle.

⚠ Nutzungseinschränkungen bei der Verwendung mit Kindern und älteren Menschen

- Das Gerät darf nicht von Personen (einschließlich Kindern) mit eingeschränkten körperlichen, sensorischen oder geistigen Fähigkeiten oder mangelnder Erfahrung und Kenntnis benutzt werden, es sei denn, sie werden beaufsichtigt oder erhalten eine Einweisung.
- Kinder sollten beaufsichtigt werden, um sicherzustellen, dass sie nicht mit dem Gerät spielen.
- Die Reinigung und Wartung durch den Benutzer darf nicht von Kindern ohne Aufsicht durchgeführt werden.
- Kinder dürfen nicht mit dem Gerät spielen.
- Dieses Gerät kann von Kindern ab 8 Jahren und Personen mit eingeschränkten körperlichen, sensorischen oder geistigen Fähigkeiten oder mangelnder Erfahrung und Kenntnis benutzt werden, wenn sie beaufsichtigt oder in die sichere Benutzung des Geräts eingewiesen wurden und Folgendes verstehen
- Die Reinigung und Wartung durch den Benutzer darf nicht von Kindern vorgenommen werden, es sei denn, sie sind älter als 8 Jahre und werden beaufsichtigt.
- Bewahren Sie das Gerät und sein Kabel außerhalb der Reichweite von Kindern unter 8 Jahren auf.

⚠ Hinweise zur Verwendung des Geräts

- Ihre Steckdose muss ordnungsgemäß geerdet sein.
- Reinigen Sie den Wasserbehälter vor dem ersten Gebrauch.
- Während des Gebrauchs muss das Gerät so aufgestellt werden, dass es für Kinder nicht leicht zu erreichen ist, und der Deckel muss fest verschlossen sein, um das Verschütten von kochendem Wasser zu vermeiden.

- Dieses Produkt darf nur zum Kochen von Wasser verwendet werden. Bitte kochen Sie keine anderen Flüssigkeiten wie Milch oder Kaffee.
- Füllen Sie Wasser entsprechend dem voreingestellten Wasserstand ein, wobei der Mindeststand bei “MIN” und der Höchststand bei “MAX” liegen muss.
- Schalten Sie das Gerät aus und ziehen Sie den Stecker aus der Steckdose, bevor Sie es befüllen, entleeren oder reinigen, oder wenn es nicht benutzt wird.
- Wenn der Wasserkocher überfüllt ist, kann kochendes Wasser herausspritzen.
- Betreiben Sie das Gerät nicht auf oder in der Nähe von heißen Oberflächen (z. B. Gas- oder Elektrobrenner oder in einem beheizten Backofen) und stellen Sie es nicht darauf ab.
- Vermeiden Sie es, die Oberfläche des heißen Wasserkochers zu berühren, benutzen Sie den Griff und die Knöpfe.
- Um mögliche Dampfschäden zu vermeiden, sollten Sie beim Betrieb des Wasserkochers nicht auf den Ausguss schauen.
- Bei Verwendung auf Holzmöbeln sollten Sie eine Schutzunterlage verwenden, um Schäden an empfindlichen Oberflächen zu vermeiden.
- Um Verbrühungen zu vermeiden, vergewissern Sie sich vor dem Betrieb immer, dass der Deckel richtig aufgesetzt ist.
- Wenn der Deckel während des Erhitzens abgenommen wird, kann es zu Verbrühungen kommen.
- Öffnen Sie den Deckel vorsichtig, wenn er heiß ist.
- Beim Bewegen des Wasserkochers mit heißem Wasser ist äußerste Vorsicht geboten. Heben Sie den Wasserkocher niemals am Deckel an. Benutzen Sie immer den Griff am Gehäuse.
- Schalten Sie den Wasserkocher nicht ein, wenn er leer ist.
- Tauchen Sie den Wasserkocher, den Sockel und das Kabel nicht in Flüssigkeiten ein, um elektrische Gefahren zu vermeiden.
- Aus Gründen des Brandschutzes darf das Gerät nicht in der Nähe von explosiven und/oder brennbaren Dämpfen betrieben werden.
- Sollten Sie den Wasserkocher versehentlich ohne Wasser laufen lassen, schaltet ihn der Trockengehschutz automatisch ab. Lassen Sie in diesem Fall den Wasserkocher abkühlen, bevor Sie ihn mit kaltem Wasser füllen und erneut aufkochen.
- Vermeiden Sie Verschüttungen auf dem Stecker.
- Um eine Überlastung des Stromkreises bei der Verwendung dieses Geräts zu vermeiden, sollten Sie kein anderes Gerät mit hoher Wattzahl am selben Stromkreis betreiben.
- Ein kurzes Netzkabel wird mit diesem Produkt mitgeliefert. Ein Verlängerungskabel wird für die Verwendung mit diesem Produkt nicht em-

pfohlen, aber wenn es verwendet werden muss:

- Die angegebene elektrische Leistung des Kabels muss mindestens so groß sein wie die des Produkts.
- Verlegen Sie das Verlängerungskabel so, dass es nicht so hängt, dass man darüber stolpern oder ungewollt daran ziehen kann.

REINIGUNG UND WARTUNG

Bitte lesen Sie im Abschnitt Reinigung und Pflege nach, wie Sie Oberflächen, die mit Lebensmitteln in Berührung kommen, reinigen können.

3. TECHNISCHE DATEN

Spannung	Strom	Frequenz
AC220-240V	1850 - 2200W	50-60Hz

Dieses Produkt entspricht der EU-Verordnung 2023/826 gemäß der Richtlinie 2009/125/EG über die Anforderungen an die umweltgerechte Gestaltung.
Stromverbrauch im Aus-Zustand: 0.03 W
Stromverbrauch im Standby-Modus: N/A
Zeit, nach der das Produkt in den Aus-Zustand wechselt: N/A

4. BESCHREIBUNG DER TEILE

1. Deckel
2. Filter mit Schnappverschluss
3. Ausguss
4. Betriebsanzeige
5. Ein-/Ausschalter
6. Griff
7. Wasserstandsanzeige

5. GEBRAUCHSANWEISUNG

- Lesen Sie die wichtigen Sicherheitsvorkehrungen und Vorsichtshinweise.
- Füllen Sie den Kessel bis zur MAX-WASSER-MARKE und lassen Sie das Wasser kochen, gießen Sie das Wasser ab, lassen Sie den Kessel abkühlen und wiederholen Sie den Vorgang mindestens drei Mal, bevor Sie ihn benutzen.

⚠**HINWEIS:** Das maximale Fassungsvermögen des Wasserkochers beträgt 1,0 l.

ANWENDUNGSWEISE

1. Stellen Sie den Wasserkocher aufrecht auf eine trockene, stabile und ebene Fläche**.**

2. Nehmen Sie den Wasserkocher vom Sockel. Öffnen Sie den Deckel, indem Sie auf die Sicherheitsverriegelung des Deckels drücken. Füllen Sie den Wasserkocher mit frischem Wasser und schließen Sie den Deckel. Der Wasserstand muss zwischen dem Mindest- und dem Höchststand liegen. Bei zu wenig Wasser schaltet sich der Wasserkocher aus, bevor das Wasser kocht. Der Wasserstand muss zwischen dem Min- und dem Max-Wert liegen. Zu wenig Wasser führt dazu, dass sich der Wasserkocher ausschaltet, bevor das Wasser gekocht hat.

⚠**HINWEIS:** Füllen Sie das Wasser nicht über den maximalen Füllstand hinaus ein, da sonst beim Kochen Wasser aus dem Auslauf austreten kann. Vergewissern Sie sich, dass der Deckel fest

aufgesetzt ist, bevor Sie den Stecker in die Steckdose stecken.
3. Trocknen Sie das Wasser auf der Unterseite des Gehäuses, falls es nass ist, und stellen Sie den Wasserkocher dann wieder sicher auf den Sockel. Schließen Sie den Stecker an eine Steckdose an. Drücken Sie den Schalter, die Anzeige leuchtet auf, und der Wasserkocher beginnt, das Wasser zu kochen. Sobald das Wasser kocht, schaltet sich der Wasserkocher dank der eingebauten Sicherheitsabschaltfunktion automatisch aus. Sie müssen 30 Sekunden warten, bevor Sie den Schalter erneut drücken, um das Wasser erneut zum Kochen zu bringen. Um den Kochvorgang zu stoppen, müssen Sie den Strom jederzeit durch Anheben des Schalters oder durch direktes Abnehmen des Wasserkochers von der Steckdose abschalten.
⚠**HINWEIS:** Vergewissern Sie sich, dass der Schalter frei von Hindernissen und der Deckel fest geschlossen ist; der Wasserkocher schaltet sich nicht aus, wenn der Schalter blockiert oder der Deckel geöffnet wird.
4. Heben Sie den Wasserkocher vom Sockel und gießen Sie dann das Wasser ein.
⚠**HINWEIS:** Gehen Sie beim Ausgießen des Wassers aus dem Wasserkocher vorsichtig vor, da kochendes Wasser zu Verbrühungen führen kann; öffnen Sie außerdem nicht den Deckel, solange sich das Wasser im heißen Wasserkocher befindet.
5. Sie können den Wasserkocher auch jederzeit ausschalten, indem Sie den “Ein/Aus”-Schalter drücken. Lassen Sie den Wasserkocher nach dem Aufkochen 15 Minuten lang abkühlen, bevor Sie kaltes Wasser nachfüllen.
6. Falls das Wasser wieder aufgekocht werden soll, muss der Ein-/Ausschalter gedrückt werden.
7. Der Wasserkocher kann bei Nichtgebrauch auf dem Sockel aufbewahrt werden.
⚠**HINWEIS:** Trennen Sie das Gerät immer von der Stromversorgung, wenn Sie es nicht benutzen.

KÄLTESCHUTZ
Dieser Wasserkocher verfügt über eine Trockengehschutzfunktion. Sollten Sie den Wasserkocher versehentlich ohne Wasser laufen lassen, schaltet die Trockengehschutzfunktion automatisch den Strom ab. Lassen Sie in diesem Fall den Wasserkocher abkühlen, bevor Sie ihn mit kaltem Wasser füllen und erneut aufkochen.

⚠**WARNUNG**

NICHT IN WASSER TAUCHEN!
Tauchen Sie den Wasserkocher, den Sockel und das Kabel nicht in Flüssigkeiten ein, um elektrische Gefahren zu vermeiden.

6. REINIGUNG UND WARTUNG

Trennen Sie das Gerät immer vom Stromnetz und lassen Sie es vor der Reinigung vollständig abkühlen. Tauchen Sie den Wasserkocher, das Netzkabel oder den Netzsockel niemals in Wasser ein, und lassen Sie keine Feuchtigkeit an diese Teile gelangen. Wischen Sie das Äußere des Gehäuses mit einem feuchten Tuch oder einem nicht scheuernden Reinigungsmittel ab.
⚠**ACHTUNG:** Verwenden Sie keine chemischen, stählernen, hölzernen oder scheuernden Reinigungsmittel zur Reinigung der Außenseite des Kessels, um Glanzverluste zu vermeiden.
Entkalkungsvorgang des Kessels

Bitte befolgen Sie alle Anweisungen auf den Entkalkungsprodukten sorgfältig.
1. Füllen Sie den Wasserkocher bis zur Hälfte des Höchststandes mit Wasser; geben Sie etwa zwei Esslöffel Essig in das Wasser.
2. Schalte den Wasserkocher ein und lasse die Lösung zum Sieden kommen.
3. Lassen Sie die Lösung einige Minuten im Kessel stehen.
4. Leeren Sie den Kessel und waschen Sie ihn mit sauberem Wasser aus.
5. Nach dem Spülen den Kessel mit sauberem Wasser füllen und ein weiteres Mal zum Kochen bringen.
6. Wenn der Kessel immer noch verkalkt ist, wiederholen Sie diesen Vorgang.

1. ⓘ IMPORTANTE:

- **Prima dell'uso, leggere sempre attentamente le istruzioni per l'uso.**
- **Questo manuale può essere scaricato dalla nostra pagina web www.sogo.es.**
- **Conservare queste istruzioni per riferimenti futuri.**

2. Istruzioni di sicurezza per l'utente

⚠ Precauzioni generali per l'uso di apparecchiature elettriche

- Non utilizzare l'apparecchio per scopi diversi da quelli descritti nel presente manuale.
- Non utilizzare o conservare l'apparecchio all'aperto.
- Posizionare sempre l'apparecchio su una superficie piana e uniforme.
- Questo prodotto è destinato all'uso interno, non industriale, non commerciale e solo per uso domestico.
- Non utilizzare l'apparecchio all'aperto o per altri scopi. L'uso improprio o non corretto può causare problemi all'apparecchio e provocare lesioni all'utente.
- L'unità deve essere utilizzata solo per gli scopi previsti. Si declina ogni responsabilità per danni derivanti da un uso improprio o da una manipolazione errata.
- Prima di collegare l'apparecchio, accertarsi che la tensione indicata sulla targhetta corrisponda a quella di rete.
- Togliere sempre la spina dalla presa di corrente quando l'apparecchio non è in uso. Non lasciare l'apparecchio incustodito quando è acceso.
- È necessaria una stretta sorveglianza quando l'apparecchio viene utilizzato da o in prossimità di bambini.
- Prima di pulire o riporre l'apparecchio, scollegarlo sempre dalla rete elettrica e lasciarlo raffreddare.
- Il dispositivo non è completamente scollegato dalla fonte di alimentazione, anche dopo essere stato spento. Per scollegarlo completamente, staccarlo dalla spina di rete.
- Gli apparecchi non sono destinati a essere azionati tramite un timer esterno o un sistema di controllo a distanza separato.
- Questo apparecchio è destinato ad essere utilizzato in applicazioni domestiche e simili, come ad esempio
- Aree cucina per il personale di negozi, uffici e altri ambienti di lavoro;

- Case coloniche e da clienti di alberghi, motel e altri ambienti di tipo

residenziale;
- Ambienti di tipo bed and breakfast;
- Ristorazione e applicazioni simili non al dettaglio.

⚠ Limitazioni d'uso per evitare lesioni personali

- Non lasciare che l'apparecchio funzioni senza sorveglianza.
- Non collocare o far funzionare questo apparecchio in prossimità di fonti d'acqua.
- Non collocare o utilizzare l'apparecchio e il suo cavo di alimentazione su o vicino a superfici calde (ad esempio, piastre di cottura) o fiamme libere.
- Non lasciare il cavo di alimentazione appeso a bordi taglienti e tenerlo lontano da oggetti caldi e fiamme. Non avvolgere il cavo intorno all'apparecchio e non piegarlo.
- Non utilizzare mai accessori non raccomandati dal produttore.
- L'uso di accessori non raccomandati o venduti dal produttore dell'apparecchio può provocare incendi, scosse elettriche o lesioni alle persone.
- Quando si desidera rimuovere la spina dal contatto a parete, si prega di farlo sulla spina stessa e non tirando il cavo o l'apparecchio stesso.
- Per evitare scosse elettriche, accertarsi che le mani siano asciutte prima di collegare o scollegare la spina.
- Non utilizzare il dispositivo con le mani bagnate, su pavimenti umidi o in presenza di un'atmosfera umida, poiché sussiste il rischio di scosse elettriche.
- Durante l'utilizzo dell'apparecchio, assicurarsi che il cavo di alimentazione non rimanga impigliato o schiacciato.
- Fare attenzione quando si maneggiano apparecchi elettrici, poiché la superficie dell'elemento riscaldante è soggetta a calore residuo dopo l'uso. Qualsiasi uso improprio può causare potenziali lesioni all'utente e può
- danneggiare l'apparecchio.
- Non toccare la superficie esterna dell'apparecchio perché può diventare molto calda durante il funzionamento. Utilizzare invece l'impugnatura o i guanti.
- Non immergere mai l'apparecchio o la spina nell'acqua o in qualsiasi altro liquido. Nel caso in cui l'apparecchio
- Se l'apparecchio cade in acqua, scollegarlo immediatamente dalla rete di alimentazione e portarlo presso un centro di assistenza autorizzato per la riparazione prima di riutilizzarlo.
- Non utilizzare l'apparecchio se è caduto a terra, se presenta segni

visibili di danni o se ha una perdita.

- Non utilizzare l'apparecchio se il cavo o la spina sono danneggiati. Se il cavo è danneggiato, deve essere sostituito solo dal produttore, dal suo agente di assistenza o da persone analogamente qualificate, per evitare rischi.
- In caso di malfunzionamento dell'apparecchio, o se è stato danneggiato in qualsiasi modo, restituire l'apparecchio al più vicino centro di assistenza autorizzato per l'esame, la riparazione o la regolazione.

⚠ Restrizioni d'uso in presenza di bambini e anziani

- L'apparecchio non deve essere utilizzato da persone (compresi i bambini) con ridotte capacità fisiche, sensoriali o mentali, o con scarsa esperienza e conoscenza, a meno che non siano state sottoposte a supervisione o istruzione.
- I bambini devono essere sorvegliati per evitare che giochino con l'apparecchio.
- La pulizia e la manutenzione da parte dell'utente non devono essere eseguite da bambini senza supervisione.
- I bambini non devono giocare con l'apparecchio.
- Questo apparecchio può essere utilizzato da bambini a partire dagli 8 anni di età e da persone con ridotte capacità fisiche, sensoriali o mentali o con mancanza di esperienza e conoscenza, a condizione che abbiano ricevuto una supervisione o istruzioni sull'uso dell'apparecchio in modo sicuro e che comprendano
- La pulizia e la manutenzione degli utenti non devono essere effettuate da bambini, a meno che non abbiano più di 8 anni e non siano sorvegliati.
- Tenere l'apparecchio e il suo cavo fuori dalla portata dei bambini di età inferiore a 8 anni.

⚠ Istruzioni da seguire per l'uso dell'apparecchio

- La presa di alimentazione deve essere correttamente collegata a terra.
- Pulire il contenitore dell'acqua prima del primo utilizzo.
- Durante l'uso, il prodotto deve essere collocato in una posizione non facilmente raggiungibile dai bambini e il coperchio deve essere ben chiuso per evitare la fuoriuscita di acqua bollente.
- Questo prodotto deve essere utilizzato solo per far bollire l'acqua. Non far bollire altri liquidi come latte e caffè.

- Riempire d'acqua secondo il livello preimpostato, con il livello minimo su "MIN" e il livello massimo su "MAX".
- Spegnere e scollegare la spina dalla presa di corrente prima di riempire, svuotare o pulire, o quando non viene utilizzata.
- Se il bollitore è troppo pieno, l'acqua bollente può essere espulsa.
- Non utilizzare o collocare alcuna parte di questo apparecchio su o vicino a superfici calde (come bruciatori a gas o elettrici o in un forno riscaldato).
- Evitare di toccare la superficie del bollitore caldo, utilizzare il manico e le manopole.
- Per evitare di danneggiare il vapore, non rivolgersi verso l'erogatore quando si utilizza il bollitore.
- Se si opera su mobili in legno, utilizzare un cuscinetto protettivo per evitare di danneggiare le finiture delicate.
- Per evitare scottature, assicurarsi sempre che il coperchio sia posizionato correttamente prima dell'uso.
- Se il coperchio viene rimosso durante il riscaldamento, si possono verificare scottature.
- Aprire con cautela il coperchio quando è caldo.
- Quando si sposta il bollitore contenente acqua calda, occorre prestare la massima attenzione. Non sollevare mai il bollitore dal coperchio. Utilizzare sempre la maniglia del corpo.
- Non accendere il bollitore se è vuoto.
- Per evitare rischi elettrici, non immergere il bollitore, la base di alimentazione o il cavo in alcun liquido.
- Per evitare incendi, non utilizzare l'apparecchio in presenza di fumi esplosivi e/o infiammabili.
- Se si lascia accidentalmente il bollitore senza acqua, la protezione contro l'ebollizione si spegne automaticamente. In tal caso, lasciare raffreddare il bollitore prima di riempirlo con acqua fredda e farlo bollire nuovamente.
- Evitare di versare sul connettore.
- Per evitare un sovraccarico del circuito quando si utilizza questo prodotto, non far funzionare un altro prodotto ad alta potenza sullo stesso circuito elettrico.
- Il prodotto è dotato di un cavo di alimentazione corto. L'uso di una prolunga non è consigliato per questo prodotto, ma se è necessario utilizzarla:
- La portata elettrica del cavo deve essere almeno pari a quella del prodotto.
- Sistemare la prolunga in modo che non penda dove possa inciampare o essere tirata involontariamente.

PULIZIA E MANUTENZIONE

Per informazioni su come pulire le superfici a contatto con gli alimenti, consultare la sezione Pulizia e manutenzione.

3. SPECIFICHE TECNICHE

Tensione	Potenza	Frequenza
AC220-240V	1850 - 2200W	50-60Hz

Questo prodotto è conforme al regolamento UE 2023/826 ai sensi della direttiva 2009/125/CE sui requisiti di progettazione ecocompatibile.
Consumo energetico in modalità spento: 0.03 W
Consumo energetico in modalità standby: N/A
Tempo dopo il quale il prodotto entra in modalità spento: N/A

4. DESCRIZIONE DELLE PARTI

1. Coperchio
2. Filtro a scatto
3. Beccuccio
4. Indicatore di alimentazione
5. Interruttore on/off
6. Maniglia
7. Indicatore del livello dell'acqua

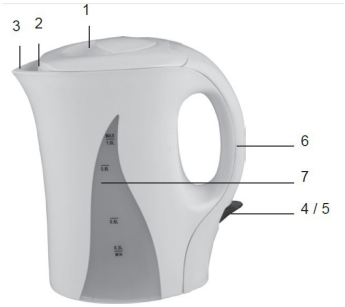

5. ISTRUZIONI PER L'USO

- Leggere le importanti avvertenze e le precauzioni.
- Riempire il bollitore fino alla tacca MAX WATER e lasciare bollire l'acqua, versare l'acqua, raffreddare il bollitore e ripetere l'operazione per almeno 3 volte prima dell'uso.

⚠**NOTA:** la capacità massima del bollitore è di 1,0L.

COME SI USA

1. Posizionare il bollitore in posizione verticale su una superficie asciutta, robusta e piana.
2. Rimuovere il bollitore dalla base. Aprire il coperchio premendo il blocco di sicurezza del coperchio. Riempire il bollitore con acqua fresca e chiudere il coperchio. Il livello dell'acqua deve essere compreso tra il livello minimo e massimo. Se l'acqua è insufficiente, il bollitore si spegnerà prima che l'acqua abbia raggiunto il punto di ebollizione.
⚠**NOTA:** non riempire l'acqua oltre il livello massimo, poiché l'acqua potrebbe fuoriuscire dal beccuccio durante l'ebollizione. Assicurarsi che il coperchio sia saldamente posizionato prima dicollegare la spina alla presa di corrente.
3. Asciugare l'acqua sul fondo del corpo se è bagnata, quindi riposizionare il bollitore in modo sicuro sulla base. Collegare la spina alla presa di corrente. Premere l'interruttore, l'indicatore si accende e il bollitore inizia a far bollire l'acqua. Una volta che l'acqua ha raggiunto l'ebollizione, il bollitore si spegne automaticamente, grazie alla funzione di spegnimento di sicurezza incorporata. È necessario attendere 30 secondi prima di premere nuovamente l'interruttore per far bollire nuovamente l'acqua. Per interrompere il processo di ebollizione, è necessario spegnere l'alimentazione sollevando l'interruttore o sollevando direttamente il bollitore dalla base di alimentazione in qualsiasi momento.
⚠**NOTA:** Assicurarsi che l'interruttore sia libero da ostruzioni e che il coperchio sia ben chiuso; il bollitore non si spegnerà se l'interruttore è bloccato o se il coperchio è aperto.
4. Sollevare il bollitore dalla base di alimentazione e versare l'acqua.
⚠**NOTA**: prestare attenzione quando si versa l'acqua dal bollitore, poiché l'acqua bollente può provocare scottature; inoltre, non aprire il coperchio mentre l'acqua è all'interno del bollitore caldo.
5. È inoltre possibile spegnere il bollitore in qualsiasi momento premendo l'interruttore "on/off". Al termine dell'ebollizione, lasciare raffreddare il bollitore per 15 minuti prima di riempirlo di acqua

fredda.
6. Nel caso in cui sia necessario far bollire nuovamente l'acqua, è necessario premere l'interruttore on/off.
7. Il bollitore può essere riposto sulla base di alimentazione quando non viene utilizzato.
⚠**NOTA:** scollegare sempre l'alimentazione quando non viene utilizzata.

PROTEZIONE CONTRO L'EBOLLIZIONE
Questo bollitore è dotato di una funzione di protezione contro l'ebollizione. Se si lascia accidentalmente il bollitore senza acqua, la funzione di protezione contro l'ebollizione spegne automaticamente l'alimentazione. In tal caso, lasciare raffreddare il bollitore e riempirlo con acqua fredda prima di farlo bollire nuovamente.

⚠**ATTENZIONE**

NON IMMERGERE IN ACQUA!
Per evitare rischi elettrici, non immergere il bollitore, la base di alimentazione o il cavo di alimentazione in alcun liquido.

6. PULIZIA E MANUTENZIONE

Scollegare sempre l'apparecchio dalla presa di corrente e raffreddarlo completamente prima di pulirlo. Non immergere mai il bollitore, il cavo di alimentazione o la base di alimentazione in acqua, né permettere che l'umidità venga a contatto con queste parti. Pulire l'aspetto del corpo con un panno umido o un detergente non abrasivo.
⚠**ATTENZIONE:** per evitare la perdita di lucentezza, non utilizzare detergenti chimici, per acciaio, per legno o abrasivi per pulire l'esterno del bollitore.
Processo di decalcificazione del bollitore

Seguire attentamente tutte le istruzioni sui prodotti per la decalcificazione.
1. Riempire il bollitore con acqua fino a metà del livello massimo; aggiungere circa due cucchiai di aceto nell'acqua.
2. Accendere il bollitore e lasciare che la soluzione raggiunga il punto di ebollizione.
3. Lasciare la soluzione nel bollitore per alcuni minuti.
4. Svuotare il bollitore, lavarlo con acqua pulita.
5. Dopo il risciacquo, riempire il bollitore con acqua pulita e portare a ebollizione per un'altra volta.
6. Se il calcare è ancora presente nel bollitore, ripetere questa procedura.

1. ⓘ DŮLEŽITÉ:

- **Před použitím si vždy pečlivě přečtěte návod k použití.**
- **Tento návod si můžete stáhnout z našich webových stránek www.sogo.es.**
- **Tento návod si uschovejte pro budoucí použití.**

2. Bezpečnostní pokyny pro uživatele

⚠ Obecná bezpečnostní opatření při používání elektrického zařízení

- Nepoužívejte spotřebič k jiným účelům, než je popsáno v tomto návodu.
- Spotřebič nepoužívejte ani neskladujte venku.
- Spotřebič vždy pokládejte na rovný a rovný povrch.
- Tento výrobek je určen pro vnitřní, neprůmyslové, nekomerční a pouze pro použití v domácnosti.
- Nepoužívejte výrobek venku ani k jiným účelům. Nesprávné použití nebo nesprávné zacházení může způsobit problémy se spotřebičem a zranění uživatele.
- Přístroj se smí používat pouze k určenému účelu. Za škody vzniklé v důsledku nesprávného použití nebo nesprávné manipulace nepřebíráme žádnou odpovědnost.
- Před zapojením spotřebiče se ujistěte, že napětí uvedené na výrobním štítku odpovídá napětí v síti.
- Pokud spotřebič nepoužíváte, vždy vytáhněte zástrčku ze zásuvky. Nenechávejte zapnutý spotřebič bez dozoru.
- Při používání spotřebiče dětmi nebo v jejich blízkosti je nutný přísný dohled.
- Před čištěním nebo uskladněním spotřebiče jej vždy odpojte od elektrické sítě a nechte vychladnout.
- Zařízení není zcela odpojeno od zdroje napájení ani po vypnutí. Chcete-li jej zcela odpojit, odpojte jej od síťové zástrčky.
- Spotřebiče nejsou určeny k ovládání pomocí externího časovače nebo samostatného systému dálkového ovládání.
- Tento spotřebič je určen k použití v domácnosti a podobných aplikacích, jako jsou např.
- Kuchyňské prostory pro zaměstnance v obchodech, kancelářích a jiných pracovních prostředích;

- na farmách a u klientů v hotelech, motelech a dalších obytných prostorech;
- Prostředí typu nocleh se snídaní;
- Stravování a podobné nemaloobchodní aplikace.

⚠ Omezení používání, aby nedošlo ke zranění osob

- Nenechávejte spotřebič v provozu bez dozoru.
- Tento spotřebič neumisťujte ani nepoužívejte v blízkosti zdrojů vody.
- Spotřebič a jeho napájecí kabel nestavte na horké povrchy (např. plotýnky sporáku) nebo do jejich blízkosti, ani je nepoužívejte v otevřeném ohni.
- Nenechávejte napájecí kabel viset na ostrých hranách a chraňte jej před horkými předměty a plameny. Neomotávejte kabel kolem spotřebiče a neohýbejte jej.
- Nikdy nepoužívejte příslušenství, které není doporučeno výrobcem.
- Použití příslušenství, které není doporučeno nebo prodáváno výrobcem spotřebiče, může způsobit požár, úraz elektrickým proudem nebo zranění osob.
- Pokud chcete vyjmout zástrčku ze zásuvky, proveďte to na samotné zástrčce, a ne taháním za kabel nebo samotný spotřebič.
- Abyste předešli úrazu elektrickým proudem, ujistěte se, že máte před zapojením nebo odpojením suché ruce.
- Přístroj nepoužívejte s mokrýma rukama, na vlhkých podlahách nebo ve vlhkém prostředí, hrozí nebezpečí úrazu elektrickým proudem.
- Při používání spotřebiče dbejte na to, aby se napájecí kabel nezachytil nebo nezmáčkl.
- Při manipulaci s elektrickými spotřebiči buďte opatrní, protože povrch topného tělesa je po použití vystaven zbytkovému teplu. Jakékoli nesprávné použití může způsobit potenciální zranění uživatele a může dojít k
- poškodit spotřebič.
- Nedotýkejte se vnějšího povrchu spotřebiče, protože se může během provozu velmi zahřát. Místo toho používejte rukojeť nebo rukavice.
- Nikdy neponořujte spotřebič ani zástrčku do vody nebo jiné tekutiny. V případě, že spotřebič
- spadne do vody, okamžitě jej odpojte od elektrické sítě a před dalším použitím jej odneste k opravě do autorizovaného servisu.
- Spotřebič nepoužívejte, pokud spadl na podlahu, pokud jsou na něm viditelné známky poškození nebo pokud z něj teče.
- Pokud je kabel nebo zástrčka poškozená, spotřebič nepoužívejte. V případě poškození kabelu jej smí vyměnit pouze výrobce, jeho servisní zástupce nebo podobně kvalifikované osoby, aby se předešlo nebezpečí.
- V případě poruchy spotřebiče nebo jakéhokoli jeho poškození odevzdejte spotřebič nejbližšímu autorizovanému servisu ke kontrole, opravě nebo seřízení.

⚠ Omezení použití při použití s dětmi a staršími osobami

- Spotřebič nesmí používat osoby (včetně dětí) se sníženými fyzickými, smyslovými nebo duševními schopnostmi nebo osoby s nedostatečnými zkušenostmi a znalostmi, pokud jim nebyl poskytnut dohled nebo nebyly poučeny.
- Děti by měly být pod dohledem, aby si se spotřebičem nehrály.
- Čištění a uživatelskou údržbu nesmí provádět děti bez dozoru.
- Děti si se spotřebičem nesmí hrát.
- Tento spotřebič mohou používat děti od 8 let a starší a osoby se sníženými fyzickými, smyslovými nebo duševními schopnostmi nebo s nedostatkem zkušeností a znalostí, pokud jim byl poskytnut dohled nebo byly poučeny o bezpečném používání spotřebiče a pokud rozumí
- Čištění a uživatelskou údržbu nesmí provádět děti, pokud nejsou starší 8 let a nejsou pod dohledem.
- Spotřebič a jeho kabel uchovávejte mimo dosah dětí mladších 8 let.

⚠ Pokyny, které je třeba dodržovat při používání spotřebiče

- Zásuvka musí být řádně uzemněna.
- Před prvním použitím vyčistěte nádobu na vodu.
- Během používání musí být výrobek umístěn na místě, kam děti snadno nedosáhnou, a kryt by měl být bezpečně uzavřen, aby se zabránilo rozlití vroucí vody.
- Tento výrobek by se měl používat pouze k převařování vody. Nevařte jiné tekutiny, jako je mléko a káva.
- Naplňte vodu podle předem nastavené hladiny, přičemž minimální hladina je na “MIN” a maximální na “MAX”.
- Před plněním, vyprazdňováním nebo čištěním nebo v době, kdy se přístroj nepoužívá, jej vypněte a odpojte ze zásuvky.
- Při přeplnění konvice může dojít k vystříknutí vařící vody.
- Nepoužívejte ani neumisťujte žádnou část tohoto spotřebiče na horké povrchy nebo do jejich blízkosti (např. na plynové nebo elektrické hořáky nebo do vyhřívané trouby).
- Nedotýkejte se povrchu horké konvice, používejte rukojeť a knoflíky.
- Abyste předešli možnému poškození párou, nestavte konvici při provozu čelem k výlevce.
- Při práci na dřevěném nábytku použijte ochrannou podložku, abyste zabránili poškození jemných povrchových úprav.
- Aby nedošlo k opaření, vždy se před zahájením provozu ujistěte, že je víko správně umístěno.

- Pokud během ohřevu sejmete víko, může dojít k opaření.
- Když je horká, opatrně otevřete víko.
- Při přenášení konvice s horkou vodou je třeba dbát zvýšené opatrnosti. Nikdy nezvedejte konvici za víko. Vždy používejte rukojeť těla.
- Nezapínejte konvici, pokud je prázdná.
- Z důvodu ochrany před nebezpečím úrazu elektrickým proudem neponořujte tuto konvici, napájecí základnu ani sadu kabelů do žádné kapaliny.
- Z důvodu ochrany před požárem jej nepoužívejte v přítomnosti výbušných a/nebo hořlavých výparů.
- Pokud byste náhodou nechali konvici pracovat bez vody, ochrana proti vyvaření ji automaticky vypne. Pokud k tomu dojde, nechte konvici vychladnout, než ji naplníte studenou vodou a znovu uvedete do varu.
- Zabraňte rozlití na konektor.
- Abyste při používání tohoto výrobku zabránili přetížení obvodu, nepoužívejte na stejném elektrickém obvodu jiný výrobek s vysokým příkonem.
- S tímto výrobkem je dodáván krátký napájecí kabel. Prodlužovací kabel se pro použití s tímto výrobkem nedoporučuje, ale pokud je nutné jej použít:
- Označená elektrická jmenovitá hodnota šňůry musí být minimálně stejná jako u výrobku.
- Uspořádejte prodlužovací kabel tak, aby nevisel na místě, kde by o něj mohl někdo zakopnout nebo za něj nechtěně zatáhnout.

ČIŠTĚNÍ A ÚDRŽBA

Podrobnosti o čištění povrchů, které přicházejí do styku s potravinami, naleznete v části Čištění a údržba.

3. TECHNICKÉ SPECIFIKACE

Napětí	Power	Frekvence
AC220-240V	1850 - 2200W	50-60Hz

Tento výrobek je v souladu s nařízením EU 2023/826 podle směrnice 2009/125/ES o požadavcích na ekologický design.
Spotřeba energie ve vypnutém stavu: 0.03 W
Spotřeba energie v pohotovostním režimu: N/A
Doba, po které výrobek přejde do režimu vypnutí: N/A

4. POPIS DÍLŮ

1. Víko
2. Zaklapávací filtr
3. Výlevka
4. Indikátor napájení
5. Vypínač zapnutí/vypnutí
6. Rukojeť
7. Ukazatel hladiny vody

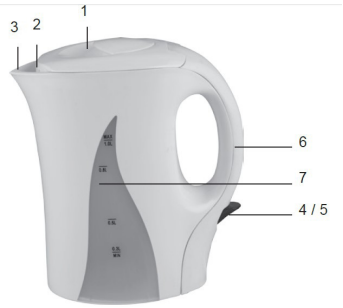

5. NÁVOD K POUŽITÍ

- Přečtěte si důležitá bezpečnostní opatření a Upozornění.
- Naplňte konvici až po značku MAX WATER a nechte vodu vyvařit, vodu vylijte, konvici ochlaďte a před použitím to zopakujte nejméně 3krát.

⚠**POZNÁMKA:** Maximální objem konvice je 1,0 l.

JAK POUŽÍVAT

1. Postavte konvici na suchý, pevný a rovný povrch.

2. Vyjměte konvici z podstavce. Víko otevřete stisknutím bezpečnostní pojistky víka. Naplňte konvici čerstvou vodou a zavřete víko. Hladina vody musí být v rozmezí min. a max. hladiny. Příliš malé množství vody způsobí vypnutí konvice dříve, než se voda uvaří.

⚠**UPOZORNĚNÍ:** Nenaplňujte vodu nad maximální hladinu, protože při vaření může voda vytéct z výlevky. Před vařením se ujistěte, že je víko pevně nasazeno zapojení do zásuvky.

3. Osušte vodu na dně tělesa, pokud je mokré, a poté konvici bezpečně umístěte zpět na základnu. Připojte zástrčku do elektrické zásuvky. Stiskněte vypínač, rozsvítí se kontrolka a konvice začne vařit vodu. Jakmile se voda uvaří, konvice se automaticky vypne díky vestavěné bezpečnostní vypínací funkci. Počkáte 30 sekund, než opětovným stisknutím vypínače vodu znovu uvaříte. Pro zastavení procesu vaření musíte kdykoli vypnout napájení zvednutím vypínače nahoru nebo přímo zvednutím konvice z napájecí základny.

⚠**POZNÁMKA:** Ujistěte se, že spínač nepřekáží a víko je pevně zavřené, konvice se nevypne, pokud je spínač omezen nebo pokud je víko otevřené.

4. Zvedněte konvici z napájecího podstavce a poté do ní nalijte vodu.

⚠**POZNÁMKA:** Při nalévání vody z konvice postupujte opatrně, protože vařící voda může způsobit opaření, kromě toho neotvírejte víko, dokud je voda uvnitř horké konvice.

5. Konvici můžete také kdykoli vypnout stisknutím vypínače. Po skončení varu nechte konvici 15 minut vychladnout a teprve poté ji znovu naplňte studenou vodou.

6. V případě potřeby opětovného převaření vody je třeba stisknout vypínač.

7. Pokud konvici nepoužíváte, můžete ji uložit na napájecí základnu.

⚠**POZNÁMKA:** Pokud přístroj nepoužíváte, vždy jej odpojte od napájení.

OCHRANA PROTI VYVAŘENÍ

Tato konvice má funkci ochrany proti varu na sucho. Pokud byste náhodou nechali konvici pracovat bez vody, funkce ochrany proti vyvaření automaticky vypne napájení. Pokud k tomu dojde, nechte konvici před opětovným naplněním studenou vodou vychladnout.

⚠**VAROVÁNÍ**

NEPONOŘUJTE DO VODY!

Z důvodu ochrany před nebezpečím úrazu elektrickým proudem neponořujte tuto konvici, její napájecí základnu ani sadu kabelů do žádné kapaliny.

6. ČIŠTĚNÍ A ÚDRŽBA

Před čištěním vždy odpojte spotřebič od elektrické zásuvky a nechte jej zcela vychladnout. Nikdy neponořujte konvici, napájecí kabel nebo napájecí základnu do vody ani nedovolte, aby se tyto části dostaly do kontaktu s vlhkostí. Vzhled těla otřete vlhkým hadříkem nebo neabrazivním čisticím prostředkem.

⚠**UPOZORNĚNÍ:** K čištění vnější strany konvice nepoužívejte chemické, ocelové, dřevěné nebo abrazivní čisticí prostředky, aby nedošlo ke ztrátě lesku.

Proces odstraňování vodního kamene z konvice

Pečlivě dodržujte všechny pokyny na výrobcích pro odstraňování vodního kamene.

1. Naplňte konvici vodou do poloviny maximální hladiny a přidejte do ní asi dvě lžíce octa.

2. Zapněte konvici a nechte roztok dosáhnout bodu varu.

3. Roztok nechte v konvici několik minut stát.

4. Vyprázdněte konvici a umyjte ji čistou vodou.

5. Po opláchnutí naplňte konvici čistou vodou a ještě jednou ji přiveďte k varu.

6. Pokud je v konvici stále přítomný vodní kámen, tento postup opakujte.

1. ⓘ VIGTIGT:

- **Læs altid instruktionsbogen omhyggeligt, før du bruger den.**
- **Denne manual kan downloades fra vores webside www.sogo.es.**
- **Opbevar disse instruktioner til senere brug.**

2. Sikkerhedsinstruktioner til brugeren

⚠ Generelle forholdsregler ved brug af elektrisk udstyr

- Brug ikke apparatet til andre formål end dem, der er beskrevet i denne vejledning.
- Apparatet må ikke bruges eller opbevares udendørs.
- Placer altid apparatet på en flad og jævn overflade.
- Dette produkt er beregnet til indendørs, ikke-industriel, ikke-kommerciel og kun til husholdningsbrug.
- Brug ikke apparatet udendørs eller til andre formål. Misbrug eller forkert håndtering kan give problemer med apparatet og forårsage skader på brugeren.
- Enheden må kun bruges til de tilsigtede formål. Vi påtager os intet ansvar for skader, der opstår som følge af forkert brug eller forkert håndtering.
- Sørg for, at den spænding, der er angivet på typeskiltet, svarer til netspændingen, før du tilslutter apparatet.
- Tag altid stikket ud af stikkontakten, når apparatet ikke er i brug. Efterlad ikke apparatet uden opsyn, når det er tændt.
- Tæt opsyn er nødvendigt, når et apparat bruges af eller i nærheden af børn.
- Før du rengør eller opbevarer dit apparat, skal du altid tage stikket ud af stikkontakten og lade det køle af.
- Enheden er ikke helt afbrudt fra strømkilden, selv efter at den er blevet slukket. For at afbryde den helt skal du tage stikket ud af stikkontakten.
- Apparaterne er ikke beregnet til at blive betjent ved hjælp af en ekstern timer eller et separat fjernbetjeningssystem.
- Dette apparat er beregnet til brug i husholdninger og lignende applikationer som f.eks.
- Personalekøkkener i butikker, kontorer og andre arbejdsmiljøer;

- Bondegårde og af kunder på hoteller, moteller og andre boligmiljøer;
- Miljøer af typen bed and breakfast;
- Catering og lignende anvendelser uden for detailhandlen.

⚠ Begrænsninger i brugen for at undgå personskade

- Lad ikke apparatet køre uden opsyn.
- Placer eller brug ikke dette apparat i nærheden af vandkilder.
- Apparatet og dets netledning må ikke placeres eller anvendes på eller i nærheden af varme overflader (f.eks. komfurplader) eller åben ild.
- Lad ikke netledningen hænge i skarpe kanter, og hold den væk fra varme genstande og flammer. Sno ikke ledningen rundt om apparatet, og bøj den ikke.
- Brug aldrig tilbehør, som ikke er anbefalet af producenten.
- Brug af tilbehør, der ikke anbefales eller sælges af apparatets producent, kan medføre brand, elektrisk stød eller personskade.
- Når du vil tage stikket ud af vægkontakten, skal du gøre det ved selve stikket og ikke ved at trække i kablet eller selve apparatet.
- For at undgå elektrisk stød skal du sørge for, at dine hænder er tørre, før du sætter stikket i eller tager det ud.
- Brug ikke apparatet med våde hænder, på fugtige gulve eller i fugtig atmosfære, da der er risiko for elektrisk stød.
- Når du bruger apparatet, skal du sørge for, at netledningen ikke kommer i klemme eller knuses.
- Vær forsigtig, når du håndterer elektriske apparater, da varmeelementets overflade er udsat for restvarme efter brug. Enhver forkert brug kan forårsage potentiel skade på brugeren og kan
- beskadige apparatet.
- Rør ikke ved apparatets ydre overflade, da den kan blive meget varm under drift. Brug i stedet håndtaget eller vanterne.
- Nedsænk aldrig apparatet eller stikket i vand eller anden væske. I tilfælde af at apparatet
- falder i vand, skal du straks afbryde strømforsyningen og bringe den til et autoriseret serviceværksted til reparation, før du bruger den igen.
- Brug ikke apparatet, hvis det er faldet på gulvet, hvis der er synlige tegn på skader, eller hvis det er utæt.
- Brug ikke apparatet, hvis ledningen eller stikket er beskadiget. Hvis ledningen er beskadiget, må den kun udskiftes af producenten, dennes serviceagent eller tilsvarende kvalificerede personer for at undgå fare.
- I tilfælde af funktionsfejl i apparatet, eller hvis det er blevet beskadiget på nogen måde, skal du returnere apparatet til det nærmeste autoriserede serviceværksted til undersøgelse, reparation eller justering.

⚠ Begrænsninger for brug sammen med børn og ældre

- Apparatet må ikke bruges af personer (herunder børn) med nedsatte fysiske, sensoriske eller mentale evner eller manglende erfaring og viden, medmindre de er under opsyn eller har fået instruktion.
- Børn skal være under opsyn for at sikre, at de ikke leger med apparatet.
- Rengøring og brugervedligeholdelse må ikke foretages af børn uden opsyn.
- Børn må ikke lege med apparatet.
- Dette apparat kan bruges af børn fra 8 år og opefter og personer med nedsatte fysiske, sensoriske eller mentale evner eller manglende erfaring og viden, hvis de er blevet overvåget eller instrueret i at bruge apparatet på en sikker måde og forstår
- Rengøring og brugervedligeholdelse må ikke foretages af børn, medmindre de er over 8 år og under opsyn.
- Opbevar apparatet og dets ledning utilgængeligt for børn under 8 år.

⚠ Instruktioner, der skal følges ved brug af apparatet

- Din stikkontakt skal være korrekt jordet.
- Rengør vandbeholderen før første brug.
- Under brug skal produktet placeres på et sted, som ikke er let tilgængeligt for børn, og låget skal være forsvarligt lukket for at undgå spild af kogende vand.
- Dette produkt må kun bruges til at koge vand. Kog ikke andre væsker som f.eks. mælk og kaffe.
- Fyld vand på i henhold til den forudindstillede vandstand med minimumsniveau ved “MIN” og maksimumsniveau ved “MAX”.
- Sluk og tag stikket ud af stikkontakten før påfyldning, tømning eller rengøring, eller når den ikke er i brug.
- Hvis kedlen overfyldes, kan der komme kogende vand ud.
- Undlad at betjene eller placere nogen del af dette apparat på eller i nærheden af varme overflader (f.eks. gas- eller elbrænder eller i en opvarmet ovn).
- Undgå at røre ved overfladen af den varme kedel, brug håndtaget og knapperne.
- For at undgå mulige dampskader må du ikke kigge på tuden, når du bruger kedlen.
- Hvis du bruger den på træmøbler, skal du bruge en beskyttelsespude for at undgå at beskadige den sarte finish.

- For at undgå skoldning skal du altid sikre dig, at låget er placeret korrekt før brug.
- Der kan opstå skoldning, hvis låget tages af under opvarmningen.
- Åbn forsigtigt låget, når det er varmt.
- Der skal udvises stor forsigtighed, når kedlen med varmt vand flyttes. Løft aldrig kedlen i låget. Brug altid håndtaget på kroppen.
- Tænd ikke for kedlen, hvis den er tom.
- For at beskytte mod elektrisk fare må kedlen, strømforsyningen eller ledningssættet ikke nedsænkes i væske.
- For at beskytte mod brand må den ikke anvendes i nærheden af eksplosive og/eller brandfarlige dampe.
- Hvis du ved et uheld lader kedlen køre uden vand, vil tørkogningsbeskyttelsen automatisk slukke for den. Hvis dette skulle ske, skal du lade kedlen køle af, før du fylder den med koldt vand og koger den igen.
- Undgå at spilde på stikket.
- For at undgå overbelastning af kredsløbet, når du bruger dette produkt, må du ikke bruge et andet produkt med høj effekt på det samme elektriske kredsløb.
- Der følger en kort strømledning med dette produkt. Det anbefales ikke at bruge en forlængerledning til dette produkt, men hvis det er nødvendigt, kan du bruge en:
- Ledningens mærkede elektriske værdi skal være mindst lige så stor som produktets.
- Placer forlængerledningen, så den ikke hænger, hvor man kan snuble over den eller trække i den utilsigtet.

RENGØRING OG VEDLIGEHOLDELSE

Se venligst afsnittet om rengøring og vedligeholdelse for detaljer om, hvordan man rengør overflader, der kommer i kontakt med fødevarer.

3. TEKNISKE SPECIFIKATIONER

Spænding	Kraft	Frekvens
AC220-240V	1850 - 2200W	50-60Hz

Dette produkt er i overensstemmelse med EU-forordning 2023/826 under direktiv 2009/125/EF om krav til miljøvenligt design.
Strømforbrug i slukket tilstand: 0.03 W
Strømforbrug i standbytilstand: N/A
Tid, hvorefter produktet går i slukket tilstand: N/A

4. BESKRIVELSE AF DELE

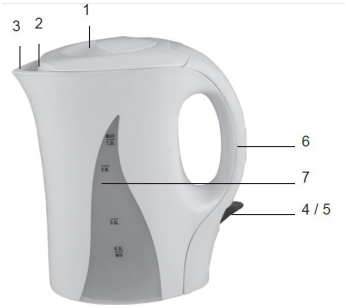

1. Låg
2. Snap-in-filter
3. Tud
4. Strømindikator
5. Tænd/sluk-kontakt
6. Håndtag
7. Indikator for vandstand

5. INSTRUKTIONER TIL BRUG

- Læs de vigtige sikkerhedsforanstaltninger og Forsigtig.
- Fyld kedlen op til MAX WATER MARK, og lad vandet koge, hæld vandet fra, afkøl kedlen, og gentag mindst 3 gange, før du bruger den.

⚠**BEMÆRK**: Kedlens maksimale kapacitet er 1,0 liter.

SÅDAN BRUGER DU

1. Placer vandkedlen lodret på en tør, robust og flad overflade.
2. Fjern elkedlen fra basen. Åbn låget ved at trykke på sikkerhedslåsen på låget. Fyld kedlen med frisk vand, og luk låget. Vandstanden skal være inden for Min- og Max-niveauet. For lidt vand vil få kedlen til at slukke, før vandet er kogt.

⚠BEMÆRK: Fyld ikke vand på over det maksimale niveau, da der kan løbe vand ud af tuden under kogning. Sørg for, at låget sidder godt fast, før du sætte stikket i stikkontakten.

3. Tør vandet på bunden af kroppen, hvis det er vådt, og sæt derefter kedlen sikkert tilbage på basen. Sæt stikket i en stikkontakt. Tryk på kontakten, indikatoren lyser, og så begynder kedlen at koge vandet. Når vandet er kogt, slukker kedlen automatisk på grund af den indbyggede sikkerhedsafbryderfunktion. Det tager 30 sekunder at vente, før du trykker på kontakten igen for at koge vandet igen. Du skal til enhver tid slukke for strømmen ved at løfte kontakten op eller løfte kedlen direkte fra strømforsyningen for at stoppe kogeprocessen.

⚠BEMÆRK: Sørg for, at kontakten er fri for forhindringer, og at låget er godt lukket. Kedlen slukker ikke, hvis kontakten er blokeret, eller hvis låget åbnes.

4. Løft kedlen fra strømforsyningen, og hæld derefter vandet på.

⚠BEMÆRK: Vær forsigtig, når du hælder vand fra kedlen, da kogende vand kan resultere i skoldning, og åbn ikke låget, mens der er vand i den varme kedel.

5. Du kan også slukke for kedlen når som helst ved at trykke på “on/off”-knappen. Når kogningen er færdig, skal du lade kedlen køle af i 15 minutter, før du fylder koldt vand på igen.
6. Hvis vandet skal koges igen, skal der trykkes på tænd/sluk-kontakten.
7. Kedlen kan opbevares på strømforsyningen, når den ikke er i brug.

⚠**BEMÆRK**: Afbryd altid strømforsyningen, når du ikke bruger den.

BESKYTTELSE MOD UDTØRRING VED KOGNING

Denne kedel har tørkogningsbeskyttelse. Hvis du ved et uheld lader kedlen køre uden vand, vil tørkogningsbeskyttelsen automatisk slukke for strømmen. Hvis det sker, skal du lade kedlen køle af og fylde den med koldt vand, før du koger igen.

⚠**ADVARSEL**

MÅ IKKE NEDSÆNKES I VAND!

For at beskytte mod elektrisk fare må denne kedel, dens strømforsyning eller ledningssæt ikke nedsænkes i nogen form for væske.

6. RENGØRING OG VEDLIGEHOLDELSE

Tag altid stikket ud af stikkontakten, og køl det helt ned før rengøring. Nedsænk aldrig kedlen, netledningen eller soklen i vand, og lad aldrig fugt komme i kontakt med disse dele. Tør udseendet af kroppen af med en fugtig klud eller et ikke-slibende rengøringsmiddel.

⚠**FORSIGTIG:** Brug ikke kemiske, stål-, træ- eller slibende rengøringsmidler til at rengøre ydersiden af kedlen for at undgå tab af glans.

Afkalkningsproces af kedel

Følg nøje alle instruktioner på afkalkningsprodukter.

1. Fyld kedlen med vand op til halvdelen af det maksimale niveau; tilsæt ca. to spiseskefulde eddike i vandet.
2. Tænd for kedlen, og lad opløsningen nå kogepunktet.
3. Lad opløsningen stå i kedlen i et par minutter.
4. Tøm kedlen, og vask den med rent vand.
5. Efter skylning fyldes kedlen med rent vand og bringes til kogepunktet endnu en gang.
6. Gentag processen, hvis der stadig er kalk i kedlen.

1. POMEMBNO:

- **Pred uporabo vedno natančno preberite navodila za uporabo.**
- **Ta navodila lahko prenesete z naše spletne strani www.sogo.es.**
- **Ta navodila shranite za uporabo v prihodnosti.**

2. Varnostna navodila za uporabnika

Splošni previdnostni ukrepi med uporabo električne opreme

- Naprave ne uporabljajte za druge namene, kot so opisani v tem priročniku.
- Naprave ne uporabljajte in ne shranjujte na prostem.
- Napravo vedno postavite na ravno in ravno površino.
- Ta izdelek je namenjen za notranjo, neindustrijsko, nekomercialno in izključno gospodinjsko uporabo.
- Predmeta ne uporabljajte na prostem ali v druge namene. Zaradi napačne uporabe ali nepravilnega ravnanja lahko pride do težav v napravi in poškodb uporabnika.
- Enota se sme uporabljati le za predvidene namene. Za škodo, ki bi nastala zaradi nepravilne uporabe ali nepravilnega ravnanja, ne odgovarjamo.
- Pred priključitvijo naprave na električno omrežje se prepričajte, da se napetost, navedena na ploščici, ujema z omrežno napetostjo.
- Ko naprave ne uporabljate, vedno izvlecite vtič iz vtičnice. Vključenega aparata ne puščajte brez nadzora.
- Kadar napravo uporabljajo otroci ali v njihovi bližini, je potreben strog nadzor.
- Pred čiščenjem ali shranjevanjem naprave jo vedno izključite iz električnega omrežja in pustite, da se ohladi.
- Naprava tudi po izklopu ni popolnoma izključena iz vira napajanja. Če jo želite popolnoma odklopiti, jo izključite iz vtičnice.
- Naprave niso namenjene upravljanju z zunanjim časovnikom ali ločenim sistemom daljinskega upravljanja.
- Ta naprava je namenjena uporabi v gospodinjstvu in podobnih aplikacijah, kot so
- Kuhinje za osebje v trgovinah, pisarnah in drugih delovnih okoljih;

- Kmetije ter stranke v hotelih, motelih in drugih stanovanjskih okoljih;
- Okolje tipa nočitev z zajtrkom;
- gostinstvo in podobne aplikacije, ki niso namenjene prodaji na drobno.

⚠ Omejitve uporabe za preprečevanje telesnih poškodb

- Naprave ne puščajte delovati brez nadzora.
- Naprave ne postavljajte in ne uporabljajte v bližini vodnih virov.
- Naprave in njenega napajalnega kabla ne postavljajte na vroče površine (npr. plošče štedilnika) ali v njihovo bližino ali v bližino odprtega ognja.
- Napajalnega kabla ne puščajte viseti na ostrih robovih in ga hranite stran od vročih predmetov in ognja. Napajalnega kabla ne ovijte okoli naprave in ga ne upogibajte.
- Nikoli ne uporabljajte dodatkov, ki jih proizvajalec ne priporoča.
- Uporaba dodatne opreme, ki je ne priporoča ali prodaja proizvajalec naprave, lahko povzroči požar, električni udar ali poškodbe oseb.
- Če želite vtič izvleči iz stenskega stika, to storite na samem vtiču in ne z vlečenjem za kabel ali napravo.
- Da bi se izognili električnemu udaru, poskrbite, da bodo vaše roke suhe, preden priključite ali odklopite vtič.
- Naprave ne uporabljajte z mokrimi rokami, na vlažnih tleh ali v vlažnem okolju, saj obstaja nevarnost električnega udara.
- Med uporabo naprave pazite, da se napajalni kabel ne zatakne ali zmečka.
- Pri ravnanju z električnimi napravami bodite previdni, saj je površina grelnega elementa po uporabi izpostavljena preostali vročini. Vsaka napačna uporaba lahko povzroči morebitne poškodbe uporabnika in lahko
- poškoduje napravo.
- Ne dotikajte se zunanje površine naprave, saj se lahko med delovanjem močno segreje. Namesto tega uporabite ročaj ali rokavice.
- Naprave ali vtiča nikoli ne potopite v vodo ali katero koli drugo tekočino. V primeru, da aparat
- pade v vodo, ga pred ponovno uporabo nemudoma izključite iz električnega omrežja in odnesite na popravilo k pooblaščenemu serviserju.
- Naprave ne uporabljajte, če je padla na tla, če ima vidne znake poškodb ali če pušča.
- Naprave ne uporabljajte, če je kabel ali vtič poškodovan. Če je kabel poškodovan, ga sme zamenjati le proizvajalec, njegov servisni zastopnik ali podobno usposobljene osebe, da bi se izognili nevarnosti.
- V primeru nepravilnega delovanja ali kakršne koli poškodbe aparata ga vrnite najbližjemu pooblaščenemu servisu, da ga pregleda,

popravi ali nastavi.

⚠ Omejitve uporabe pri uporabi z otroki in starejšimi

- Naprave ne smejo uporabljati osebe (vključno z otroki) z zmanjšanimi fizičnimi, senzoričnimi ali duševnimi sposobnostmi ali osebe s pomanjkanjem izkušenj in znanja, razen če so bile nadzorovane ali poučene.
- Otroke je treba nadzorovati, da se ne igrajo z napravo.
- Otroci brez nadzora ne smejo čistiti in vzdrževati naprave.
- Otroci se z napravo ne smejo igrati.
- To napravo lahko uporabljajo otroci, stari od 8 let, in osebe z zmanjšanimi fizičnimi, senzoričnimi ali duševnimi sposobnostmi ali s pomanjkanjem izkušenj in znanja, če so bile nadzorovane ali poučene o varni uporabi naprave in razumejo
- Otroci ne smejo čistiti in vzdrževati naprave, razen če so starejši od 8 let in pod nadzorom.
- Napravo in kabel hranite zunaj dosega otrok, mlajših od 8 let.

⚠ Navodila, ki jih je treba upoštevati pri uporabi aparata

- Napajalna vtičnica mora biti pravilno ozemljena.
- Pred prvo uporabo očistite posodo za vodo.
- Med uporabo mora biti izdelek nameščen na mestu, ki ga otroci ne morejo zlahka doseči, pokrov pa mora biti varno zaprt, da se prepreči razlitje vrele vode.
- Ta izdelek se sme uporabljati samo za kuhanje vode. Drugih tekočin, kot sta mleko in kava, ne kuhajte.
- Napolnite z vodo glede na vnaprej nastavljeno raven vode, pri čemer je najnižja raven na “MIN”, najvišja pa na “MAX”.
- Pred polnjenjem, praznjenjem ali čiščenjem ali kadar naprave ne uporabljate, jo izklopite in izvlecite iz vtičnice.
- Če je kotliček preveč napolnjen, lahko pride do izliva vrele vode.
- Ne uporabljajte in ne postavljajte nobenega dela te naprave na vroče površine ali v njihovo bližino (npr. na plinski ali električni gorilnik ali v ogrevano pečico).
- Ne dotikajte se površine vročega kotlička, uporabljajte ročaj in gumbe.
- Da bi se izognili morebitnim poškodbam zaradi pare, med delovanjem kotlička ne obrnite proti izlivu.
- Pri uporabi na lesenem pohištvu uporabite zaščitno podlogo, da ne

poškodujete občutljivih površin.

- Da bi se izognili opeklinam, se pred uporabo vedno prepričajte, da je pokrov pravilno nameščen.
- Če med segrevanjem odstranite pokrov, lahko pride do opeklin.
- Previdno odprite pokrov, ko je vroč.
- Pri premikanju kotlička z vročo vodo je treba biti zelo previden. Nikoli ne dvigujte kotlička za pokrov. Vedno uporabljajte ročaj za telo.
- Ne vklopite kotlička, če je prazen.
- Zaradi zaščite pred nevarnostjo električnega udara ne potapljajte kotlička, podstavka za napajanje ali kompleta kablov v nobeno tekočino.
- Zaradi zaščite pred požarom ga ne uporabljajte v prisotnosti eksplozivnih in/ali vnetljivih hlapov.
- Če bi slučajno dovolili, da deluje brez vode, ga bo zaščita pred suhim vrenjem samodejno izklopila. Če se to zgodi, počakajte, da se čajnik ohladi, nato pa ga napolnite s hladno vodo in ponovno zavrite.
- Izogibajte se razlitju na priključek.
- Da bi se izognili preobremenitvi tokokroga pri uporabi tega izdelka, v istem električnem tokokrogu ne uporabljajte drugega visokozmogljivega izdelka.
- Temu izdelku je priložen kratek napajalni kabel. Podaljševalnik ni priporočljiv za uporabo s tem izdelkom, če pa ga je treba uporabiti:
- Označena električna nazivnost kabla mora biti vsaj tako velika kot električna nazivnost izdelka.
- Podaljševalni kabel namestite tako, da ne visi na mestu, kjer bi se lahko spotaknili ali ga nenamerno potegnili.

ČIŠČENJE IN VZDRŽEVANJE

Podrobnosti o čiščenju površin, ki pridejo v stik s hrano, najdete v razdelku o čiščenju in vzdrževanju.

3. TEHNIČNE SPECIFIKACIJE

Napetost	Napajanje	Frekvenca
AC220-240V	1850 - 2200W	50-60Hz

Ta izdelek je skladen z Uredbo EU 2023/826 v skladu z Direktivo 2009/125/ES o zahtevah za okoljsko primerno zasnovo.
Poraba energije v izklopljenem načinu: 0.03 W
Poraba energije v stanju pripravljenosti: N/A
Čas, po katerem izdelek preide v način izklopa: N/A

4. OPIS DELOV

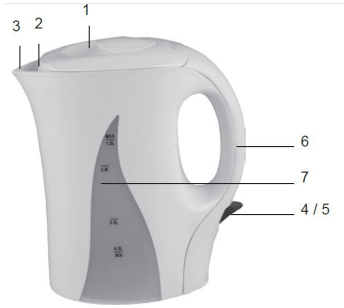

1. Pokrov
2. Vstavljivi filter
3. Iztok
4. Indikator napajanja
5. Stikalo za vklop/izklop
6. Ročaj
7. Indikator nivoja vode

5. NAVODILA ZA UPORABO

- Preberite pomembne zaščitne ukrepe in Opozorilo.
- Napolnite kotliček do oznake MAX WATER in pustite, da voda zavre, vodo odlijete, ohladite kotliček in to pred uporabo ponovite vsaj trikrat.

⚠**OPOMBA:** Največja zmogljivost kotlička je 1,0 l.

KAKO UPORABLJATI

1. Kotel za vodo postavite pokonci na suho, stabilno in ravno površino.
2. Odstranite čajnik s podstavka. Odprite pokrov tako, da pritisnete varnostno zaporo pokrova. Kotel napolnite s svežo vodo in zaprite pokrov. Nivo vode mora biti znotraj vrednosti Min in Max. Premajhna količina vode bo povzročila, da se kuhalnik izklopi, še preden voda zavre.
⚠**OPOMBA**: Ne napolnite vode nad najvišjo dovoljeno raven, saj se lahko voda med kuhanjem razlije iz iztoka. Prepričajte se, da je pokrov trdno nameščen, preden priključitev v električno vtičnico**.**
3. Osušite vodo na dnu telesa, če je mokro, nato pa kotel varno namestite nazaj na podstavek. Vtič priključite v električno vtičnico. Pritisnite stikalo, indikator se bo prižgal, nato pa bo kotliček začel kuhati vodo. Ko voda zavre, se bo zaradi vgrajene funkcije varnostnega izklopa samodejno izklopil. Pred ponovnim pritiskom na stikalo boste morali počakati 30 sekund, da voda ponovno zavre. Če želite ustaviti postopek kuhanja, morate kadar koli izklopiti napajanje z dvigom stikala navzgor ali neposredno dvigniti kotliček z električnega podstavka.
⚠**OPOMBA**: Prepričajte se, da stikalo ni ovirano in da je pokrov trdno zaprt; če je stikalo ovirano ali če je pokrov odprt, se kuhalnik ne izklopi.
4. Dvignite kotliček z električnega podstavka in nato nalijte vodo.
⚠**OPOMBA:** Pri nalivanju vode iz kotlička ravnajte previdno, saj se lahko zaradi vrele vode opečete, poleg tega ne odpirajte pokrova, ko je voda v vročem kotličku.
5. Kotel lahko kadar koli izklopite tudi s pritiskom na stikalo za vklop/izklop. Po končanem vrenju pustite, da se čajnik ohladi za 15 minut, preden ga ponovno napolnite s hladno vodo**.**
6. Če je treba vodo ponovno zavreti, je treba pritisniti stikalo za vklop/izklop.
7 Kadar kuhalnika ne uporabljate, ga lahko shranite na električnem podstavku.
⚠**OPOMBA:** Ko naprave ne uporabljate, vedno odklopite napajanje.

ZAŠČITA PRED IZSUŠITVIJO

Ta kotliček ima funkcijo zaščite pred suhim vrenjem. Če bi slučajno pustili čajnik delovati brez vode, bo funkcija zaščite pred suhim vrenjem samodejno izklopila napajanje. Če se to zgodi, počakajte, da se čajnik ohladi, preden ga napolnite s hladno vodo in ga ponovno zavrete.

⚠**OPOZORILO**

NE POTAPLJAJTE V VODO!

Zaradi zaščite pred nevarnostjo električnega udara ne potapljajte tega kuhalnika, njegovega električnega podstavka ali kompleta kabla v nobeno tekočino.

6. ČIŠČENJE IN VZDRŽEVANJE

Pred čiščenjem napravo vedno izključite iz električne vtičnice in jo popolnoma ohladite. Kuhalnika, napajalnega kabla ali električnega podstavka nikoli ne potopite v vodo in ne dovolite, da pride vlaga v stik s temi deli. Videz telesa obrišite z vlažno krpo ali neabrazivnim čistilom.
⚠**OPOZORILO:** Za čiščenje zunanjosti kotla ne uporabljajte kemičnih, jeklenih, lesenih ali abrazivnih čistil, da preprečite izgubo sijaja.
Postopek odstranjevanja vodnega kamna iz kotla

Natančno upoštevajte vsa navodila na izdelkih za odstranjevanje vodnega kamna.

1. Kotel napolnite z vodo do polovice najvišjega nivoja; v vodo dodajte približno dve žlici kisa.
2. Vključite kotel in pustite, da raztopina doseže vrelišče.
3. Raztopino pustite v kotličku nekaj minut.
4. Izpraznite kotliček in ga operite s čisto vodo.
5. Po izpiranju napolnite kotel s čisto vodo in še enkrat zavrite.
6. Če je v kotličku še vedno prisoten vodni kamen, postopek ponovite.

1. VAŽNO:

- **Prije uporabe uvijek pažljivo pročitajte knjižicu s uputama.**
- **Ovaj priručnik možete preuzeti s naše web stranice www.sogo.es**
- **Sačuvajte ove upute za buduću upotrebu.**

2. Sigurnosne upute za korisnika

Opće mjere opreza tijekom uporabe električne opreme

- Ne koristite uređaj za bilo koju drugu svrhu osim one opisane u ovom priručniku.
- Ne koristite niti spremite uređaj na otvorenom prostoru.
- Uvijek postavite uređaj na ravnu i jednaku površinu.
- Ovaj proizvod je namijenjen za unutarnju, neindustrijsku, nekomercijalnu i samo za kućnu upotrebu.
- Ne koristite uređaj na otvorenom niti za bilo koju drugu svrhu. Nepravilna upotreba ili neispravno rukovanje mogu uzrokovati probleme u radu uređaja i ozljede korisnika.
- Uređaj se smije koristiti samo za namijenjene svrhe. Ne prihvaćamo odgovornost za štete nastale zbog nepravilne uporabe ili neispravnog rukovanja.
- Prije uključivanja uređaja provjerite odgovara li napon naveden na nazivnoj pločici naponu napajanja.
- Uvijek izvadite utikač iz strujne utičnice kada uređaj nije u upotrebi. Ne ostavljajte uređaj bez nadzora dok je uključen.
- Potreban je nadzor kada uređaj koriste ili su u njegovoj blizini djeca.
- Prije čišćenja ili spremanja uređaja, uvijek ga isključite iz strujnog napajanja i pustite da se ohladi.
- Uređaj nije potpuno odspojen od izvora napajanja ni nakon što je isključen. Da biste ga potpuno isključili, odspojite ga iz utičnice.
- Uređaji nisu namijenjeni za rad pomoću vanjskog timera ili zasebnog sustava daljinskog upravljanja.
- Ovaj uređaj je namijenjen za kućnu upotrebu i slične primjene kao što su:
- Kuhinje za osoblje u trgovinama, uredima i drugim radnim okruženjima;

- Poljoprivredna gospodarstva i od strane gostiju u hotelima, motelima i drugim stambenim objektima;
- Pansioni;
- Uslužne djelatnosti i slične nekmaloprodajne primjene.

⚠ Ograničenja uporabe kako bi se izbjegle ozljede

- Ne ostavljajte uređaj da radi bez nadzora.
- Ne postavljajte niti koristite ovaj uređaj u blizini izvora vode.
- Ne postavljajte niti koristite uređaj i njegov strujni kabel na ili u blizini vrućih površina (npr. ploče štednjaka) ili otvorenog plamena.
- Ne ostavljajte kabel da visi s oštrih rubova i držite ga podalje od vrućih predmeta i plamena. Nemojte namotavati kabel oko uređaja i ne savijajte ga.
- Nikada nemojte koristiti dodatke koji nisu preporučeni od strane proizvođača.
- Korištenje dodataka koji nisu preporučeni ili prodani od strane proizvođača uređaja može rezultirati požarom, električnim udarom ili ozljedom osoba.
- Kada želite izvaditi utikač iz utičnice, to učinite na samom utikaču, a ne povlačenjem za kabel ili uređaj.
- Kako biste izbjegli električni udar, provjerite jesu li vam ruke suhe prije uključivanja ili isključivanja uređaja.
- Ne koristite uređaj mokrim rukama, na vlažnim podovima ili kada je atmosfera vlažna, postoji rizik od električnog udara.
- Tijekom korištenja uređaja, pazite da strujni kabel ne bude uhvaćen ili zgnječen.
- Budite oprezni prilikom rukovanja električnim uređajima jer površina grijaćeg elementa može zadržati toplinu nakon upotrebe. Svaka zloupotreba može uzrokovati potencijalne ozljede korisnika i oštetiti uređaj.
- Ne dodirujte vanjsku površinu uređaja jer može postati vrlo vruća tijekom rada. Umjesto toga, koristite ručku ili rukavice.
- Nikada ne uranjajte uređaj ili utikač u vodu ili bilo koju drugu tekućinu. U slučaju da uređaj padne u vodu, odmah ga isključite iz napajanja i odnesite u ovlašteni servis na popravak prije ponovne upotrebe.
- Ne koristite uređaj ako je pao na pod, ako su vidljivi znakovi oštećenja ili ako curi.
- Ne koristite uređaj ako su kabel ili utikač oštećeni. U slučaju oštećenja kabela, mora ga zamijeniti samo proizvođač, njegov servisni agent ili slično kvalificirane osobe kako bi se izbjegla opasnost.
- U slučaju kvara uređaja ili ako je na bilo koji način oštećen, vratite uređaj najbližem ovlaštenom servisu na pregled, popravak ili prilagodbu.

⚠ Ograničenja uporabe kod djece i starijih osoba

- Uređaj ne smiju koristiti osobe (uključujući djecu) sa smanjenim fizičkim, senzoričkim ili mentalnim sposobnostima, ili nedostatkom iskustva i znanja, osim ako su pod nadzorom ili im je dana uputa.
- Djeca trebaju biti pod nadzorom kako bi se osiguralo da se ne igraju s uređajem.
- Čišćenje i održavanje uređaja ne smiju obavljati djeca bez nadzora.
- Djeca se ne smiju igrati s uređajem.
- Ovaj uređaj mogu koristiti djeca starija od 8 godina i osobe sa smanjenim fizičkim, senzoričkim ili mentalnim sposobnostima ili nedostatkom iskustva i znanja ako su pod nadzorom ili im je dana uputa o sigurnoj upotrebi uređaja i razumiju opasnosti.
- Čišćenje i održavanje uređaja ne smiju obavljati djeca mlađa od 8 godina, osim ako su pod nadzorom.
- Držite uređaj i njegov kabel izvan dohvata djece mlađe od 8 godina.

⚠ Upute kojih se morate pridržavati prilikom korištenja uređaja

- Vaša utičnica mora biti pravilno uzemljena.
- Očistite spremnik za vodu prije prve upotrebe.
- Tijekom upotrebe, proizvod mora biti smješten na mjestu koje nije lako dostupno djeci, a poklopac mora biti sigurno zatvoren kako bi se izbjeglo prolijevanje kipuće vode.
- Ovaj proizvod treba koristiti samo za kuhanje vode. Nemojte kuhati druge tekućine poput mlijeka i kave.
- Napunite vodu prema unaprijed postavljenom nivou vode s minimalnom razinom na “MIN” i maksimalnom razinom na “MAX”.
- Isključite uređaj i isključite ga iz struje prije punjenja, pražnjenja ili čišćenja, ili kada nije u upotrebi.
- Ako je čajnik prepunjen, kipuća voda može prsnuti.
- Ne postavljajte niti koristite bilo koji dio ovog uređaja na ili u blizini vrućih površina (kao što su plinski ili električni štednjaci ili u pećnici).
- Izbjegavajte dodirivanje površine vrućeg čajnika, koristite ručku i dugmad.
- Kako biste izbjegli moguća oštećenja od pare, nemojte okretati izljev prema licu prilikom korištenja čajnika.
- Ako koristite drveni namještaj, upotrijebite zaštitnu podlogu kako biste spriječili oštećenja osjetljivih površina.
- Kako biste izbjegli opekotine, uvijek osigurajte da je poklopac ispra-

vno postavljen prije rada.
- Opekline mogu nastati ako se poklopac ukloni tijekom zagrijavanja.
- Pažljivo otvorite poklopac kada je vruć.
- Treba biti vrlo oprezan prilikom pomicanja čajnika s vrućom vodom. Nikada ne podižite čajnik za njegov poklopac. Uvijek koristite ručku tijela.
- Ne uključujte čajnik ako je prazan.
- Kako biste izbjegli električnu opasnost, nemojte uranjati ovaj čajnik, njegovu bazu ili kabel u bilo koju tekućinu.
- Kako biste spriječili požar, nemojte ga koristiti u prisutnosti eksplozivnih i/ili zapaljivih para.
- Ako slučajno dopustite da čajnik radi bez vode, zaštita od pregrijavanja automatski će ga isključiti. Ako se to dogodi, pustite da se čajnik ohladi prije nego što ga ponovno napunite hladnom vodom i ponovo zakuhate.
- Izbjegavajte prolijevanje na priključak.
- Kako biste izbjegli preopterećenje strujnog kruga prilikom korištenja ovog proizvoda, nemojte koristiti drugi uređaj visoke snage na istom električnom krugu.
- Ovaj proizvod dolazi s kratkim napojnim kabelom. Produžni kabel nije preporučen za upotrebu s ovim proizvodom, ali ako ga morate koristiti:
- Označena električna snaga kabela mora biti najmanje jednaka onoj proizvoda.
- Postavite produžni kabel tako da ne visi gdje ga se može spotaknuti ili nenamjerno povući.

ČIŠĆENJE I ODRŽAVANJE

Molimo pogledajte odjeljak za čišćenje i održavanje za detalje o čišćenju površina koje dolaze u kontakt s hranom.

3. TEHNIČKE SPECIFIKACIJE

Napon	Snaga	Frekvencija
AC220-240V	1850 - 2200W	50-60Hz

Ovaj je proizvod u skladu s EU uredbom 2023/826 prema Direktivi 2009/125/EC o zahtjevima ekološkog dizajna.
Potrošnja energije u isključenom stanju: 0.03 W
Potrošnja energije u stanju pripravnosti: N/A
Vrijeme nakon kojeg proizvod ulazi u način rada isključeno: N/A

4. OPIS DIJELOVA

1. Pokrywa
2. Filtr zatrzaskowy
3. Wylewka
4. Wskaźnik zasilania
5. Włącznik/wyłącznik
6. Uchwyt
7. Wskaźnik poziomu wody

5. UPUTE ZA UPORABU

- Pročitajte važne sigurnosne mjere i upozorenja.
- Napunite čajnik do maksimalne oznake za vodu i pustite da voda prokuha, izlijte vodu, ohladite čajnik i ponovite postupak barem 3 puta prije upotrebe.

⚠**NAPOMENA:** Maksimalni kapacitet čajnika je 1,0L.

KAKO KORISTITI

1. Postavite čajnik uspravno na suhu, čvrstu i ravnu površinu.
2. Zdejmij czajnik z podstawy. Otwórz pokrywę, naciskając blokadę zabezpieczającą pokrywę. Napełnij czajnik świeżą wodą i zamknij pokrywę. Poziom wody musi mieścić się w zakresie wartości Min i Max. Zbyt niski poziom wody spowoduje wyłączenie czajnika przed zagotowaniem wody.
⚠**NAPOMENA:** Nemojte puniti vodu iznad maksimalne razine jer voda može izliti iz izljevke prilikom vrenja. Provjerite je li poklopac čvrsto postavljen prije priključivanja u utičnicu.
3. Osušite vodu na dnu tijela ako je mokra, zatim čvrsto postavite čajnik natrag na bazu. Priključite utikač u strujnu utičnicu. Pritisnite prekidač prema dolje, indikator će se upaliti, a zatim će čajnik početi zagrijavati vodu. Nakon što voda proključa, čajnik će se automatski isključiti zbog ugrađene funkcije sigurnosnog isključivanja. Trebat ćete pričekati 30 sekundi prije nego što ponovno pritisnete prekidač za ponovno kuhanje vode. Možete isključiti napajanje podizanjem prekidača ili izravnim podizanjem čajnika s baze u bilo kojem trenutku da biste zaustavili proces kuhanja.
⚠**NAPOMENA:** Provjerite je li prekidač slobodan od prepreka i je li poklopac čvrsto zatvoren, čajnik se neće isključiti ako je prekidač blokiran ili ako je poklopac otvoren.
4. Podignite čajnik s baze i ulijte vodu.
⚠**NAPOMENA:** Budite oprezni pri izlijevanju vode iz vašeg čajnika jer kipuća voda može izazvati opekline, osim toga, nemojte otvarati poklopac dok je voda još uvijek u vrućem čajniku.
5. Čajnik možete isključiti u bilo kojem trenutku pritiskom na prekidač za uključivanje/isključivanje. Nakon što je kuhanje završeno, pustite da se čajnik ohladi 15 minuta prije nego ga ponovno napunite hladnom vodom.
6. Ako je potrebno ponovno zakuhati vodu, pritisnite prekidač za uključivanje/isključivanje.
7. Čajnik se može pohraniti na bazu kada nije u upotrebi.
⚠**NAPOMENA:** Uvijek isključite napajanje kada ga ne koristite.

ZAŠTITA OD PREGRIJAVANJA

Ovaj čajnik ima funkciju zaštite od pregrijavanja. Ako slučajno dopustite da čajnik radi bez vode, funkcija zaštite od pregrijavanja automatski će isključiti napajanje. Ako se to dogodi, pustite da se čajnik ohladi prije nego ga ponovno napunite hladnom vodom i ponovno zakuhate.

⚠**UPOZORENJE**
NEMOJTE URANJATI U VODU!
Kako biste spriječili električnu opasnost, nemojte uranjati ovaj čajnik, njegovu bazu ili kabel u bilo koju tekućinu.

6. ČIŠĆENJE I ODRŽAVANJE

Uvijek isključite uređaj iz strujne utičnice i pustite ga da se potpuno ohladi prije čišćenja. Nikada ne uranjajte čajnik, kabel za napajanje ili bazu u vodu, niti dopuštajte da vlaga dođe u kontakt s ovim dijelovima. Obrišite vanjsku površinu tijela vlažnom krpom ili sredstvom za čišćenje koje ne oštećuje površinu.
⚠**OPREZ:** Nemojte koristiti kemikalije, čelik, drvo ili abrazivna sredstva za čišćenje vanjskog dijela čajnika kako biste spriječili gubitak sjaja.
Postupak uklanjanja kamenca iz čajnika:

Molimo pažljivo slijedite sve upute na proizvodima za uklanjanje kamenca.
1. Napunite čajnik vodom do polovice maksimalne razine; dodajte oko dvije žlice octa u vodu.
2. Uključite čajnik i pustite da otopina dosegne točku ključanja.
3. Ostavite otopinu u čajniku nekoliko minuta.
4. Ispraznite čajnik i operite ga čistom vodom.
5. Nakon ispiranja, napunite čajnik čistom vodom i pustite da ponovno zakipi.
6. Ako je kamenac još uvijek prisutan u čajniku, ponovite ovaj postupak.

1. ⓘ WAŻNE:

- **Przed rozpoczęciem korzystania z urządzenia należy zawsze uważnie przeczytać instrukcję obsługi.**
- **Instrukcję tę można pobrać z naszej strony internetowej www.sogo.es.**
- **Instrukcję należy zachować na przyszłość.**

2. Instrukcje bezpieczeństwa dla użytkownika

⚠ Ogólne środki ostrożności podczas korzystania z urządzeń elektrycznych

- Nie używaj urządzenia do celów innych niż opisane w niniejszej instrukcji.
- Nie używaj ani nie przechowuj urządzenia na zewnątrz.
- Urządzenie należy zawsze umieszczać na płaskiej i równej powierzchni.
- Ten produkt jest przeznaczony do użytku wewnętrznego, nieprzemysłowego, niekomercyjnego i wyłącznie do użytku domowego.
- Nie używaj urządzenia na zewnątrz ani do innych celów. Nieprawidłowe użytkowanie lub niewłaściwa obsługa może spowodować problemy z urządzeniem i obrażenia użytkownika.
- Urządzenie może być używane wyłącznie zgodnie z przeznaczeniem. Nie ponosimy odpowiedzialności za szkody wynikające z niewłaściwego użytkowania lub nieprawidłowej obsługi.
- Przed podłączeniem urządzenia należy upewnić się, że napięcie wskazane na tabliczce znamionowej odpowiada napięciu sieciowemu.
- Gdy urządzenie nie jest używane, należy zawsze wyjmować wtyczkę z gniazda zasilania. Nie pozostawiać włączonego urządzenia bez nadzoru.
- Gdy urządzenie jest używane przez dzieci lub w ich pobliżu, konieczny jest ścisły nadzór.
- Przed czyszczeniem lub przechowywaniem urządzenia należy zawsze odłączyć je od zasilania i odczekać, aż ostygnie.
- Urządzenie nie jest całkowicie odłączone od źródła zasilania, nawet po jego wyłączeniu. Aby całkowicie odłączyć urządzenie, należy odłączyć je od wtyczki zasilania.
- Urządzenia nie są przeznaczone do obsługi za pomocą zewnętrznego wyłącznika czasowego lub oddzielnego systemu zdalnego sterowania.
- To urządzenie jest przeznaczone do użytku domowego i podobnych zastosowań, takich jak

- Pomieszczenia kuchenne dla personelu w sklepach, biurach i innych miejscach pracy;

- Domy wiejskie i klienci w hotelach, motelach i innych środowiskach mieszkalnych;
- Środowiska typu bed and breakfast;
- Catering i podobne zastosowania niedetaliczne.

⚠ Ograniczenia dotyczące użytkowania w celu uniknięcia obrażeń ciała

- Nie pozwól, aby urządzenie działało bez nadzoru.
- Nie umieszczaj ani nie używaj tego urządzenia w pobliżu źródeł wody.
- Nie należy umieszczać ani używać urządzenia i jego przewodu zasilającego na gorących powierzchniach (np. płytach kuchennych) lub w ich pobliżu, ani też w pobliżu otwartego ognia.
- Nie pozostawiaj przewodu zasilającego zwisającego z ostrych krawędzi i trzymaj go z dala od gorących przedmiotów i płomieni. Nie owijać przewodu wokół urządzenia i nie zginać go.
- Nigdy nie używaj akcesoriów, które nie są zalecane przez producenta.
- Korzystanie z akcesoriów niezalecanych lub sprzedawanych przez producenta urządzenia może spowodować pożar, porażenie prądem elektrycznym lub obrażenia ciała.
- Jeśli chcesz wyjąć wtyczkę z kontaktu ściennego, zrób to przy samej wtyczce, a nie ciągnąc za kabel lub samo urządzenie.
- Aby uniknąć porażenia prądem, przed podłączeniem lub odłączeniem urządzenia należy upewnić się, że ręce są suche.
- Nie używaj urządzenia mokrymi rękami, na wilgotnej podłodze lub w wilgotnej atmosferze, ponieważ grozi to porażeniem prądem elektrycznym.
- Podczas korzystania z urządzenia należy upewnić się, że przewód zasilający nie zostanie przytrzaśnięty ani zgnieciony.
- Należy zachować ostrożność podczas obsługi urządzeń elektrycznych, ponieważ powierzchnia elementu grzejnego jest narażona na ciepło resztkowe po użyciu. Każde niewłaściwe użycie może spowodować potencjalne obrażenia użytkownika i może
- uszkodzić urządzenie.
- Nie należy dotykać zewnętrznej powierzchni urządzenia, ponieważ może się ona bardzo nagrzewać podczas pracy. Zamiast tego należy użyć uchwytu lub rękawiczek.
- Nigdy nie zanurzać urządzenia ani wtyczki w wodzie lub innym płynie. W przypadku uszkodzenia urządzenia
- Jeśli urządzenie wpadnie do wody, należy natychmiast odłączyć je od zasilania i oddać do autoryzowanego serwisu w celu naprawy przed

ponownym użyciem.

- Nie używaj urządzenia, jeśli spadło ono na podłogę, ma widoczne ślady uszkodzenia lub jest nieszczelne.
- Nie używaj urządzenia, jeśli kabel lub wtyczka są uszkodzone. W przypadku uszkodzenia przewodu, musi on zostać wymieniony wyłącznie przez producenta, jego przedstawiciela serwisowego lub podobnie wykwalifikowane osoby w celu uniknięcia zagrożenia.
- W przypadku nieprawidłowego działania urządzenia lub jeśli zostało ono w jakikolwiek sposób uszkodzone, należy zwrócić urządzenie do najbliższego autoryzowanego serwisu w celu sprawdzenia, naprawy lub regulacji.

⚠ Ograniczenia dotyczące użytkowania przez dzieci i osoby starsze

- Urządzenie nie może być używane przez osoby (w tym dzieci) o ograniczonych zdolnościach fizycznych, sensorycznych lub umysłowych, lub nieposiadające doświadczenia i wiedzy, chyba że są one nadzorowane lub zostały poinstruowane.
- Dzieci powinny być nadzorowane, aby nie bawiły się urządzeniem.
- Czyszczenie i konserwacja nie mogą być wykonywane przez dzieci bez nadzoru.
- Dzieci nie powinny bawić się urządzeniem.
- To urządzenie może być używane przez dzieci w wieku od 8 lat i starsze oraz osoby o ograniczonych zdolnościach fizycznych, sensorycznych lub umysłowych lub nieposiadające doświadczenia i wiedzy, jeśli są one nadzorowane lub zostały poinstruowane w zakresie bezpiecznego korzystania z urządzenia i rozumieją, że
- Czyszczenie i konserwacja nie mogą być wykonywane przez dzieci, chyba że mają one więcej niż 8 lat i są nadzorowane.
- Urządzenie i jego przewód należy przechowywać w miejscu niedostępnym dla dzieci w wieku poniżej 8 lat.

⚠ Instrukcje, których należy przestrzegać podczas korzystania z urządzenia

- Gniazdo zasilania musi być prawidłowo uziemione.
- Wyczyść pojemnik na wodę przed pierwszym użyciem.
- Podczas użytkowania produkt musi znajdować się w miejscu niedostępnym dla dzieci, a pokrywa powinna być bezpiecznie zamknięta, aby uniknąć rozlania wrzątku.
- Ten produkt powinien być używany wyłącznie do gotowania wody.

Nie należy gotować innych płynów, takich jak mleko czy kawa.

- Napełnij wodą zgodnie z ustawionym poziomem wody, ustawiając poziom minimalny na "MIN", a maksymalny na "MAX".
- Przed napełnianiem, opróżnianiem, czyszczeniem lub gdy urządzenie nie jest używane, należy je wyłączyć i wyjąć wtyczkę z gniazdka.
- W przypadku przepełnienia czajnika może dojść do wyrzucenia wrzącej wody.
- Nie używaj ani nie umieszczaj żadnej części tego urządzenia na lub w pobliżu gorących powierzchni (takich jak palniki gazowe lub elektryczne lub w rozgrzanym piekarniku).
- Unikaj dotykania powierzchni gorącego czajnika, używaj uchwytu i pokręteł.
- Aby uniknąć ewentualnych uszkodzeń spowodowanych przez parę, podczas korzystania z czajnika nie należy kierować go w stronę wylewki.
- W przypadku pracy na meblach drewnianych należy użyć podkładki ochronnej, aby zapobiec uszkodzeniu delikatnych wykończeń.
- Aby uniknąć poparzenia, przed rozpoczęciem pracy należy zawsze upewnić się, że pokrywa jest prawidłowo ustawiona.
- Jeśli pokrywa zostanie zdjęta podczas podgrzewania, może dojść do poparzenia.
- Ostrożnie otworzyć pokrywę, gdy jest gorąca.
- Podczas przenoszenia czajnika z gorącą wodą należy zachować szczególną ostrożność. Nigdy nie podnoś czajnika za pokrywkę. Zawsze używaj uchwytu na korpusie.
- Nie włączaj czajnika, jeśli jest pusty.
- W celu ochrony przed porażeniem prądem elektrycznym nie wolno zanurzać czajnika, podstawy zasilającej ani zestawu przewodów w żadnym płynie.
- W celu ochrony przed pożarem nie należy używać urządzenia w obecności wybuchowych i/lub łatwopalnych oparów.
- Jeśli przypadkowo dopuścisz do pracy czajnika bez wody, zabezpieczenie przed wygotowaniem automatycznie go wyłączy. W takim przypadku należy odczekać, aż czajnik ostygnie, a następnie napełnić go zimną wodą i ponownie zagotować.
- Unikać rozlania płynu na złącze.
- Aby uniknąć przeciążenia obwodu podczas korzystania z tego produktu, nie należy używać innego produktu o dużej mocy w tym samym obwodzie elektrycznym.
- Do produktu dołączony jest krótki przewód zasilający. Przedłużacz nie jest zalecany do użytku z tym produktem, ale jeśli jest to konieczne, należy go użyć:

- Oznaczone parametry elektryczne przewodu muszą być co najmniej tak wysokie, jak parametry produktu.
- Ułóż przedłużacz tak, aby nie zwisał w miejscu, w którym można się o niego potknąć lub przypadkowo pociągnąć.

3. DANE TECHNICZNE

Napięcie	Moc	Częstotliwość
AC220-240V	1850 - 2200W	50-60Hz

Ten produkt jest zgodny z rozporządzeniem UE 2023/826 na mocy dyrektywy 2009/125/WE w sprawie wymogów dotyczących ekoprojektu.
Zużycie energii w trybie wyłączenia: 0.03 W
Zużycie energii w trybie czuwania: N/A
Czas, po którym produkt przechodzi w tryb wyłączenia: N/A

4. OPIS CZĘŚCI

1. Pokrywa
2. Wylewka
3. Stalowy korpus
4. Złącze bazowe
5. Włącznik/wyłącznik
6. Wodowskaz
7. Uchwyt
8. Przycisk pokrywy

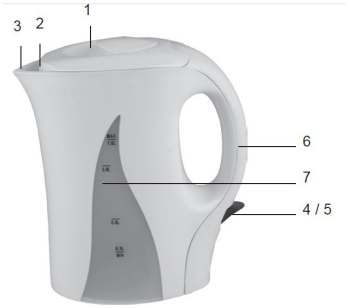

5. INSTRUKCJA OBSŁUGI

- Zapoznaj się z ważnymi zabezpieczeniami i ostrzeżeniami.
- Napełnij czajnik do MAKSYMALNEGO POZIOMU WODY i pozwól wodzie zagotować się, wylej wodę, ostudź czajnik i powtórz czynność co najmniej 3 razy przed użyciem.

⚠**UWAGA:** Maksymalna pojemność czajnika wynosi 1,0 l.

SPOSÓB UŻYCIA

1. Ustaw czajnik pionowo na suchej, stabilnej i płaskiej powierzchni.

2. Aby napełnić czajnik, zdejmij go z podstawy zasilania i otwórz pokrywę, naciskając przycisk zwalniający pokrywę, a następnie napełnij czajnik żądaną ilością wody i zamknij pokrywę. Poziom wody musi mieścić się w zakresie poziomów Min i Max. Zbyt mała ilość wody spowoduje wyłączenie czajnika przed zagotowaniem wody.

⚠**UWAGA:** Nie nalewać wody powyżej maksymalnego poziomu, ponieważ woda może wylać się z dziobka podczas gotowania. Upewnij się, że pokrywka jest dobrze założona przed rozpoczęciem gotowania podłączenie do gniazda zasilania.

3. Wysusz wodę na dnie korpusu, jeśli jest mokra, a następnie umieść czajnik bezpiecznie z powrotem na podstawie. Podłącz wtyczkę do gniazdka elektrycznego. Naciśnij włącznik, wskaźnik zaświeci się, a następnie czajnik zacznie gotować wodę. Po zagotowaniu wody czajnik wyłączy się automatycznie dzięki wbudowanej funkcji bezpiecznego wyłączania. Przed ponownym naciśnięciem przycisku należy odczekać 30 sekund, aby ponownie zagotować wodę. Aby zatrzymać proces gotowania, należy wyłączyć zasilanie, podnosząc przełącznik do góry lub bezpośrednio podnosząc czajnik z podstawy zasilania.

⚠**UWAGA:** Upewnij się, że przełącznik jest wolny od przeszkód, a pokrywa jest szczelnie zamknięta; czajnik nie wyłączy się, jeśli przełącznik jest zablokowany lub pokrywa jest otwarta.

4. Podnieś czajnik z podstawy zasilania, a następnie wlej wodę.

⚠**UWAG**A: Podczas nalewania wody z czajnika należy zachować ostrożność, ponieważ wrząca woda może spowodować oparzenia, a ponadto nie należy otwierać pokrywki, gdy woda znajduje się w

gorącym czajniku.
5. Czajnik można również wyłączyć w dowolnym momencie, naciskając przełącznik "on/off". Po zakończeniu gotowania należy odczekać 15 minut, aż czajnik ostygnie, a następnie wlać zimną wodę.
6. W przypadku konieczności ponownego zagotowania wody należy nacisnąć włącznik/wyłącznik.
7. Gdy czajnik nie jest używany, można go przechowywać na podstawie zasilającej.
⚠**UWAGA:** Zawsze odłączaj zasilanie, gdy urządzenie nie jest używane.

OCHRONA PRZED WYGOTOWANIEM
Czajnik posiada funkcję ochrony przed wygotowaniem. W razie przypadkowego pozostawienia czajnika bez wody funkcja ochrony przed suchym wrzątkiem automatycznie wyłączy zasilanie. W takim przypadku należy odczekać, aż czajnik ostygnie, a następnie napełnić go zimną wodą przed ponownym zagotowaniem.

⚠**OSTRZEŻENIE**

NIE ZANURZAĆ W WODZIE!
W celu ochrony przed porażeniem prądem elektrycznym nie wolno zanurzać czajnika, jego podstawy ani przewodu w żadnym płynie.

6. CZYSZCZENIE I KONSERWACJA

Przed przystąpieniem do czyszczenia należy zawsze odłączyć urządzenie od gniazdka elektrycznego i całkowicie je schłodzić. Nigdy nie zanurzaj czajnika, przewodu zasilającego lub podstawy zasilającej w wodzie ani nie dopuszczaj do kontaktu wilgoci z tymi częściami. Wytrzyj obudowę wilgotną szmatką lub nieściernym środkiem czyszczącym.
⚠**UWAGA:** Nie używaj chemicznych, stalowych, drewnianych lub ściernych środków czyszczących do czyszczenia zewnętrznej części czajnika, aby zapobiec utracie połysku.
Proces odkamieniania czajnika

Należy dokładnie przestrzegać wszystkich instrukcji dotyczących produktów do usuwania kamienia.
1. Napełnij czajnik wodą do połowy maksymalnego poziomu; dodaj do wody około dwóch łyżek octu.
2. Włącz czajnik i pozwól, aby roztwór osiągnął temperaturę wrzenia.
3. Pozostawić roztwór w czajniku na kilka minut.
4. Opróżnić czajnik i umyć go czystą wodą.
5. Po przepłukaniu napełnić czajnik czystą wodą i jeszcze raz doprowadzić do wrzenia.
6. Jeśli kamień jest nadal obecny w czajniku, powtórz ten proces.

1. IMPORTANT:

- **Citiți întotdeauna cu atenție manualul de instrucțiuni înainte de utilizare.**
- **Acest manual poate fi descărcat de pe pagina noastră de internet www.sogo.es**
- **Păstrați aceste instrucțiuni pentru referințe viitoare.**

2. Instrucțiuni de siguranță pentru utilizator

Precauții generale în timpul utilizării echipamentului electric

- Nu utilizați aparatul în alte scopuri decât cele descrise în acest manual.
- Nu utilizați sau depozitați aparatul în aer liber.
- Așezați întotdeauna aparatul pe o suprafață plană și uniformă.
- Acest produs este destinat utilizării interioare, neindustriale, necomerciale și numai pentru uz casnic.
- Nu utilizați articolul în aer liber sau în orice alt scop. Utilizarea incorectă sau manipularea necorespunzătoare poate cauza probleme în aparat și poate provoca vătămări utilizatorului.
- Unitatea trebuie să fie utilizată numai în scopurile prevăzute. Nu se acceptă nicio răspundere pentru daunele rezultate din utilizarea necorespunzătoare sau manipularea greșită.
- Înainte de a conecta aparatul, asigurați-vă că tensiunea indicată pe plăcuța de identificare coincide cu tensiunea rețelei.
- Scoateți întotdeauna ștecherul din priză atunci când aparatul nu este utilizat. Nu lăsați aparatul nesupravegheat atunci când este pornit.
- Este necesară o supraveghere atentă atunci când orice aparat este utilizat de către sau în apropierea copiilor.
- Înainte de curățarea sau depozitarea aparatului, scoateți întotdeauna aparatul din priză și lăsați-l să se răcească.
- Dispozitivul nu este deconectat complet de la sursa de alimentare, chiar și după ce a fost oprit. Pentru a-l deconecta complet, deconectați-l de la priza de rețea.
- Aparatele nu sunt destinate funcționării prin intermediul unui temporizator extern sau al unui sistem separat de control de la distanță.
- Acest aparat este destinat utilizării în aplicații casnice și similare, cum ar fi
- Zone de bucătărie pentru personal în magazine, birouri și alte medii de lucru;

- Case agricole și de către clienți în hoteluri, moteluri și alte medii de tip rezidențial;
- medii de tip pat și mic dejun;
- Catering și aplicații similare fără vânzare cu amănuntul.

⚠ Restricții de utilizare pentru evitarea vătămărilor corporale

- Nu lăsați aparatul să funcționeze nesupravegheat.
- Nu amplasați și nu folosiți acest aparat în apropierea surselor de apă.
- Nu așezați sau nu folosiți aparatul și cablul său de alimentare pe sau în apropierea suprafețelor fierbinți (de exemplu, plăci de aragaz) sau a flăcărilor deschise.
- Nu lăsați cablul de alimentare agățat de margini ascuțite și țineți-l departe de obiecte fierbinți și flăcări. Nu înfășurați cablul în jurul aparatului și nu îl îndoiți.
- Nu utilizați niciodată accesorii care nu sunt recomandate de producător.
- Utilizarea accesoriilor care nu sunt recomandate sau vândute de producătorul aparatului poate duce la incendii, șocuri electrice sau vătămări corporale.
- Atunci când doriți să scoateți ștecherul din contactul de perete, vă rugăm să faceți acest lucru la ștecherul în sine și nu trăgând de cablu sau de aparatul în sine.
- Pentru a evita șocurile electrice, asigurați-vă că mâinile sunt uscate înainte de conectare sau deconectare.
- Nu utilizați dispozitivul cu mâinile ude, pe podele umede sau când atmosfera este umedă, există riscul de șoc electric.
- În timpul utilizării aparatului, asigurați-vă că cablul de alimentare nu poate fi prins sau strivit.
- Aveți grijă în timpul manipulării aparatelor electrice, deoarece suprafața elementului de încălzire este supusă căldurii reziduale după utilizare. Orice utilizare necorespunzătoare poate cauza potențiale vătămări ale utilizatorului și poate
- deteriorarea aparatului.
- Nu atingeți suprafața exterioară a aparatului, deoarece aceasta se poate încălzi foarte tare în timpul funcționării. În schimb, utilizați mânerul sau mănușile.
- Nu scufundați niciodată aparatul sau mufa în apă sau în orice alt lichid. În cazul în care aparatul
- căzut în apă, deconectați imediat aparatul de la rețeaua de alimentare și duceți-l la un agent de service autorizat pentru reparații înainte de reutilizare.
- Nu utilizați aparatul dacă acesta a căzut pe podea, dacă există semne vizibile de deteriorare sau dacă are o scurgere.
- Nu utilizați aparatul dacă cablul sau fișa sunt deteriorate. În cazul în care cablul este deteriorat, acesta trebuie înlocuit numai de producător, de agentul său de service sau de persoane calificate în mod similar, pentru a evita pericolele.

- În caz de funcționare defectuoasă a aparatului sau dacă acesta a fost deteriorat în orice mod,

⚠ Restricții de utilizare în cazul utilizării cu copii și bătrâni

- Aparatul nu trebuie utilizat de persoane (inclusiv copii) cu capacități fizice, senzoriale sau mentale reduse sau cu lipsă de experiență și cunoștințe, cu excepția cazului în care acestea au fost supravegheate sau instruite.
- Copiii trebuie supravegheați pentru a se asigura că nu se joacă cu aparatul.
- Curățarea și întreținerea utilizatorului nu trebuie efectuate de copii fără supraveghere.
- Copiii nu trebuie să se joace cu aparatul.
- Acest aparat poate fi utilizat de copii cu vârsta de la 8 ani în sus și de persoane cu capacități fizice, senzoriale sau mentale reduse sau cu lipsă de experiență și cunoștințe, dacă au fost supravegheați sau instruiți cu privire la utilizarea aparatului în condiții de siguranță și dacă înțeleg
- Curățarea și întreținerea de către utilizatori nu trebuie efectuate de copii, cu excepția cazului în care aceștia au mai mult de 8 ani și sunt supravegheați.
- Țineți aparatul și cablul acestuia departe de copiii sub 8 ani.

⚠ Instrucțiuni de urmat la utilizarea aparatului

- Priza de alimentare trebuie să fie împământată corespunzător.
- Curățați rezervorul de apă înainte de prima utilizare.
- În timpul utilizării, produsul trebuie amplasat într-o poziție care să nu fie ușor accesibilă copiilor, iar capacul trebuie să fie bine închis pentru a evita vărsarea apei fierbinți.
- Acest produs trebuie utilizat numai pentru a fierbe apă. Vă rugăm să nu fierbeți alte lichide, cum ar fi laptele și cafeaua.
- Umpleți cu apă conform nivelului de apă prestabilit, cu nivelul minim la "MIN" și nivelul maxim la "MAX".
- Opriți și deconectați aparatul de la priză înainte de umplere, golire sau curățare, sau atunci când nu este utilizat.
- Dacă fierbătorul este prea plin, apa clocotită poate fi ejectată.
- Nu puneți în funcțiune sau nu așezați nicio parte a acestui aparat pe sau în apropierea suprafețelor fierbinți (cum ar fi un arzător electric sau pe gaz sau într-un cuptor încălzit).
- Evitați să atingeți suprafața fierbătorului fierbinte, folosiți mânerul și butoanele.
- Pentru a evita posibilele deteriorări provocate de abur, nu vă orientați spre gura de scurgere atunci când folosiți ceainicul.

- Dacă se utilizează pe mobilier din lemn, utilizați un tampon de protecție pentru a preveni deteriorarea finisajelor delicate.
- Pentru a evita scaldarea, asigurați-vă întotdeauna că capacul este poziționat corect înainte de utilizare.
- Se pot produce scaldări dacă capacul este îndepărtat în timpul încălzirii.
- Deschideți cu grijă capacul atunci când este fierbinte.
- Trebuie să fiți extrem de precauți atunci când mutați fierbătorul care conține apă fierbinte. Nu ridicați niciodată fierbătorul de capac. Folosiți întotdeauna mânerul corpului.
- Nu porniți ceainicul dacă este gol.
- Pentru a vă proteja de pericolele electrice, nu scufundați acest fierbător, baza de alimentare sau setul de cabluri în niciun lichid.
- Pentru protecția împotriva incendiilor, nu îl folosiți în prezența vaporilor explozivi și/sau inflamabili.
- Dacă lăsați din greșeală fierbătorul să funcționeze fără apă, protecția împotriva fierberii la uscat îl va opri automat. Dacă acest lucru se întâmplă, lăsați fierbătorul să se răcească înainte de a-l umple cu apă rece și de a-l fierbe din nou.
- Evitați vărsarea pe conector.
- Pentru a evita supraîncărcarea circuitului atunci când utilizați acest produs, nu utilizați un alt produs de mare putere pe același circuit electric.
- Acest produs este prevăzut cu un cablu scurt de alimentare. Nu se recomandă utilizarea unui cablu prelungitor cu acest produs, dar dacă trebuie utilizat unul:
- Clasificarea electrică marcată a cablului trebuie să fie cel puțin la fel de mare ca cea a produsului.
- Aranjați cablul prelungitor astfel încât să nu atârne unde se poate împiedica sau trage neintenționat.

CURĂȚARE ȘI ÎNTREȚINERE

Vă rugăm să consultați secțiunea de curățare și întreținere pentru detalii privind modul de curățare a suprafețelor care vin în contact cu alimentele.

3. CARACTERISTICILE PRODUSULUI

Tensiune	Putere	Frecvența
AC220-240V	1850 - 2200W	50-60Hz

Acest produs este în conformitate cu Regulamentul UE 2023/826 în temeiul Directivei 2009/125/CE privind cerințele de proiectare ecologică.
Consum de energie în modul oprit: 0.03 W
Consum de energie în modul standby: N/A
Timpul după care produsul intră în modul oprit: N/A

4. DESCRIEREA PIESELOR

1. Capac
2. Filtru
3. Spout
4. Indicator de alimentare
5. Întrerupător pornire / oprire
6. Mâner
7. Indicator de nivel al apei

5. INSTRUCȚIUNI DE UTILIZARE

- Citiți măsurile importante de protecție și Atenție.
- Umpleți fierbătorul până la marcajul MAX WATER și lăsați apa să fiarbă, turnați apa, răciți fierbătorul și repetați de cel puțin 3 ori înainte de utilizare.

⚠**NOTĂ:** Capacitatea maximă a ceainicului este de 1,0 l.

MOD DE UTILIZARE

1. Așezați fierbătorul de apă în poziție verticală pe o suprafață uscată, solidă și plană.
2. Scoateți ceainicul din bază. Deschideți capacul apăsând dispozitivul de blocare de siguranță al capacului. Umpleți ceainicul cu apă proaspătă și închideți capacul. Nivelul apei trebuie să se încadreze în nivelurile Min și Max. Prea puțină apă va duce la oprirea fierbătorului înainte ca apa să fi fiert.
⚠**NOTĂ:** Nu umpleți apa peste nivelul maxim, deoarece apa se poate vărsa din gura de scurgere în timpul fierberii. Asigurați-vă că capacul este bine fixat înainte de conectarea la priză.
3. Uscați apa de pe partea inferioară a corpului dacă este umedă, apoi așezați fierbătorul bine la loc pe bază.
4. Conectați ștecherul la o priză. 4. Apăsați comutatorul, indicatorul se va aprinde, apoi fierbătorul începe să fiarbă apa. Odată ce apa a fiert, fierbătorul se va opri automat, datorită funcției de oprire de siguranță încorporate. Vă va lua 30 de secunde să așteptați, înainte de a apăsa din nou comutatorul pentru a fierbe din nou apa. Pentru a opri procesul de fierbere, trebuie să opriți alimentarea prin ridicarea comutatorului în sus sau prin ridicarea directă a fierbătorului de la baza de alimentare în orice moment.
⚠**NOTĂ:** Asigurați-vă că întrerupătorul nu este obstrucționat și că capacul este bine închis, fierbătorul nu se va opri dacă întrerupătorul este obstrucționat sau dacă capacul este deschis.
4. Ridicați fierbătorul de la baza de alimentare și apoi turnați apa.
⚠**NOTĂ:** Acționați cu atenție atunci când turnați apă din fierbător, deoarece apa clocotită poate duce la scaldare; în plus, nu deschideți capacul în timp ce apa se află în interiorul fierbătorului fierbinte.
5. De asemenea, puteți opri fierbătorul în orice moment prin apăsarea comutatorului "on/off". După terminarea fierberii, lăsați ceainicul să se răcească timp de 15 minute înainte de a reumple cu apă rece.
6. În cazul în care trebuie să fierbeți din nou apa, trebuie apăsat comutatorul de pornire/oprire.
7. Ceainicul poate fi depozitat pe baza de alimentare atunci când nu este utilizat.
⚠**NOTĂ:** Deconectați întotdeauna sursa de alimentare atunci când nu o utilizați.

PROTECȚIE ÎMPOTRIVA FIERBERII LA USCAT

Acest fierbător are funcția de protecție la fierbere uscată. Dacă lăsați din greșeală fierbătorul să funcționeze fără apă, funcția de protecție la fierbere în stare uscată va opri automat alimentarea. Dacă se întâmplă acest lucru, lăsați fierbătorul să se răcească înainte de a-l umple cu apă rece înainte de a-l fierbe din nou.

⚠**AVERTISMENT**
NU SCUFUNDAȚI ÎN APĂ!
Pentru a vă proteja de pericolul electric, nu scufundați acest fierbător, baza sa de alimentare sau setul său de cabluri în niciun lichid

6. CURĂȚAREA ȘI ÎNTREȚINEREA

Deconectați întotdeauna aparatul de la priză și răciți-l complet înainte de curățare. Nu scufundați niciodată fierbătorul, cablul de alimentare sau baza de alimentare în apă și nu permiteți umidității să intre în contact cu aceste piese. Ștergeți aspectul corpului cu o cârpă umedă sau cu un detergent neabraziv.
⚠**ATENȚIE:** Nu utilizați detergenți chimici, din oțel, lemn sau abrazivi pentru a curăța exteriorul fierbătorului, pentru a preveni pierderea luciului.
Procesul de detartrare a cazanului

Vă rugăm să urmați cu atenție toate instrucțiunile privind produsele de detartrare.
1. Umpleți fierbătorul cu apă până la jumătate din nivelul maxim; adăugați aproximativ două linguri de oțet în apă.
2. Porniți fierbătorul și lăsați soluția să atingă punctul de fierbere.
3. Lăsați soluția în cazan timp de câteva minute.
4. Goliți ceainicul, spălați-l cu apă curată.
5. După clătire, umpleți fierbătorul cu apă curată și aduceți la punctul de fierbere pentru încă o dată.
6. Dacă în ceainic mai există calcar, repetați acest proces.

1. ⓘ ВАЖЛИВО:

- **Завжди уважно читайте інструкцію з експлуатації перед використанням.**
- **Цю інструкцію можна завантажити з нашої веб-сторінки www.sogo.es**
- **Зберігайте цю інструкцію для подальшого використання.**

2. Інструкції з техніки безпеки для користувача

⚠ Загальні запобіжні заходи під час використання електрообладнання

- Не використовуйте прилад для будь-яких інших цілей, окрім описаних у цьому посібнику.
- Не використовуйте і не зберігайте прилад на відкритому повітрі.
- Завжди встановлюйте прилад на рівну і плоску поверхню.
- Цей виріб призначений для внутрішнього, непромислового, некомерційного та виключно побутового використання.
- Не використовуйте прилад на вулиці або для інших цілей. Неправильне використання або неналежне поводження може спричинити проблеми в роботі приладу та призвести до травмування користувача.
- Пристрій повинен використовуватися тільки за призначенням. Ми не несемо відповідальності за пошкодження, що виникли внаслідок неналежного використання або неправильного поводження.
- Перш ніж вмикати прилад у мережу, переконайтеся, що напруга, зазначена на заводській табличці, відповідає напрузі мережі.
- Завжди виймайте вилку з розетки, коли прилад не використовується. Не залишайте увімкнений прилад без нагляду.
- Необхідний ретельний нагляд, коли будь-який прилад використовується дітьми або поруч з ними.
- Перед чищенням або зберіганням приладу завжди відключайте його від мережі та дайте йому охолонути.
- Пристрій не повністю відключається від джерела живлення, навіть після того, як його вимкнено. Щоб повністю відключити його, витягніть вилку з розетки.
- Прилади не призначені для керування за допомогою зовнішнього таймера або окремої системи дистанційного керування.
- Цей прилад призначений для використання в домашньому господарстві та подібних сферах, таких як
- Кухонні зони для персоналу в магазинах, офісах та інших робочих приміщеннях;

- Фермерські будинки, а також клієнти в готелях, мотелях та інших

закладах житлового типу;
- Ліжко-місця типу "ліжко та сніданок";
- Громадське харчування та подібні нероздрібні програми.

⚠ Обмеження щодо використання для уникнення травм

- Не залишайте прилад без нагляду.
- Не розміщуйте та не використовуйте цей прилад поблизу джерел води.
- Не ставте і не використовуйте прилад та його шнур живлення на гарячих поверхнях (наприклад, плитах) або поблизу них, а також біля відкритого вогню.
- Не залишайте шнур живлення звисати з гострих країв і тримайте подалі від гарячих предметів і полум'я. Не намотуйте шнур навколо приладу і не згинайте його.
- Ніколи не використовуйте аксесуари, не рекомендовані виробником.
- Використання аксесуарів, не рекомендованих або не проданих виробником приладу, може призвести до пожежі, ураження електричним струмом або травмування людей.
- Якщо ви хочете від'єднати вилку від розетки, будь ласка, робіть це за саму вилку, а не тягніть за кабель або сам прилад.
- Щоб уникнути ураження електричним струмом, переконайтеся, що ваші руки сухі, перш ніж вмикати або вимикати вилку з розетки.
- Не використовуйте пристрій мокрими руками, на вологій підлозі або в умовах підвищеної вологості - існує ризик ураження електричним струмом.
- Під час використання приладу слідкуйте за тим, щоб шнур живлення не зачепився і не був затиснутий.
- Будьте обережні у поводженні з електроприладами, оскільки поверхня нагрівального елементу після використання має залишкове тепло. Будь-яке неправильне використання може призвести до потенційної травми користувача і може
- пошкодити прилад.
- Не торкайтеся зовнішньої поверхні приладу, оскільки вона може сильно нагріватися під час роботи. Замість цього використовуйте ручку або рукавиці.
- Ніколи не занурюйте прилад або штепсельну вилку у воду або будь-яку іншу рідину. У випадку, якщо прилад
- У разі потрапляння у воду негайно відключіть прилад від електромережі та віднесіть його до авторизованого сервісного

центру для ремонту перед повторним використанням.
- Не використовуйте прилад, якщо він впав на підлогу, має видимі ознаки пошкодження або протікає.
- Не використовуйте прилад, якщо кабель або вилка пошкоджені. У разі пошкодження шнура, щоб уникнути небезпеки, його повинен замінити тільки виробник, його сервісний агент або особи з аналогічною кваліфікацією.
- У разі несправності приладу або якщо він був пошкоджений будь-яким чином, поверніть прилад до найближчого авторизованого сервісного центру для перевірки, ремонту або налаштування.
-

⚠ Обмеження щодо використання приладу дітьми та людьми похилого віку

- Прилад не призначений для використання особами (включаючи дітей) з обмеженими фізичними, сенсорними або розумовими здібностями, а також особами з недостатнім досвідом і знаннями, якщо вони не перебувають під наглядом або не пройшли відповідний інструктаж.
- Діти повинні бути під наглядом, щоб не гратися з приладом.
- Очищення та обслуговування користувача не повинно проводитися дітьми без нагляду.
- Діти не повинні гратися з приладом.
- Цей прилад можуть використовувати діти віком від 8 років і старше, а також особи з обмеженими фізичними, сенсорними або розумовими здібностями або з недостатнім досвідом і знаннями, якщо вони перебувають під наглядом або проінструктовані щодо безпечного використання приладу і розуміють, як ним користуватися.
- Очищення та обслуговування користувача не повинно проводитися дітьми, якщо вони не старші 8 років і не перебувають під наглядом.
- Зберігайте прилад і шнур живлення в недоступному для дітей молодше 8 років місці.

⚠ Інструкції, яких слід дотримуватися під час використання приладу

- Ваша розетка живлення повинна бути належним чином заземлена.
- Перед першим використанням очистіть контейнер для води.

- Під час використання виріб повинен знаходитися в місці, недоступному для дітей, а кришка повинна бути надійно закрита, щоб уникнути проливання окропу.
- Цей виріб можна використовувати лише для кип'ятіння води. Будь ласка, не кип'ятіть інші рідини, такі як молоко та кава.
- Заповніть водою відповідно до попередньо встановленого рівня води з мінімальним рівнем "MIN" і максимальним рівнем "MAX".
- Перед наповненням, спорожненням або очищенням, а також коли ви не використовуєте прилад, вимикайте його та виймайте вилку з розетки.
- Якщо чайник переповнений, окріп може виплеснутися назовні.
- Не використовуйте і не кладіть жодну частину цього приладу на гарячі поверхні або поблизу них (наприклад, на газовий або електричний пальник або в нагріту духовку).
- Не торкайтеся поверхні гарячого чайника, використовуйте ручку та ручки.
- Щоб уникнути можливого пошкодження парою, не дивіться на носик під час роботи чайника.
- При роботі з дерев'яними меблями використовуйте захисну підкладку, щоб запобігти пошкодженню делікатного покриття.
- Щоб уникнути ошпарювання, перед початком роботи завжди перевіряйте, щоб кришка була правильно встановлена.
- Якщо зняти кришку під час нагрівання, може статися ошпарювання.
- Обережно відкривайте кришку, коли вона гаряча.
- Під час переміщення чайника з гарячою водою слід дотримуватися особливої обережності. Ніколи не піднімайте чайник за кришку. Завжди використовуйте ручку корпусу.
- Не вмикайте чайник, якщо він порожній.
- Для захисту від ураження електричним струмом не занурюйте цей чайник, базу живлення або комплект шнурів у будь-яку рідину.
- Для захисту від пожежі не використовуйте його в присутності вибухонебезпечних та/або легкозаймистих парів.
- Якщо ви випадково дозволите чайнику працювати без води, захист від закипання автоматично вимкне його. Якщо це сталося, дайте чайнику охолонути, перш ніж наповнювати його холодною водою і повторно закип'ятити.
- Уникайте потрапляння рідини на роз'єм.
- Щоб уникнути перевантаження ланцюга під час використання цього виробу, не вмикайте в той самий електричний ланцюг інший потужний пристрій.

- До цього виробу додається короткий шнур живлення. Подовжувач не рекомендується використовувати з цим виробом, але якщо він необхідний, його слід використовувати:
- Номінальна електрична потужність шнура повинна бути щонайменше такою ж, як і у виробу.
- Розташуйте подовжувач так, щоб він не висів там, де про нього можна спіткнутися або ненавмисно потягнути.

ПРИБИРАННЯ ТА ОБСЛУГОВУВАННЯ

Будь ласка, зверніться до розділу "Чистка та обслуговування" для отримання детальної інформації про те, як чистити поверхні, що контактують з продуктами харчування.

3. ТЕХНІЧНІ ХАРАКТЕРИСТИКИ

Напруга	Сила	Частота
AC220-240V	1850 - 2200W	50-60Hz

Цей виріб відповідає регламенту ЄС 2023/826 згідно з директивою 2009/125 ЄС про вимоги до екодизайну.
Енергоспоживання у вимкненому режимі: 0.03 W
Енергоспоживання в режимі очікування: N/A
Час, через який виріб переходить у режим вимкнення: N/A

4. ОПИС ДЕТАЛЕЙ

1. Кришка
2. Вставний фільтр
3. Носик
4. Індикатор живлення
5. Перемикач увімкнення / вимкнення
6. Ручка
7. Індикатор рівня води

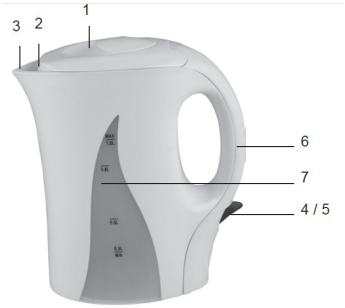

5. ІНСТРУКЦІЯ З ЕКСПЛУАТАЦІЇ

- Ознайомтеся з важливими запобіжними заходами та застереженнями.
- Наповніть чайник до позначки МАКСИМАЛЬНА ВОДА і дайте воді закипіти, вилийте воду, охолодіть чайник і повторіть цю процедуру щонайменше 3 рази перед використанням**.**

⚠**ПРИМІТКА**: Максимальна ємність чайника - 1,0 л.

ЯК ВИКОРИСТОВУВАТИ

1. Поставте чайник вертикально на суху, міцну і рівну поверхню.

2. Зніміть чайник з підставки. Відкрийте кришку, натиснувши на запобіжник кришки. Наповніть чайник свіжою водою і закрийте кришку. Рівень води повинен бути в межах мінімального та максимального значень. Занадто мало води призведе до того, що чайник вимкнеться до того, як вода закипить.

⚠**ПРИМІТКА:** Не наливайте воду вище максимального рівня, оскільки при закипанні вода може вилитися з носика. Переконайтеся, що кришка щільно закрита, перш ніж
увімкнення в розетку.

3. Висушіть воду на нижній частині корпусу, якщо вона мокра, а потім надійно поставте чайник на підставку. Підключіть вилку до розетки. Натисніть на вимикач, загориться індикатор, після чого чайник почне кип'ятити воду. Як тільки вода закипить, чайник автоматично вимкнеться завдяки вбудованій функції безпечного вимкнення. Вам потрібно буде зачекати 30 секунд, перш ніж знову натиснути на перемикач, щоб закип'ятити воду. Щоб зупинити процес закипання води, вам потрібно в будь-який момент вимкнути електроживлення, піднявши вимикач вгору або просто знявши чайник з підставки, щоб зупинити процес закипання.

⚠**ПРИМІТКА:** Переконайтеся, що вимикач не має перешкод, а кришка щільно закрита, чайник не вимкнеться, якщо вимикач буде затиснутий або якщо кришка буде відкрита.

4. Зніміть чайник з підставки та налийте воду.

⚠**ПРИМІТКА**: Будьте обережні, наливаючи воду з чайника, оскільки окріп може призвести до ошпарювання, крім того, не відкривайте кришку, поки вода знаходиться в гарячому чайнику.

5. Ви також можете вимкнути чайник у будь-який момент, натиснувши на кнопку "увімкнення/вимкнення". Після закінчення кип'ятіння дайте чайнику охолонути протягом 15 хвилин, перш ніж заливати холодну воду.

6. У разі необхідності повторного кип'ятіння води необхідно натиснути перемикач увімкнення/вимкнення.

7. Чайник можна зберігати на підставці, коли він не використовується.

⚠**ПРИМІТКА:** Завжди відключайте блок живлення, коли він не використовується.

ЗАХИСТ ВІД ЗАКИПАННЯ ТА ВИСИХАННЯ

Цей чайник має функцію захисту від закипання. Якщо ви випадково залишите чайник працювати без води, функція захисту від закипання автоматично вимкне живлення. Якщо це сталося, дайте чайнику охолонути перед тим, як наповнити його холодною водою для повторного кип'ятіння.

⚠ПОПЕРЕДЖЕННЯ

НЕ ЗАНУРЮВАТИ У ВОДУ!

Для захисту від ураження електричним струмом не занурюйте цей чайник, його базу живлення або шнур у будь-яку рідину.

6. ЧИЩЕННЯ ТА ОБСЛУГОВУВАННЯ

Перед чищенням завжди відключайте прилад від розетки і дайте йому повністю охолонути. Ніколи не занурюйте чайник, шнур живлення або підставку у воду і не допускайте контакту вологи з цими частинами. Протирайте поверхню корпусу вологою ганчіркою або неабразивним миючим засобом.

⚠**УВАГА:** Не використовуйте хімічні, сталеві, дерев'яні або абразивні засоби для чищення зовнішніх поверхонь чайника, щоб запобігти втраті блиску.

Процес видалення накипу з чайника

Будь ласка, уважно дотримуйтесь усіх інструкцій щодо засобів для видалення накипу.

1. Наповніть чайник водою до половини максимального рівня, додайте у воду приблизно дві столові ложки оцту.

2. Увімкніть чайник і дайте розчину закипіти.

3. Залиште розчин у чайнику на кілька хвилин.

4. Випорожнити чайник, вимити його чистою водою.

5. Після промивання наповніть чайник чистою водою і ще раз доведіть до кипіння.

6. Якщо накип все ще присутній в чайнику, повторіть цей процес.

1. IMPORTANT:

- **Llegiu sempre atentament el llibre d'instruccions abans d'utilitzar-lo.**
- **Aquest manual es pot descarregar des de la nostra pàgina web www.sogo.es**
- **Conserveu aquestes instruccions per a referència futura.**

2. Instruccions de seguretat per a l'usuari

Precaucions generals durant l'ús d'equips elèctrics

- No utilitzi l'aparell per a fins distints dels descrits en aquest manual.
- No utilitzi ni guardi l'aparell a l'aire lliure.
- Col·loqui sempre l'aparell sobre una superfície plana i uniforme.
- Aquest producte està destinat a un ús interior, no industrial, no comercial i exclusivament domèstic.
- No utilitzi l'aparell a l'aire lliure ni per a cap altre fi. L'ús indegut o la manipulació incorrecta poden causar problemes en l'aparell i provocar lesions a l'usuari.
- L'aparell només ha d'utilitzar-se per als fins previstos. No s'accepta cap responsabilitat per danys derivats d'un ús inadequat o una manipulació incorrecta.
- Asseguri's que la tensió indicada en la placa de característiques coincideix amb la tensió de xarxa abans d'endollar l'aparell.
- Desconnecti sempre l'endoll de la presa de corrent quan no utilitzi l'aparell. No deixi l'aparell sense vigilància quan estigui encès.
- És necessària una estreta supervisió quan qualsevol aparell sigui utilitzat per nens o prop d'ells.
- Abans de netejar o guardar l'aparell, desendolli'l sempre de la xarxa elèctrica i deixi que es refredi.
- L'aparell no està completament desconnectat de la font d'alimentació, fins i tot després d'apagar-lo. Per a desconnectar-ho completament, desendolli-ho de la presa de corrent.
- Els aparells no estan dissenyats per a funcionar mitjançant un temporitzador extern o un sistema de control remot independent.
- Aquest aparell està destinat a ser utilitzat en aplicacions domèstiques i similars, com ara
- Zones de cuina per al personal en botigues, oficines i altres entorns de treball;

- Cases de camp i per clients en hotels, motels i altres entorns de tipus residencial;
- Entorns tipus *bed *and *breakfast;
- Restauració i aplicacions no comercials similars.

⚠ Restriccions d’ús per evitar danys personals

- No deixi que l'aparell funcioni sense vigilància.
- No col·loqui ni faci funcionar aquest aparell prop de fonts d'aigua.
- No col·loqui ni faci funcionar l'aparell i el seu cable d'alimentació sobre o prop de superfícies calentes (per exemple, plaques de cuina) o flames obertes.
- No deixi el cable d'alimentació penjant de vores esmolades i mantingui'l allunyat d'objectes calents i flames. No enrotlli el cable al voltant de l'aparell ni el doblegui.
- No utilitzi mai accessoris no recomanats pel fabricant.
- L'ús d'accessoris no recomanats o venuts pel fabricant de l'aparell pot provocar incendis, descàrregues elèctriques o lesions personals.
- Quan desitgi desconnectar l'endoll del contacte de la paret, faci'l en el propi endoll i no tirant del cable o del propi aparell.
- Per a evitar descàrregues elèctriques, asseguri's de tenir les mans seques abans d'endollar o desendollar.
- No utilitzi l'aparell amb les mans mullades, sobre sòls humits o quan l'ambient sigui humit, existeix risc de descàrrega elèctrica.
- En utilitzar l'aparell, asseguri's que el cable d'alimentació no quedi atrapat ni aixafat.
- Vagi amb compte en manipular aparells elèctrics, ja que la superfície de la resistència està subjecta a calor residual després del seu ús. Qualsevol ús indegut pot causar possibles lesions a l'usuari i pot danyar l'aparell.
- No toqui la superfície exterior de l'aparell, ja que pot escalfar-se molt durant el funcionament. En el seu lloc, utilitzi l'ansa o les manyoples.
- No submergeixi mai l'aparell ni l'endoll en aigua ni en cap altre líquid. En cas que l'aparell
- caiguda en l'aigua, desconnecti'l immediatament de la xarxa elèctrica i porti'l a un servei tècnic autoritzat per a la seva reparació abans de tornar a utilitzar-lo.
- No utilitzi l'aparell si s'ha caigut a terra, si presenta danys visibles o si té fugides.
- No utilitzi l'aparell si el cable o l'endoll estan danyats. En cas que el cable estigui danyat, només ha de ser substituït pel fabricant, el seu agent de servei o persones amb qualificació similar amb la finalitat d'evitar riscos.
- En cas de mal funcionament de l'aparell, o si aquest ha sofert algun mal, retorni'l al servei tècnic autoritzat més pròxim per al seu examen, reparació o ajust.

⚠ Restriccions d’ús quan s’utilitza amb nens i persones grans

- L'aparell no ha de ser utilitzat per persones (inclosos nens) amb capacitats físiques, sensorials o mentals reduïdes, o amb falta d'experiència i coneixements, tret que hagin rebut supervisió o instrucció.
- Els nens han de ser vigilats per a evitar que juguin amb l'aparell.
- La neteja i el manteniment de l'usuari no han de ser realitzats per nens sense supervisió.
- Els nens no han de jugar amb l'aparell.
- Aquest aparell pot ser utilitzat per nens a partir de 8 anys i per persones amb capacitats físiques, sensorials o mentals reduïdes o amb falta d'experiència i coneixements si han rebut supervisió o instruccions sobre l'ús de l'aparell de manera segura i comprenen que
- La neteja i el manteniment de l'usuari no han de ser realitzats per nens tret que siguin majors de 8 anys i estiguin supervisats.
- Mantingui l'aparell i el seu cable fora de l'abast dels nens menors de 8 anys.

⚠ Instruccions a seguir en utilitzar l’aparell

- La presa de corrent ha d'estar correctament connectada a terra.
- Netegi el recipient d'aigua abans del primer ús.
- Durant el seu ús, el producte ha de col·locar-se en un lloc al qual els nens no puguin accedir fàcilment, i la tapa ha d'estar ben tancada per a evitar que es vessi aigua bullent.
- Aquest producte només ha d'utilitzar-se per a bullir aigua. Si us plau, no bulli altres líquids com a llet i cafè.
- Ompli amb aigua d'acord amb el nivell d'aigua preestablert amb el nivell mínim en "MIN" i el nivell màxim en "MAX".
- Apagui i desendolli l'aparell abans d'omplir-lo, buidar-lo o netejar-lo, o quan no l'utilitzi.
- Si el bullidor s'omple en excés, pot sortir aigua bullent.
- No utilitzi ni col·loqui cap peça d'aquest aparell sobre o prop de superfícies calentes (com a cremadors de gas o elèctrics o en un forn calent).
- Evita tocar la superfície de el bullidor calent, utilitza l'ansa i els guants.
- Per a evitar possibles danys causats pel vapor, no miri cap al filtre quan utilitzi el bullidor.
- Si s'utilitza en mobles de fusta, utilitzi un coixinet protector per a evitar danyar els acabats delicats.

- Per a evitar cremades, asseguri's sempre que la tapa estigui correctament col·locada abans d'utilitzar l'aparell.
- Poden produir-se escaldaduras si es lleva la tapa mentre s'escalfa.
- Obri la tapa amb cura quan estigui calenta.
- Extremi les precaucions en moure el bullidor que conté aigua calenta. No aixequi mai el bullidorper la tapa. Utilitzi sempre l'ansa del cos.
- No encenguis el bullidor si està buida.
- Per a evitar riscos elèctrics, no submergeixi aquest bullidor, la base de potència ni el joc de cables en cap líquid.
- Per a protegir-ho contra incendis, no ho utilitzi en presència de vapors explosius i/o inflamables.
- Si accidentalment deixa que el bullidor funcioni sense aigua, la protecció contra ebullició en sec la desconnectarà automàticament. Si això ocorre, deixi que la *hervidora es refredi abans d'omplir-la amb aigua freda i tornar a bullir-la.
- Eviti vessaments en el connector.
- Per a evitar una sobrecàrrega del circuit en utilitzar aquest producte, no faci funcionar un altre producte d'alt voltatge en el mateix circuit elèctric.
- Amb aquest producte se subministra un cable d'alimentació curt. No es recomana utilitzar un cable allargador amb aquest producte, però si és necessari utilitzar un:
- La capacitat elèctrica marcada del cable ha de ser almenys igual a la del producte.
- Col·loqui el cable allargador de manera que no pengi d'un lloc en el qual es pugui ensopegar o del qual es pugui tirar involuntàriament.

NETEJA I MANTENIMENT

Consulti la secció de neteja i manteniment per a obtenir informació detallada sobre com netejar les superfícies que entren en contacte amb els aliments.

3. ESPECIFICACIONS TÈCNIQUES

Tensió	Potència	Freqüència
AC220-240V	1850 - 2200W	50-60Hz

Aquest producte compleix amb el reglament de la UE 2023/826 sota la directiva 2009/125/EC sobre els requisits de disseny ecològic.
Consum d'energia en mode apagat: 0.03 W
Consum d'energia en mode d'espera: N/A
Temps després del qual el producte entra en mode apagat: N/A

4. DESCRIPCIÓ DE LES PECES

1. Tapa
2. Filtre
3. Filtre
4. Indicador d'encesa
5. Interruptor d'encesa/apagada
6. Ansa
7. Indicador de nivell d'aigua

5. INSTRUCCIONS D'ÚS

- Llegeixi els advertiments i precaucions importants.
- Ompli el bullidor fins a la MARCA D'AIGUA MÀXIMA i deixi que bulli l'aigua, aboqui l'aigua, refredi el bullidor i repeteixi l'operació almenys 3 vegades abans d'utilitzar-lo**.**

⚠**NOTA:** La capacitat màxima del bullidor és de 1,0 l.

COM USAR-HO

1. Col·loqui el bullidor d'aigua en posició vertical sobre una superfície seca, resistent i plana.

2. Retiri la tetera de la base. Obri la tapa pressionant el tancament de seguretat de la tapa. Ompli la tetera amb aigua fresca i tancament la tapa. El nivell d'aigua ha d'estar entre el nivell mínim i el màxim. Si hi ha molt poca aigua, la tetera s'apagarà abans que l'aigua bulli.

⚠**NOTA:** No ompli l'aigua per sobre del nivell màxim, ja que l'aigua podria vessar-se pel filtre en bullir. Asseguri's que la tapa estigui ben col·locada abans d'endollar la presa de corrent.

3. Assequi l'aigua de la part inferior del cos si està humida i, a continuació, torni a col·locar el bullidor en la base. Connecta l'endoll a una presa de corrent. Prem l'interruptor, s'encendrà l'indicador i el bullidor començarà a bullir l'aigua. Una vegada que l'aigua hagi bullit, el bullidor s'apagarà automàticament, gràcies a la funció de desconnexió de seguretat incorporada. Hauràs d'esperar 30 segons abans de tornar a prémer l'interruptor perquè torni a bullir l'aigua. Per a detenir el procés d'ebullició, apagui el bullidor en qualsevol moment aixecant l'interruptor o retirant-lo directament de la base.

⚠**NOTA:** Asseguri's que l'interruptor estigui lliure d'obstruccions i que la tapa estigui fermament tancada, el bullidor no s'apagarà si l'interruptor està constret o si la tapa està oberta.

4. Llevant el bullidor de la base elèctrica i aboqui l'aigua.

⚠**NOTA:** Vagi amb compte en abocar l'aigua de el bullidor, ja que l'aigua bullent pot provocar cremades; a més, no obri la tapa mentre l'aigua estigui dins de el bullidor calenta.

5. També pot apagar el bullidor en qualsevol moment prement l'interruptor "on/off". Una vegada finalitzada l'ebullició, deixi que el bullidor es refredi durant 15 minuts abans de tornar a omplir-la d'aigua freda.

6. En cas que sigui necessari tornar a bullir l'aigua, cal prémer l'interruptor d'encesa/apagada.

7. El bullidor pot guardar-se en la base elèctrica quan no s'utilitza.

⚠**NOTA:** Desconnecti sempre la font d'alimentació quan no la utilitzi.

PROTECCIÓ CONTRA L'ASSECAT PER EBULLICIÓ

Aquest bullidor disposa de funció de protecció contra ebullició en sec. Si accidentalment deixa que el bullidor funcioni sense aigua, la funció de protecció contra ebullició en sec desconnectarà automàticament l'alimentació. Si això ocorre, deixi que el bullidor es refredi abans d'omplir-lo amb aigua freda abans de tornar a bullir.

⚠**ADVERTIMENT**

NO SUBMERGIR EN AIGUA!

Per a evitar riscos elèctrics, no submergeixi aquest bullidor, la seva base ni el seu cable en cap líquid.

6. NETEJA I MANTENIMENT

Desconnecti sempre l'aparell de la presa de corrent i refredi'l completament abans de netejar-lo. Mai submergeixi el bullidor, el cable d'alimentació o la base d'alimentació en aigua, ni permeti que la humitat entri en contacte amb aquestes peces. Netegi l'aspecte del cos amb un drap humit o un netejador no abrasiu.

⚠**PRECAUCIÓ:** No utilitzi productes químics, acer, fusta o netejadors abrasius per a netejar l'exterior de el bullidor per a evitar la pèrdua de lluentor.

Procés de descalcificació de la caldera

Segueixi atentament totes les instruccions dels productes desincrustants.

1. Ompli el bullidor amb aigua fins a la meitat del nivell màxim; afegeixi unes dues cullerades de vinagre a l'aigua.

2. Encén el bullidor i deixa que la solució aconsegueixi el punt d'ebullició.

3. Deixi la solució en el bullidor durant uns minuts.

4. Buidi el bullidor i renti-la amb aigua neta.

5. Després d'esbandir, ompli el bullidor amb aigua neta i porti'l al punt d'ebullició una vegada més.

6. Si la calç segueix present en el bullidor, repeteixi aquest procés.

DECLARACIÓN DE CONFORMIDAD

Este dispositivo cumple con la directiva de baja tensión 2014/35/CE.
La directiva de Compatibilidad Electromagnética 2014/30/UE.
La directiva 2015/863 UE sobre restricciones a la utilización de determinadas sustancias peligrosas en aparatos eléctricos.
La directiva 2009/125/CE en los requisitos de diseño ecológico aplicables a los productos relacionados con la energía.

DÉCLARATION DE CONFORMITÉ

Cet appareil est conforme a la directive Basse Tension 2014/35/CE.
La directive Compatibilité électromagnétique 2014/30/UE.
La directive 2015/863/UE relative à la limitation de l'utilisation de certaines substances dangereuses dans les équipements.
La directive 2009/125/CE électriques et électroniques sur les exigences en matière d'éco conception applicables aux produits liés à l'énergie.

DECLARATION OF CONFORMITY

This device complies with EU Low Voltage Directive 2014/35/EC.
Electromagnetic Compatibility Directive 2014/30/EU.
Directive 2015/863/EU on the restriction of the use of certain hazardous substances in electrical.
Directive 2009/125/EC on the eco-design requirements applicable to energy-related products.

DECLARAÇÃO DE CONFORMIDADE

Este dispositivo está em conformidade com a Diretiva de Baixa Tensão 2014/35/CE.
A directiva de Compatibilidade Electromagnética 2014/30/UE.
A directiva 2015/863/UE relativa à restrição do uso de determinadas substâncias perigosas em equipamentos eléctricos e electrónicos.
A directiva 2009/125/CE sobre os requisitos de concepção ecológica aplicáveis aos produto relacionados com a energia.

DICHIARAZIONE DI CONFORMITÀ

Questo dispositivo è conforme alla Direttiva UE sulla bassa tensione 2014/35/CE.
Direttiva Compatibilità Elettromagnetica 2014/30/UE.
Direttiva 2015/863/UE sulla restrizione dell'uso di determinate sostanze pericolose in ambito elettrico.
Direttiva 2009/125/CE sui requisiti di progettazione ecocompatibile applicabili ai prodotti connessi all'energia.

KONFORMITÄTSERKLÄRUNG

Dieses Gerät entspricht der EU-Niederspannungsrichtlinie 2014/35/EG.
Richtlinie 2014/30/EU zur elektromagnetischen Verträglichkeit.
Richtlinie 2015/863/EU zur Beschränkung der Verwendung bestimmter gefährlicher Stoffe in Elektrogeräten.
Richtlinie 2009/125/EG über die Anforderungen an die umweltgerechte Gestaltung energieverbrauchsrelevanter Produkte.

Este símbolo en el producto o en el embalaje indica que este producto no se puede desechar como basura normal o residuos domésticos. Todos los equipos eléctricos, electrónicos y unidades que funcionan con baterías deben reciclarse de manera adecuada y de acuerdo con las leyes municipales locales. Puede reciclarlos llevándolos a un centro de eliminación autorizado por el gobierno o a contenedores especializados que puede encontrar en cualquier gran supermercado cercano, tiendas de productos electrónicos o electrodomésticos o centros comerciales que tengan este tipo de instalaciones disponibles.

Diseñado por: SOGO basada en las normas de calidad europeas
Importado por: Sanysan Appliances S.L, NIF: B98753056, C/ Barcas 2, 2 46002 Valencia, España
Producto fabricado en CHINA. Servicio postventa: www.sogosat.com sogosat@sogosat.com / 0034 902 222 161

This symbol on the product or on the packaging indicates that this product can't be disposed as normal rubbish or household waste. All the electrical, electronic equipment's and battery-operated units must recycle in proper manner and according to the local municipal laws. You can recycle them by taking them to government authorized disposal centres or specialized bins which you can find in any nearby big super markets, electronics or electro domestics products stores or malls who have these types of facilities available.

Designed by: SOGO based on European quality standards
Imported by: Sanysan Appliances S.L, NIF: B98753056, C/ Barcas 2, 2, 46002 Valencia, Spain
Product manufactured in CHINA. After-sales service: www.sogosat.com sogosat@sogosat.com / 0034 902 222 161

Ce symbole sur le produit ou sur l'emballage indique que ce produit ne peut pas être jeté comme un déchet normal ou un déchet ménager. Tous les équipements électriques, électroniques et les appareils à piles doivent être recyclésde manière appropriée et conformément aux lois municipales locales. Vous pouvez les recycler en les apportant à un centre d'élimination agréé par le gouvernement ou dans des poubelles spécialisées que vous pouvez trouver dans tous les grands supermarchés à proximité, les magasins de produits électroniques ou électroménagers ou les centres commerciaux qui disposent de ces types d'installations.

Élaboré par: SOGO basé sur les normes de qualité européennes
Importé par: Sanysan Appliances S.L, NIF : B98753056, C/ Barcas 2, 2, 46002 Valence, Espagne
Produit fabriqué en CHINA. Service après-vente: www.sogosat.com sogosat@sogosat.com / 0034 902 222 161

Este símbolo no produto ou na embalagem indica que este produto não pode ser descartado como lixo normal ou lixo doméstico. Todos os equipamentos elétricos, eletrônicos e unidades a bateria devem ser reciclados de maneira adequada e de acordo com as leis municipais locais. Você pode reciclá-los levando-os a um centro de descarte autorizado pelo governo ou a lixeiras especializadas que você pode encontrar em grandes supermercados próximos, lojas de produtos eletrônicos ou eletrodomésticos ou shoppings que tenham esse tipo de instalações disponíveis.

Desenhado por: SOGO baseado em padrões de qualidade europeus
Importado por: Sanysan Appliances S.L, NIF: B98753056, C/ Barcas 2, 2, 46002 Valência, Espanha
Produto fabricado na CHINA. Serviço pós-venda: www.sogosat.com sogosat@sogosat.com / 0034 902 222 161

Dieses Symbol auf dem Produkt oder der Verpackung weist darauf hin, dass dieses Produkt nicht als normaler Müll oder Hausmüll entsorgt werden darf. Alle elektrischen, elektronischen Geräte und batteriebetriebenen Geräte müssen auf ordnungsgemäße Weise und entsprechend recycelt werden nach den örtlichen Gemeindegesetzen. Sie können sie recyceln, indem Sie sie zu staatlich autorisierten Entsorgungszentren oder Spezialbehältern bringen, die Sie in nahe gelegenen großen Supermärkten, Elektronik- oder Elektrohaushaltswarengeschäften oder Einkaufszentren finden können, die diese Typen führen der verfügbaren Einrichtungen.

Entworfen von: SOGO basiert auf europäischen Qualitätsstandards
Eingeführt von: Sanysan Appliances S.L, NIF: B98753056, C/ Barcas 2, 2, 46002 Valencia, Spanien
Produkt hergestellt in CHINA. Kundendienst: www.sogosat.com sogosat@sogosat.com / 0034 902 222 161

Questo simbolo sul prodotto o sulla confezione indica che questo prodotto non può essere smaltito come normale rifiuto domestico o rifiuto domestico. Tutte le apparecchiature elettriche, elettroniche e le unità alimentate a batteria devono essere riciclate in modo adeguato e secondo le leggi locali comunali. Puoi riciclarli portandoli in un centro di smaltimento autorizzato dal governo o in contenitori specializzati che puoi trovare nei grandi supermercati, nei negozi di prodotti elettronici o elettrodomestici o nei centri commerciali che dispongono di questo tipo di strutture nelle vicinanze.

Progettato da: SOGO basato su standard di qualità europei
Importato da: Sanysan Appliances SL, NIF: B98753056, C/ Barcas 2, 2, 46002 Valenza, Spagna
Prodotto fabbricato in CHINA. Servizio post-vendita: www.sogosat.com sogosat@sogosat.com / 0034 902 222 161

Tento symbol na produktu nebo na obalu znamená, že tento produkt nelze likvidovat jako běžný odpad nebo domovní odpad. Všechna elektrická, elektronická zařízení a baterie musí být recyklovány správným způsobem a v souladu s místními zákony. Můžete je recyklovat tak, že je odnesete do vládních středisek pro likvidaci odpadu nebo do specializovaných popelnic, které můžete najít v jakýchkoli blízkých velkých supermarketech, obchodech s elektronikou nebo domácími elektrospotřebiči nebo nákupních centrech, kde jsou tyto typy zařízení k dispozici.

Design: SOGO na základě evropských standardů kvality
Dovoz: Sanysan Appliances S.L, NIF: B98753056, C/ Barcas 2, 2 46002 Valencie, Španělsko
Produkt vyrobený v ČÍNĚ. Poprodejní servis: www.sogosat.com sogosat@sogosat.com / 0034 902 222 161

PROHLÁŠENÍ O SHODĚ

Toto zařízení vyhovuje směrnici EU o nízkém napětí 2014/35/ES.
Směrnice o elektromagnetické kompatibilitě 2014/30/EU.
Směrnice 2015/863/EU o omezení použití některých nebezpečných látek v elektrotechnice.
Směrnice 2009/125/ES o ekodesignu požadavky platné pro výrobky spojené se spotřebou energie.

OVERENSSTEMMELSESERKLÆRING

Denne enhed overholder EU's lavspændingsdirektiv 2014/35/EF.
Direktiv om elektromagnetisk kompatibilitet 2014/30/EU.
Direktiv 2015/863/EU om begrænsning af brugen af visse farlige stoffer i elektrisk.
Direktiv 2009/125/EF om miljøvenligt design krav, der gælder for energirelaterede produkter.

IZJAVA O SKLADNOSTI

Ta naprava je v skladu z direktivo EU o nizki napetosti 2014/35/ES.
Direktiva o elektromagnetni združljivosti 2014/30/EU.
Direktiva 2015/863/EU o omejevanju uporabe nekaterih nevarnih snovi v električnih.
Direktiva 2009/125/ES o okoljsko primerni zasnovi zahteve, ki veljajo za izdelke, povezane z energijo.

IZJAVA O SUKLADNOSTI

Ovaj uređaj je u skladu s EU Direktivom o niskom naponu 2014/35/EZ.
Direktiva o elektromagnetskoj kompatibilnosti 2014/30/EU.
Direktiva 2015/863/EU o ograničenju uporabe određenih opasnih tvari u električnim.
Direktiva 2009/125/EZ o ekološkom dizajnu zahtjevi primjenjivi na proizvode povezane s energijom.

DEKLARACJA ZGODNOŚCI

To urządzenie jest zgodne z dyrektywą UE dotyczącą niskiego napięcia 2014/35/WE.
Dyrektywa kompatybilności elektromagnetycznej 2014/30/UE.
Dyrektywa 2015/863/UE w sprawie ograniczenia użytkowania niektórych substancji niebezpiecznych w instalacjach elektrycznych.
Dyrektywa 2009/125/WE w sprawie ekoprojektu wymagania mające zastosowanie do produktów związanych z energią.

DECLARATIE DE CONFORMITATE

Acest dispozitiv este în conformitate cu Directiva UE de joasă tensiune 2014/35/CE.
Directiva de compatibilitate electromagnetică 2014/30/UE.
Directiva 2015/863/UE privind restricționarea utilizării a anumitor substanţe periculoase în electricitate.
Directiva 2009/125/CE privind proiectarea ecologică cerințe aplicabile produselor legate de energie.

ДЕКЛАРАЦІЯ ПРО ВІДПОВІДНІСТЬ

Цей пристрій відповідає вимогам Директиви щодо низької напруги 2014/35/ЕС.
Директива про електромагнітну сумісність 2014/30/ЄС.
Директива 2015/863 ЄС про обмеження використання певних небезпечних речовин в електричному обладнанні.
Директива 2009/125/ЕС щодо вимог екодизайну, що застосовуються до продуктів, пов'язаних з енергією.

DECLARACIÓ DE CONFORMITAT

Aquest dispositiu compleix amb la directiva de baixa tensió 2014/35/CE.
La directiva de Compatibilitat Electromagnètica 2014/30/UE.
La directiva 2015/863 UE sobre restriccions a la utilització de determinades substàncies perilloses en aparells elèctrics.
La directiva 2009/125/CE en els requisits de disseny ecològic aplicables als productes relacionats amb l'energia.

Dette symbol på produktet eller på emballagen angiver, at dette produkt ikke må bortskaffes som almindeligt affald eller husholdningsaffald. Alt elektrisk, elektronisk udstyr og batteridrevne enheder skal genbruges på korrekt måde og i overensstemmelse med de lokale kommunale love. Du kan genbruge dem ved at bringe dem til statsautoriserede bortskaffelsescentre eller specialiserede skraldespande, som du kan finde i alle nærliggende store supermarkeder, elektronik- eller elektriske husholdningsprodukter eller indkøbscentre, som har disse typer faciliteter til rådighed.

Designet af: SOGO baseret på europæiske kvalitetsstandarder
Importeret af: Sanysan Appliances S.L, NIF : B98753056, C/ Barcas 2, 2, 46002 Valencia, Spanien
Produkt fremstillet i KINA. Eftersalgsservice: www.sogosat.com sogosat@sogosat.com / 0034 902 222 161

Ta simbol na izdelku ali na embalaži pomeni, da tega izdelka ni mogoče odvreči med običajne smeti ali med gospodinjske odpadke. Vso električno, elektronsko opremo in enote na baterije je treba reciklirati na ustrezen način in v skladu z lokalnimi občinskimi zakoni. Lahko jih reciklirate tako, da jih odnesete v pooblaščene centre za odlaganje odpadkov ali specializirane zabojnike, ki jih najdete v bližnjih velikih supermarketih, trgovinah z elektroniko ali gospodinjskimi izdelki ali nakupovalnih središčih, ki imajo na voljo tovrstne objekte.

Oblikoval: SOGO na podlagi evropskih standardov kakovosti
Uvoznik: Sanysan Appliances S.L, NIF : B98753056, C/ Barcas 2, 2, 46002 Valencia, Španija
Izdelek proizveden na KITAJSKEM. Poprodajne storitve: www.sogosat.com sogosat@sogosat.com / 0034 902 222 161

Ovaj simbol na proizvodu ili na ambalaži označava da se ovaj proizvod ne može odlagati kao obično smeće ili kućni otpad. Sva električna, elektronička oprema i jedinice koje rade na baterije moraju se reciklirati na pravilan način iu skladu s lokalnim općinskim zakonima. Možete ih reciklirati tako da ih odnesete u ovlaštene centre za zbrinjavanje ili specijalizirane kante koje možete pronaći u bilo kojem obližnjem velikom super marketu, trgovini elektronike ili električnih proizvoda za kućanstvo ili trgovačkim centrima koji imaju takve objekte.

Dizajnirao: SOGO na temelju europskih standarda kvalitete
Uvoznik: Sanysan Appliances S.L, NIF: B98753056, C/ Barcas 2, 2, 46002 Valencia, Španjolska
Proizvod proizveden u KINI. Postprodajna služba: www.sogosat.com sogosat@sogosat.com / 0034 902 222 161

Ten symbol na produkcie lub opakowaniu oznacza, że tego produktu nie można wyrzucać razem ze zwykłymi śmieciami lub odpadami domowymi. Cały sprzęt elektryczny, elektroniczny i urządzenia zasilane bateryjnie należy poddać recyklingowi w odpowiedni sposób i zgodnie z lokalnymi przepisami prawa. Można je poddać recyklingowi, zanosząc je do autoryzowanych przez rząd ośrodków utylizacji lub wyspecjalizowanych pojemników, które można znaleźć w pobliskich dużych supermarketach, sklepach z elektroniką lub artykułami gospodarstwa domowego lub w centrach handlowych, w których dostępne są tego typu obiekty.

Zaprojektowany przez: SOGO w oparciu o europejskie standardy jakości
Importer: Sanysan Appliances S.L, NIF: B98753056, C/ Barcas 2, 2, 46002 Walencja, Hiszpania
Produkt wyprodukowany w Chinach. Obsługa posprzedażna: www.sogosat.com sogosat@sogosat.com / 0034 902 222 161

Acest simbol de pe produs sau de pe ambalaj indică faptul că acest produs nu poate fi aruncat ca gunoi normale sau deșeuri menajere. Toate echipamentele electrice, electronice și unitățile care funcționează cu baterii trebuie să fie reciclate în mod corespunzător și în conformitate cu legile municipale locale. Le puteți recicla ducându-le la centre de eliminare autorizate de guvern sau la coșuri specializate, pe care le puteți găsi în orice super-piețe mari din apropiere, magazine de produse electronice sau electrocasnice sau mall-uri care au aceste tipuri de facilități disponibile.

Proiectat de: SOGO pe baza standardelor europene de calitate
Importat de: Sanysan Appliances SL, NIF: B98753056, C/ Barcas 2, 2, 46002 Valencia, Spania
Produs fabricat in CHINA. Serviciu post-vânzare: www.sogosat.com sogosat@sogosat.com / 0034 902 222 161

Цей символ на виробі або на його упаковці вказує на те, що виріб не можна утилізувати як звичайне сміття або побутові відходи. Все електричне й електронне обладнання та блоки, що працюють від батарейок, повинні бути перероблені належним чином і відповідно до місцевих муніципальних законів. Ви можете переробити їх, віддавши їх до схваленого урядом центру утилізації або до спеціалізованих контейнерів, які можна знайти в будь-якому найближчому великому супермаркеті, магазині електроніки чи побутової техніки чи торговому центрі, де є такі засоби.

Розроблено: SOGO на основі європейських стандартів якості
Імпорт: Sanysan Appliances S.L., NIF: B98753056, C/ Barcas 2, 2 46002 Валенсія, Іспанія
Товар виготовлено в КИТАЇ. Післяпродажне обслуговування: www.sogosat.com sogosat@sogosat.com / 0034 902 222 161

Aquest símbol en el producte o en l'embalatge indica que aquest producte no es pot rebutjar com a escombraries normals o residus domèstics. Tots els equips elèctrics, electrònics i unitats que funcionen amb bateries han de reciclar-se de manera adequada i d'acord amb les lleis municipals locals. Pot reciclar-los portant-los a un centre d'eliminació autoritzat pel govern o a contenidors especialitzats que pot trobar en qualsevol gran supermercat pròxim, botigues de productes electrònics o electrodomèstics o centres comercials que tinguin aquest tipus d'instal·lacions disponibles.

Dissenyat per: SOGO basada en les normes de qualitat europees
Importat per: Sanysan Appliances S.L, NIF: B98753056, C/ Barcas 2, 2 46002 València, Espanya
Producte fabricat a LA XINA. Servei postvenda: www.sogosat.com sogosat@sogosat.com / 0034 902 222 161

SOGO®

Human Technology

ref. SS-5740