SOGO®

Human Technology

ES **Manual de instrucciones**
EN **Instructions for use**
FR **Mode d'emploi**
PT **Manual de instruçoes**
DE **Gebrauchsanweisung**
IT **Manuale d'instruzioni**
CZ **Návod k použití**
DK **Brugsanvisning**
SI **Navodila za uporabo**
HR **Upute za korištenje**
PL **Instrukcja użycia**
RO **Instructiuni de folosire**
UA **Інструкція із застосування**
CA **Manual d'instruccions**

Descarga tu manual
Download your manual
Téléchargez votre manuel
Baixe seu manual
Laden Sie Ihr Handbuch herunter
Scarica il tuo manuale
Stáhněte si manuál
Download din manual
Prenesite svoj priročnik
Preuzmite svoj priručnik
Pobierz swoją instrukcję
Descărcați manualul dvs
Завантажте посібник
Descàrrega el teu manual

JUEGO DE ESTILIZADOR 6 EN 1
6 IN 1 HAIR STYLER SET
ENSEMBLE DE STYLEURS DE CHEVEUX 6 EN 1
CONJUNTO PARA PENTEAR O CABELO 6 EM 1
6 IN 1 HAARSTYLER-SET
SET DI STILATORI PER CAPELLI 5 IN 1
SADA PRO ÚPRAVU VLASŮ 5 V 1
6 I 1 HÅRSTYLER-SÆT
6 V 1 KOMPLET ZA OBLIKOVANJE PRIČESKEÇ
6 U 1 SET ZA STILIZIRANJE KOSE
ZESTAW DO STYLIZACJI WŁOSÓW 6 W 1
SET 6 ÎN 1 PENTRU ARANJAREA PĂRULUI
НАБІР СТАЙЛЕРІВ **6** В **1**
JOC DE ESTILIZADOR 6 EN 1

ref. SS-3730

RoHS 2015/863/EU

ESPAÑOL ..... P. 3

ENGLISH ..... P. 12

FRANÇAIS ..... P. 20

PORTUGUESE ..... P. 29

DEUTSCH ..... P. 38

ITALIANO ..... P. 47

ČEŠTINA ..... P. 56

DANSK ..... P. 64

SLOVENSKI ..... P. 72

HRVATSKI ..... P. 80

POLSKI ..... P. 88

ROMÂNĂ ..... P. 97

УКРАЇНСЬКА ..... P. 106

CATALÀ ..... P. 115

Declaración de conformidad, Responsabilidad de la eliminación de productos electrónicos, Datos del importador y Servicio posventa en las últimas páginas.

Declaration of conformity, Responsibility of Electronic products disposal, Importers Details and After-sales service on the last pages.

Déclaration de conformité, Responsabilité de l'élimination des produits électroniques, Coordonnées des importateurs et Service après-vente sur les dernières pages.

Declaração de conformidade, responsabilidade pela eliminação dos produtos electrónicos, dados do importador e serviço pós-venda nas últimas páginas

Konformitätserklärung, Verantwortung für die Entsorgung elektronischer Produkte, Angaben zum Importeur und Kundendienst auf den letzten Seiten.

Dichiarazione di conformità, Responsabilità dello smaltimento dei prodotti elettronici, Informazioni sugli importatori eAssistenza post-vendita nelle ultime pagine.

1. IMPORTANTE:

- **Lea siempre atentamente el manual de instrucciones antes de utilizar el aparato.**
- **Este manual puede descargarse de nuestra página web www.sogo.es.**
- **Conserve estas instrucciones para futuras consultas.**

2. Instrucciones de seguridad para el usuario

Precauciones generales durante el uso del equipo eléctrico

- No utilice el aparato para fines distintos de los descritos en este manual.
- No utilice ni guarde el aparato al aire libre.
- Coloque siempre el aparato sobre una superficie plana y uniforme.
- El aparato sólo debe utilizarse para los fines previstos. No se acepta ninguna responsabilidad por daños derivados de un uso inadecuado o una manipulación incorrecta. El uso indebido o la manipulación incorrecta pueden causar problemas en el aparato y provocar lesiones al usuario.
- Este aparato está destinado al uso doméstico y aplicaciones similares.
- Asegúrese de que la tensión indicada en la placa de características coincide con la tensión de red antes de enchufar el aparato.
- Desconecte siempre el enchufe de la toma de corriente cuando no utilice el aparato. No deje el aparato sin vigilancia cuando esté encendido.
- Es necesaria una estrecha supervisión cuando cualquier aparato sea utilizado por niños o cerca de ellos.
- Antes de limpiar o guardar el aparato, desenchúfelo siempre de la red eléctrica y deje que se enfríe.
- El aparato no está completamente desconectado de la fuente de alimentación, incluso después de apagarlo. Para desconectarlo completamente, desenchúfelo de la toma de corriente.

Restricciones de uso para evitar daños personales

- No coloque ni haga funcionar este aparato cerca de fuentes de agua.
- No coloque ni haga funcionar el aparato y su cable de alimentación sobre o cerca de superficies calientes (por ejemplo, placas de cocina) o llamas abiertas.
- No deje el cable de alimentación colgando de bordes afilados y manténgalo alejado de objetos calientes y llamas. No enrolle el cable alrededor del aparato ni lo doble.

- No utilice nunca accesorios no recomendados por el fabricante.
- El uso de accesorios no recomendados o vendidos por el fabricante del aparato puede provocar incendios, descargas eléctricas o lesiones personales.
- Cuando desee desconectar el enchufe del contacto de la pared, hágalo en el propio enchufe y no tirando del cable o del propio aparato.
- Para evitar descargas eléctricas, asegúrese de tener las manos secas antes de enchufar o desenchufar.
- No utilice el aparato con las manos mojadas, sobre suelos húmedos o cuando el ambiente sea húmedo, existe riesgo de descarga eléctrica.
- No sumerja nunca el aparato ni el enchufe en agua ni en ningún otro líquido. En caso de que el aparato se caiga al agua, desconéctelo inmediatamente de la red eléctrica y llévelo a un servicio técnico autorizado para su reparación antes de volver a utilizarlo.
- No utilice el aparato si se ha caído al suelo, si presenta daños visibles o si tiene fugas.
- No utilice el aparato si el cable o el enchufe están dañados. En caso de que el cable esté dañado
- deben ser sustituidos únicamente por el fabricante, su agente de servicio o personas con cuali icación similar en
- para evitar el peligro.
- En caso de mal funcionamiento del aparato, o si éste ha sufrido algún daño, devuélvalo al servicio técnico autorizado más cercano para su examen, reparación o ajuste.

⚠ Restricciones de uso cuando se utiliza con niños y ancianos

- Los niños deben ser vigilados para evitar que jueguen con el aparato.
- Mantenga el aparato y su cable fuera del alcance de los niños menores de 8 años.
- Los niños no deben jugar con el aparato.
- La limpieza y el mantenimiento del usuario no deben ser realizados por niños sin supervisión.
- No permita que los niños utilicen el aparato.
- El aparato no debe ser utilizado por personas (incluidos niños) con capacidades físicas, sensoriales o mentales reducidas, o con falta de experiencia y conocimientos, a menos que hayan recibido supervisión o instrucción.

⚠ Instrucciones de seguridad a la hora de utilizar el aparato

- Este aparato trabaja a alta temperatura, por lo que durante su uso sujételo siempre por el asa y extreme las precauciones.
- No utilice el aparato dentro de un cuarto de baño, ducha, sauna, etc.
- No utilice nunca laca con el secador ionizado.
- Mantenga alejados de la secadora los objetos pequeños o mini-partículas, para evitar que sean aspirados a través de la rejilla de protección.
- No deje el aparato expuesto a la intemperie (lluvia, sol, heladas...)
- No utilizar durante el baño.
- No coloque ni guarde el aparato donde pueda caerse o ser arrastrado hacia una bañera o un lavabo.
- No introducir ni dejar caer en agua u otro líquido.
- Si un aparato cae al agua, “desenchúfelo” inmediatamente. No introduzca la mano en el agua.
- Nunca bloquee las aberturas de ventilación del aparato ni lo coloque sobre una superficie blanda, como una cama o un sofá, donde las aberturas de ventilación puedan quedar bloqueadas. Mantenga los orificios de ventilación libres de pelusas, pelos y similares.
- No utilizar nunca mientras se duerme.
- Nunca deje caer ni introduzca ningún objeto en ninguna abertura o manguera.
- No utilizar al aire libre ni en lugares donde se utilicen productos en aerosol (spray) o donde se administre oxígeno.
- No dirija el aire caliente hacia los ojos u otras zonas sensibles al calor
- Los accesorios pueden estar calientes durante su uso. Deje que se enfríen antes de manipularlos.
- No coloque el aparato sobre ninguna superficie mientras esté en funcionamiento.
- Mientras utilice el aparato, mantenga el pelo alejado de las entradas de aire.
- Este moldeador de pelo, si se puede colocar en la pared, debe estar alejado y fuera del alcance de las personas que se estén bañando o lavando.
- Cuando este aparato se utilice en un cuarto de baño, desenchúfelo después de usarlo, ya que la proximidad del agua representa un

peligro incluso cuando el secador está apagado: Para mayor protección, se aconseja instalar en el circuito eléctrico que alimenta el cuarto de baño un dispositivo de corriente residual (RCD) con una corriente de funcionamiento residual nominal no superior a 30 mA. Pida consejo a su instalador.

- No utilice el aparato para peinar pelucas, extensiones de pelo, pelo postizo, etc.

- ⚠**¡Peligro! Peligro de electrocución.** Asegúrese de no introducir en el aparato objetos como horquillas u horquillas para el pelo. Podrían provocar un cortocircuito.
- ⚠**ADVERTENCIA:** No utilice este aparato cerca del agua. No utilice este aparato cerca de bañeras, duchas, lavabos u otros recipientes que contengan agua.

⚠LEA TODAS LAS INSTRUCCIONES ANTES DE USAR⚠

MANTENER ALEJADO DEL AGUA

LIMPIEZA Y MANTENIMIENTO: Consulte la sección de limpieza y mantenimiento para obtener información detallada sobre cómo limpiar el aparato.

3. ESPECIFICACIONES TECNICAS

VOLTAJE	FRECUENCIA	POTENCIA
AC220-240V	50-60Hz	1200W

Este producto cumple con el reglamento de la UE 2023/826 bajo la directiva 2009/125/EC sobre los requisitos de diseño ecológico.
Consumo de energía en modo apagado: <0.5 W
Consumo de energía en modo de espera: 0.0 W
Tiempo después del cual el producto entra en modo apagado: 0 min.

4. DESCRIPCIÓN DE PIEZAS:

1. Filtro
2. Boton de Control de temperatura
3. Botón de encendido con 2 velocidades
4. Botón de disparo de aire frio
5. Anillo de bloqueo del cabezal
6. Secador de pelo Cabezal (boquilla concentradora)
7. Cabezal redondo de 32 mm
8. Cilindro rizador derecho de 32 mm
9. Cilindro rizador izquierdo de 32 mm
10. Cepillo ovalado
11. Cepillo oval de 60 mm

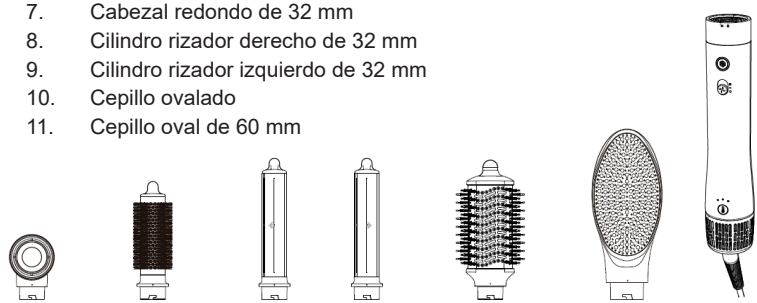

5. MONTAJE Y DESMONTAJE DEL ACCESORIO

Ensamblar: Haga coincidir la marca del triángulo y la marca de bloqueo / apertura. Inserte el accesorio en la unidad principal verticalmente. Al girar el accesorio en sentido contrario a las agujas del reloj, se bloquea el accesorio con la parte inferior de la unidad.

Desmontaje: Girando el accesorio en el sentido de las agujas del reloj, como en la imagen de abajo, el accesorio se desbloqueará de la parte inferior del motor y entonces podemos sacar el accesorio de la unidad principal directamente.

De esta manera podemos quitar el accesorio de la parte del motor y utilizar el adecuado.

A continuación encontrará algunos ejemplos de colocación y extracción de accesorios.

Nota: algunos de los accesorios suministrados pueden calentarse después de su uso. Asegúrese de enfriar el accesorio antes de cambiarlo o, en algunos casos, deberá sujetarlo y extraerlo por la parte de la punta, como se muestra en la imagen siguiente.

Nota: Algunos accesorios, como cepillos y rizadores, necesitan una limpieza regular. Compruébalos regularmente y elimina los pelos enredados.

6. INSTRUCCIONES DE USO

1. Enchufe el interruptor a la toma de corriente.

2. Para encender el aparato, pulse el botón de encendido hacia arriba y la unidad empezará a funcionar a la velocidad “I” con la temperatura mínima predeterminada. Éste aparato funciona con 2 velocidades diferentes.

I: baja Velocidad

II: Alta velocidad

Con la ayuda del botón de encendido, podemos seleccionar la velocidad según nuestras necesidades. Para encender y seleccionar la velocidad hay que pulsar hacia arriba el botón de encendido.

Este aparato tiene 3 ajustes de calor diferentes que se pueden cambiar con la ayuda del botón de control de temperatura. Estos ajustes de temperatura se indican mediante 3 indicadores LED de colores diferentes.

A. El indicador de luz LED azul indica que la unidad funciona a baja temperatura.

B. El indicador de luz LED naranja indica que la unidad funciona con Med. Temperatura

C. El indicador luminoso rojo LDE indica que la unidad funciona a alta temperatura.

Botón de disparo de aire frío:

Este modelo de plancha de pelo dispone de un botón de disparo de aire frío que, como su nombre indica, libera aire frío en lugar de aire caliente. Es una de las herramientas obligatorias para hacer el peinado del cabello y esta función ayuda a enfriar rápidamente de pelos y mantenerlo en estilo durante mucho tiempo.

- Mientras el secador de pelo está funcionando, pulsando este botón el aire caliente se enfría.

- Una vez que se suelta el botón, el aparato vuelve a un flujo de aire caliente con la temperatura y la velocidad seleccionadas.

Nota: Este aparato utiliza un vapor concentrado de aire caliente para secar el pelo. Aunque utiliza una potencia inferior a la de la mayoría de los secadores de pelo, es posible que notes que la zona alrededor del cabezal del cepillo se calienta mucho.

Tenga en cuenta que se trata de un funcionamiento normal del aparato. Tenga cuidado al manipular el aparato cerca del cabezal del cepillo.

Notas importantes sobre el uso de Estilizador de pelo

1.Seca tu cabello mojado con la ayuda de una toalla y elimina el exceso de agua.

Nota: Puedes utilizar el secador para secar el pelo antes de peinarlo.

2.Enchufe el aparato a una toma de corriente y ajuste el interruptor a la posición deseada.

Utiliza el ajuste medio en cabellos finos y delgados y el ajuste alto en cabellos gruesos y ásperos.

Utiliza el ajuste bajo para bloquear el estilo.

Para obtener los mejores resultados, separa el cabello en secciones manejables y sécalas individualmente.

3.Coloca el cepillo cerca de las raízes y deslízalo hacia las puntas. Las cerdas suaves y acolchadas ayudarán a desenredar y alisar incluso las zonas de difícil acceso de la parte posterior de la cabeza.

4.Repite la operación en las secciones restantes hasta que el cabello se seque y quede suave y sedoso.

5.Apague el aparato cuando termine de usarlo. deje que se enfríe completamente antes de guardarlo.

7. CARACTERÍSTICAS PRINCIPALES DE ESTE MODELO DE STYLER

FUNCIÓN DE MEMORIA DE TEMPERATURA:

La función de memoria de temperatura en un secador de pelo es una característica innovadora diseñada para mejorar la comodidad del usuario y ofrecer resultados de peinado uniformes. Esta función recuerda automáticamente el último ajuste de temperatura utilizado, lo que te permite reanudar rápidamente el secado del cabello al nivel de calor que prefieras sin tener que ajustar la configuración cada vez que utilices el secador.

La función de memoria de temperatura está diseñada para mejorar la salud de su cabello, ya que fomenta el uso del moldeador de aire constantemente con la misma temperatura y en función de las necesidades individuales. Esta función no sólo mejora la salud de su salud, sino que también le proporciona resultados consistentes. Esta uniformidad es especialmente beneficiosa para los usuarios que tienen rutinas específicas de cuidado del cabello, como los que tienen el cabello fino, dañado o teñido, que requieren una gestión precisa del calor para evitar el secado excesivo o el daño por calor. Además, el uso constante del ajuste de temperatura correcto puede reducir el riesgo de daños

por calor, encrespamiento y puntas abiertas. Para el cabello delicado o dañado, esta función ayuda a mantener los niveles óptimos de calor, conservando la hidratación y el brillo naturales del cabello.

En resumen, la función de memoria de temperatura en un secador de pelo proporciona una experiencia de secado a medida, eficiente y constante, mejorando tanto la comodidad como la salud del cabello. Es ideal para las personas que buscan simplificar su rutina de cuidado del cabello garantizando siempre unos resultados óptimos.

TECNOLOGÍA DE FUNCIÓN IÓNICA

Este secador de pelo funciona con tecnología iónica. Esta tecnología le ayuda a secar el pelo más rápido que el funcionamiento normal del secador e incluso a una temperatura más baja.

Esta tecnología iónica le ayuda a:

- Nutre tu cabello mediante el proceso de ionización, en el que el secador emite múltiples iones negativos y rompe el agua para conseguir más cobertura en menos tiempo sin dañarlo.

- Fortalece y embellece el cabello desde el interior

- Cabello sano, brillante y más manejable

- Los iones de carga suministrados con el aire caliente rompen las moléculas de agua, que son absorbidas fácilmente por el cabello.

TECNOLOGÍA COANDA

En qué consiste la tecnología Coanda:

La tecnología Coanda es una técnica avanzada de flujo de aire utilizada en herramientas de peinado, especialmente secadores y moldeadores, para obtener resultados más suaves y controlados. Esta tecnología funciona con el “efecto Coanda”, un fenómeno que describe cómo un chorro de fluido (como el aire) tiende a permanecer adherido a una superficie curva cercana, lo que le permite “envolver” la superficie.

Cómo funciona la tecnología Coanda:

En las herramientas de peinado, la tecnología Coanda utiliza chorros de aire a alta velocidad para atraer y envolver el cabello alrededor del cilindro o los accesorios de la herramienta sin utilizar calor extremo. Cuando el aire fluye a gran velocidad sobre una superficie curva, crea una diferencia de presión que atrae el aire circundante (y el cabello cercano) hacia la superficie. Este suave efecto de succión permite que el vello siga de forma natural la trayectoria del flujo de aire y se enrolle alrededor del cilindro o los accesorios de la herramienta de forma controlada y precisa.

Principales ventajas de la tecnología Coanda:

Reducción del daño por calor: Una de las ventajas más significativas de la Tecnología Coanda es su capacidad para peinar el cabello sin recurrir al calor extremo. Esto ayuda a mantener la humedad natural y la salud del cabello. También reduce el riesgo de daños, roturas y puntas abiertas causados por las herramientas de peinado tradicionales.

Peinado sin esfuerzo: El efecto Coanda hace que el peinado sea más fácil e intuitivo. El suave flujo de aire atrae y envuelve automáticamente el pelo alrededor del moldeador o del accesorio, eliminando la necesidad de enrollarlo o retorcerlo manualmente. Esto reduce el tiempo y el esfuerzo necesarios para el peinado y facilita que los usuarios consigan resultados profesionales en casa.

Mayor brillo y suavidad: El suave flujo de aire generado por la tecnología Coanda ayuda a suavizar la cutícula del cabello, reduciendo el encrespamiento y realzando el brillo. El resultado es un acabado más liso y pulido que con los métodos de peinado tradicionales.

Mayor seguridad: Como la tecnología utiliza aire en lugar de calor extremo, el riesgo de quemaduras o contacto accidental con superficies calientes es significativamente menor. Esto hace que las herramientas de la Tecnología Coanda sean más seguras de usar, sobre todo para los que se inician en el peinado.

SISTEMA DE DETECCION DE BLOQUEO DE ACCESORIOS

El sistema de detección de bloqueo de accesorios es una función de seguridad de las herramientas de peluquería que garantiza que los accesorios estén bien bloqueados en su sitio antes de que el aparato pueda activarse. Este sistema detecta si un accesorio, como un cilindro o un cepillo, está correctamente acoplado e impide que la herramienta funcione si no está correctamente bloqueado.

Esta función aumenta la seguridad al evitar el desprendimiento accidental de los accesorios durante el uso y garantiza una experiencia de peinado segura y fiable.

SISTEMA HIPERSÓNICO

El sistema hipersónico de las herramientas de peinado hace referencia a un avanzado mecanismo de flujo de aire que utiliza aire a una velocidad extremadamente alta para peinar el cabello de forma más rápida y eficaz. Este sistema genera un flujo de aire potente pero controlado que seca y peina el cabello rápidamente, reduciendo el tiempo total de peinado y minimizando la exposición al calor. El aire a alta velocidad también ayuda a crear acabados suaves y sin encrespamiento y realza el volumen y el brillo. El sistema Hipersónico está diseñado para proporcionar resultados profesionales con menos esfuerzo, por lo que es ideal para los usuarios que buscan un peinado rápido y eficaz.

Motor BLDC:

Un motor BLDC (motor de corriente continua sin escobillas) es un tipo avanzado de motor eléctrico que se utiliza en muchas herramientas modernas de peluquería. A diferencia de los motores tradicionales, que utilizan escobillas para transferir la corriente eléctrica, un motor BLDC utiliza conmutación electrónica, lo que reduce la fricción y el desgaste. Esta tecnología ofrece varias ventajas, como una mayor vida útil del motor, menos ruido y mayor eficacia.

En las herramientas de peinado, un motor BLDC proporciona un flujo de aire constante y potente con un control preciso de la velocidad, lo que garantiza un secado rápido y un peinado eficaz. Su diseño ligero también facilita el manejo de los secadores y otros aparatos de peinado, mientras que su eficiencia energética contribuye a reducir el consumo de energía y a prolongar la vida útil de la herramienta.

8. LIMPIEZA Y MANTENIMIENTO

Su aparato prácticamente no necesita mantenimiento.

No necesita lubricación.

Mantenga todas las rejillas de ventilación y aberturas limpias y libres de polvo, suciedad y laca para el cabello.

Si el cable se retuerce, desenrédalo antes de utilizarlo.

INSTRUCCIONES DE LIMPIEZA

Si es necesario limpiar el aparato, desenchúfelo de la toma de corriente y limpie el exterior con un paño húmedo. el polvo y las pelusas pueden eliminarse de las aberturas de entrada de aire con un cepillo pequeño.

ADVERTENCIA: si se produce alguna avería, no intente repararla. Este aparato no tiene piezas que el usuario pueda reparar.

NOTA: NUNCA enrolle el cable de alimentación alrededor del aparato. Cualquier tirón, torsión, plegado o doblado severo puede dañar el cable, especialmente en el punto de entrada en la unidad, lo que puede romper el cable y puede causar un cortocircuito eléctrico u otro fallo.

Inspeccione regularmente el cable, NO utilice un aparato con el cable retorcido, doblado o dañado de cualquier otra forma, o si el aparato recibe corriente de forma irregular.

LIMPIEZA DEL FILTRO: Es importante limpiar el filtro con regularidad:

Para limpiar el filtro, tire hacia abajo de la jaula del filtro.

Utilice un paño seco para limpiar suavemente el polvo de la malla del filtro hasta eliminar todos los residuos.

No utilice agua ni productos químicos abrasivos para limpiar la malla del filtro.

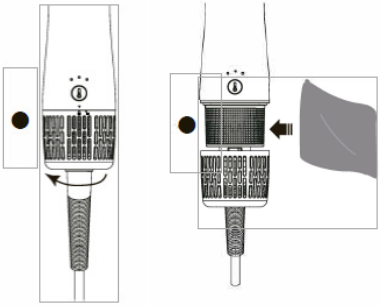

ALMACENAMIENTO

Desenchufe el aparato cuando no lo utilice.

Deje enfriar el aparato y guárdelo fuera del alcance de los niños en un lugar seguro y seco.

No enrolle nunca el cable alrededor del aparato, ya que podría desgastarse prematuramente y romperse.

Manipule el cable con cuidado para prolongar su vida útil y evite tirones, torsiones o tirones, especialmente en las conexiones de enchufe.

Desconecte el aparato y déjelo enfriar antes de guardarlo.

NO aplique tensión en el punto de entrada del cable en la unidad.

Durante el almacenamiento, el cable debe permanecer suelto, sin dobleces ni pliegues apretados, y el aparato debe colocarse en un lugar seguro y seco, fuera del alcance de los niños.

Sistema de desconexión automática de seguridad

Este secador de pelo incorpora un sistema automático de desconexión de seguridad. En caso de sobrecalentamiento del aparato, este sistema ayuda a apagarlo y evita daños en el aparato y lesiones personales del usuario. Una vez que el aparato se apague automáticamente, desenchúfelo de la toma de corriente y deje que se enfríe.

1. IMPORTANT:

- **Always read the instruction book carefully before using.**
- **This manual can be downloaded from our web page www.sogo.es**
- **Keep these instructions for future reference.**

2. Safety instructions for the user

General precautions during the use of electrical equipment

- Do not use the appliance for any other purpose than described in this manual.
- Do not use or store the appliance outdoors.
- Always place the appliance on to the flat and even surface.
- The unit must be used only for the intended purposes. No liability is accepted for damages arising from improper use or wrong handling. Misuse or improper handling may cause problems in the appliance and cause injury to the user.
- This appliance is intended to be use used in household and similar applications.
- Ensure that the voltage indicated on the nameplate matches the mains voltage before plugging in the appliance.
- Always remove the plug from the power socket when the appliance is not in use. Do not leave the appliance unattended when switched on.
- Close supervision is necessary when any appliance is being used by or near children.
- Before cleaning or storing your appliance, always unplug the appliance from the power supply and let it cool down.
- The device is not completely disconnected from the power source, even after it has been turned off. To disconnect it completely, disconnect it from the mains plug.

Restrictions on use to avoid personal injury

- Do not place or operate this appliance near water sources.
- Do not place or operate the appliance and its power cord on or near hot surfaces (e.g., stove plates) or open flames.
- Do not leave the power cord hanging from sharp edges and keep away from hot objects and flames. Do not wind the cord around the appliance and do not bend it.
- Never use accessories that are not recommended by the manufacturer.

- The use of accessories not recommended or sold by the appliance manufacturer may result in fire, electric shock or injury to persons.
- When you want to remove the plug from the wall contact, please do this at the plug itself and not by pulling on the cable or the appliance itself.
- To avoid electric shock, make sure your hands are dry before plugging or unplugging.
- Do not use the device with wet hands, on damp floors or when the atmosphere is humid, there is a risk of electric shock.
- Never immerse the appliance or the plug-in water or any other liquid. In the event of the appliance falling in water, disconnect immediately from the mains supply and take it to an authorized service agent for repair before reusing.
- Do not use the appliance if it has fallen on the floor, if there are visible signs of damage or if it has a leak.
- Do not use the appliance if the cable or plug is damaged. In case of the cord be damaged, it
- must be replaced only by the manufacturer, its service agent or similarly qualified persons in
- order to avoid Hazard.
- In case of appliance malfunction, or if it has been damaged in any manner, return the appliance to the nearest authorized service facility for examination, repair or adjustment.

⚠ Restrictions on use when used with children and elders

- Children should be supervised to ensure that they do not play with the appliance.
- Keep the appliance and its cord out of the reach of the children less than 8 years.
- Children shall not play with the appliance.
- Cleaning and user maintenance shall not be made by children without supervision.
- Do not allow the children to use the appliance.
- The appliance is not to be used by persons (including children) with reduced physical, sensory or mental capabilities, or lack of experience and knowledge, unless they have been given supervision or instruction.

⚠ Instructions to follow when using the appliance

- This appliance works with high temperature, therefore during the use always hold it by the handle and use extreme caution.
- Do not use the appliance inside a bathroom, shower, sauna, etc.
- Never use hairspray with the dryer on ionization.
- Keep away the small objects or mini particles away from the dryer, to prevent to be sucked in through the protection grid.
- Do not leave the device exposed to the weather (rain, sun, frost…)
- Do not use while bathing.
- Do not place or store appliance where it can fall or be pulled into a tub or sink.
- Do not place in or drop into water or other liquid.
- If an appliance falls into water, “unplug it” immediately. Do not reach into the water.
- Never block the air openings of the appliance or place it on a soft surface, such as a bed or couch, where the air openings may be blocked. Keep the air openings free of lint, hair, and the like.
- Never use while sleeping.
- Never drop or insert any object into any opening or hose.
- Do not use outdoors or operate where aerosol (spray) products are being used or where oxygen is being administered.
- Do not direct hot air toward eyes or other heat sensitive areas
- Attachments may be hot during use. Allow them to cool before handling.
- Do not place appliance on any surface while it is operating.
- While using the appliance, keep your hair away from the air inlets.
- This hair styler if it can be fitted on the wall then it should be fitted away and out of reach of persons who are taking a bath or washing themselves.
- When this appliance is used in a bathroom, unplug it after use since the proximity of water presents a hazard even when the hairdryer is switched off: For additional protection, the installation of a residual current device (RCD) having a rated residual operation current not exceeding 30mA is advisable in the electrical circuit supplying the bathroom. Ask your installer for advice.
- Do not use the appliance to style wigs, hair extensions, fake hair etc.
- ⚠ **Danger! Risk of electrocution!** Make sure that no objects such as hair clips or hair pins are inserted into the appliance. These can cause a short circuit.
- ⚠ **WARNING:** Do not use this appliance near water. Do not use this appliance near bathtubs, showers, basins or other vessels containing water.

⚠READ ALL INSTRUCTIONS BEFORE USING⚠

KEEP AWAY FROM WATER

CLEANING AND MAINTENANCE: Kindly refer to the cleaning and maintenance section for details on how to clean the appliance.

3. TECHNICAL SPECIFICATIONS

VOLTAGE	FREQUENCY	POWER
AC220-240V	50-60Hz	1400W

This product complies with EU regulation 2023/826 under directive 2009/125/EC on the Eco design requirements.
Power consumption in off mode: <0.5 W
Power consumption in standby mode: 0.0 W
Time after which the product enters into off mode: 0 min.

4. PARTS DESCRIPTION:

1. Filter
2. Temperature control Button
3. Power Button with 2 Speeds
4. Cool shot button
5. Head locking ring
6. Hair dryer Head (concentrator Nozzle)
7. 32mm Round Brush Head
8. 32mm Right hand curler barrel
9. 32mm Left hand curler barrel
10. Oval Hair Brush
11. 60mm Oval Brush

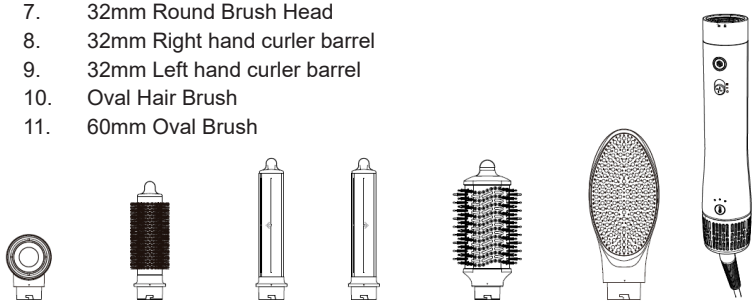

5. ASSEMBLE & DISASSEMBLE THE ATTACHMENT

Assemble: Match the triangle mark and lock / open mark. Insert the attachment to the main unit vertically. By turning around the attachment in anticlockwise direction locks the attachment with the unit bottom part.

Disassemble: By turning around the attachment in clockwise direction, as the below picture the attachment will unlocked from the bottom motor part and then we can take out the attachment from the main unit directly.

This way we can remove the attachment from the motor part and use the appropriate one.

Below you can find some examples of attachment and detachment of accessories.

Note: some of the provided attachment can get hot after use. Make sure to cool down the attachment prior to change it or in some case need to hold and remove by the tip part as picture given below.

Note: Some attachment, like brushes and curlers needs regular cleaning. Keep checking regularly and remove the entangled hairs.

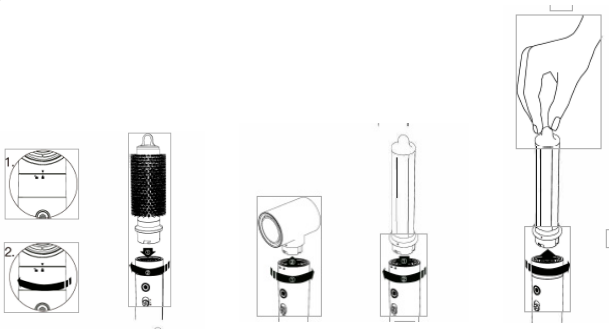

6. INSTRUCTIONS OF USE

1. Plug in switch to the wall outlet.

2. To turn the appliance on, push the power button upwards and unit will start working with “I” speed with default Minimum temperature. This unit work with 2 different speeds.

I: low Speed

II: High Speed

With the help of power button, we can select the speed as per our requirement. To turn on and select the speed need to push upwards power button.

This appliance has 3 different heat settings which can be changed with the help of temperature control button. These different temperature settings have been indicated by 3 different coloured LED light indicators.

A. Blue LED light indicator indicates unit working on low temperature.

B. Orange LED Light indicator indicates unit working on Med. Temperature

C. Red LDE Light indicator indicates unit working on High Temperature.

Cool Air shot button:

This hair styler model has been provided with cool air shot button, as its name suggests it release cool air instead of hot air. It is one of the compulsory tools to do hair styling and this function helps in quickly cool down of hairs and keep it in style for long period of time.

• While the hair dryer is working, by pressing this button hot air cools down.

• Once the button is released, the appliance returns to a hot air flow with selected temperature and speed.

Note: This appliance uses a concentrated steam of hot air to dry your hair. Though it uses lower wattage than compare to most other hair dryers, you may notice that the enclosure around the head of the brush may become very hot.

Please be assured that this is consistent with normal operation of the appliance. Use caution when handling the appliance near the brush head.

Important notes while using Hair Styler

1.Dry your wet hair with the help of towel and remove excess water.

Note: You can use the hair dryer attachment to dry the hair prior to styler them.

2.Plug the appliance into an electrical outlet and adjust the switch to desired setting.

Use the medium setting on fine and thin hair and high settings on thick and coarse hair.

Use the low setting to lock the style.

For the best results, separate hair into manageable sections and dry them individually.

3.Place the one step hair brush close to the root and glide down towards the ends. The soft-cushioned bristles will help to detangle and smooth even the hard-to -reach areas on the back of the head.

4.Repeat on remaining sections until your hair get dried and become soft and silky.

5.Turn the appliance off when styling accomplish. allow the unit to the cool completely before storing.

7. KEY FEATURES OF THIS HAIR STYLER MODEL

TEMPERATURE MEMORY FUNCTION:

The temperature memory function in a hair dryer is an innovative feature designed to enhance user convenience and deliver consistent styling results. This function automatically remembers the last temperature setting used, allowing you to quickly resume drying your hair at your preferred heat level without having to adjust the settings every time you use the dryer.

Temperature memory function is designed to improve your hairs health as it encourages the use of air styler constantly with same temperature and depending on the individual requirement. This function not only improves the health of your health, but also give you consistent results. This consistency is especially beneficial for users who have specific hair care routines, such as those with fine, damaged, or colour-treated hair that requires precise heat management to avoid over-drying or heat damage. Also consistently using the correct temperature setting can reduce the risk of heat damage, frizz, and split ends. For those with delicate or damaged hair, this function helps in maintaining optimal heat levels, preserving hair's natural moisture and shine.

In short the temperature memory function in a hair dryer provides a tailored, efficient, and consistent drying experience, enhancing both convenience and hair health. It is ideal for individuals looking to simplify their hair care routine while ensuring optimal results every time.

IONIC FUNCTION TECHNOLOGY

This hair dryer works with Ionic technology. This technology helps you to dry your hair faster than normal hair dryer functioning and even at a lower temperature.

This ionic technology helps you to:

• Nourish Your hair through the ionization process, in which hair dryer emits multiple negative ions and break the water to get more coverage in less time with no damage.

• Fortifies and beautifies the hair from the inside out

• Healthy, shiny and more manageable hair

• Charge ions delivered with warm air, break down water molecules, which are then easily absorbed by your hair.

COANDA TECHNOLOGY

What consist Coanda Technology:

Coanda Technology is an advanced airflow technique used in hair styling tools, particularly hair dryers and stylers, to provide smoother, more controlled hair styling results. This technology works with “Coanda Effect,” a phenomenon which describes how a jet of fluid (such as air) tends to stay attached to a nearby curved surface, effectively allowing it to “wrap” around the surface.

How Coanda Technology Works:

In hair styling tools, Coanda Technology utilizes high-velocity air jets to attract and wrap hair around the barrel or attachments of the tool without using extreme heat. When air flows at a high speed over a curved surface, it creates a difference in pressure that pulls the surrounding air (and nearby hair) towards the surface. This gentle suction effect allows hair to naturally follow the path of the airflow, wrapping around the tool’s barrel or attachments in a controlled and precise manner.

Key Benefits of Coanda Technology:

Heat Damage Reduction: One of the most significant advantages of Coanda Technology is its ability to style hair without relying on extreme heat. This helps maintaining the natural moisture and health of the hair. Also it reduces risk of damage, breakage, and split ends caused by traditional hot styling tools.

Effortless Styling: The Coanda Effect makes styling hair easier and more intuitive. The gentle airflow automatically attracts and wraps the hair around the styling barrel or attachment, eliminating the need for manual wrapping or twisting. This reduces the time and effort required for styling and makes it easier for users to achieve professional results at home.

Enhanced Shine and Smoothness: The gentle airflow generated by Coanda Technology helps in smoothening the hair cuticle, reducing frizz and enhancing shine. This results in a sleeker, more polished finish compared to traditional styling methods.

Improved Safety: Because the technology uses air instead of extreme heat, the risk of burns or accidental contact with hot surfaces is significantly lower. This makes Coanda Technology tools safer to use, particularly for those new users of hair styling.

ACCESSORIES LOCKING SYSTEM

The accessories locking detection system is a safety feature in hair styling tools that ensures attachments are securely locked into place before the device can be activated. This system detects whether an accessory, such as a barrel or brush, is correctly attached and prevents the tool from operating if it is not properly locked. This feature enhances safety by preventing accidental detachment of accessories during use and ensures a secure, reliable styling experience.

HYPERSONIC SYSTEM

The Hypersonic System in hair styling tools refers to an advanced airflow mechanism that uses extremely high-speed air to style hair more quickly and efficiently. This system generates a powerful yet controlled airflow that rapidly dries and styles hair, reducing overall styling time while minimizing heat exposure. The high-speed air also helps create smooth, frizz-free finishes and enhances volume and shine. The Hypersonic System is designed to provide professional results with less effort, making it ideal for users seeking fast and effective styling.

BLDC motor:

A BLDC Motor (Brushless DC Motor) is an advanced type of electric motor used in many modern hair styling tools. Unlike traditional motors that use brushes to transfer electric current, a BLDC motor uses electronic commutation, which results in less friction and wear. This technology provides several benefits, including longer motor life, reduced noise, and higher efficiency.

In hair styling tools, a BLDC motor delivers consistent and powerful airflow with precise speed control, ensuring quick drying and effective styling. Its lightweight design also makes hair dryers and other styling devices easier to handle, while its energy efficiency contributes to lower power consumption and extended tool lifespan.

8. CLEANING AND MAINTENANCE

Your appliance is virtually maintenance-free.

No lubrication is needed.

Keep all vents and openings clean and free of dust, dirt, and hair spray.

If the cord becomes twisted, untwist prior to use.

CLEANING INSTRUCTIONS

If cleaning becomes necessary, unplug the appliance form the power source and wipe the exterior with a damp cloth. dust and lint can be removed from air intake openings with a small brush.

WARNING: if any malfunction occurs, do not attempt to repair it. This appliance has no user-serviceable parts.

NOTE: NEVER wrap the power cord around the appliance. Any pulling, twisting, severe folding or bending can damage the cord, especially at the point of entry into the unit, which may rupture the cord and can cause an electrical short or other failure.

Regularly inspect the cord, DO NOT use an appliance with a twisted, bent or otherwise damaged cord, or if the appliance receive power irregularly.

FILTER CLEANING: It is important to clean the filter regularly:

To clean the filter pull down the filter cage.

Use a dry cloth to gently clean the dust on the filter mesh until all the debris has been removed.

Do not use water or abrasive chemicals to clean the filter mesh.

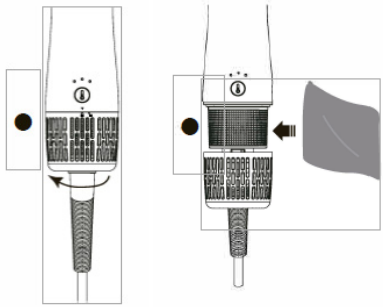

STORAGE

Unplug appliance when not in use.

Allow appliance to cool and store out of reach of children in a safe, dry location.

Never wrap the cord around the appliance since this will cause the cord to wear prematurely and break.

Handle cord carefully for longer life and avoid jerking, twisting, or straining, especially at plug connections.

Appliance should be disconnected and allowed to cool before storage .

DO NOT apply stress or tension to the cord’s point of entry into the unit.

During storage, cord should remain loose with no tight bends or folds, and appliance should be placed in a secure, dry location out of reach of children.

Automatic safety cut off system

This hair dryer has built in automatic safety cut off system. In case of overheating of the appliance this system helps to shut down it and prevent from damaging of appliance and any user personal injury. Once the appliance automatically shuts off, unplug the appliance from the mains of wall outlet and let it cool and once get cools you can use it again.

1. IMPORTANT:

- **Lisez toujours attentivement le manuel d'instructions avant d'utiliser l'appareil.**
- **Ce manuel peut être téléchargé à partir de notre page web www.sogo.es.**
- **Conservez ces instructions pour pouvoir vous y référer ultérieurement.**

2. Consignes de sécurité pour l'utilisateur

Précautions générales lors de l'utilisation d'appareils électriques

- N'utilisez pas l'appareil à d'autres fins que celles décrites dans ce manuel.
- Ne pas utiliser ou stocker l'appareil à l'extérieur.
- Placez toujours l'appareil sur une surface plane et régulière.
- L'appareil ne doit être utilisé qu'aux fins prévues. Nous déclinons toute responsabilité pour les dommages résultant d'une mauvaise utilisation ou d'une mauvaise manipulation. Une mauvaise utilisation ou une mauvaise manipulation peut entraîner des problèmes dans l'appareil et causer des blessures à l'utilisateur.
- Cet appareil est destiné à un usage domestique et à des applications similaires.
- Avant de brancher l'appareil, assurez-vous que la tension indiquée sur la plaque signalétique correspond à la tension du réseau.
- Débranchez toujours la fiche de la prise de courant lorsque l'appareil n'est pas utilisé. Ne laissez pas l'appareil sans surveillance lorsqu'il est allumé.
- Une surveillance étroite est nécessaire lorsqu'un appareil est utilisé par des enfants ou à proximité de ceux-ci.
- Avant de nettoyer ou de ranger votre appareil, débranchez-le toujours de l'alimentation électrique et laissez-le refroidir.
- L'appareil n'est pas complètement déconnecté de la source d'alimentation, même après avoir été éteint. Pour le déconnecter complètement, débranchez-le de la prise secteur.

Restrictions d'utilisation pour éviter les blessures

- Ne pas placer ou faire fonctionner cet appareil à proximité de sources d'eau.
- Ne placez pas et ne faites pas fonctionner l'appareil et son cordon d'alimentation sur ou à proximité de surfaces chaudes (par exemple, plaques de cuisson) ou de flammes nues.
- Ne laissez pas le cordon d'alimentation pendre des bords tranchants et tenez-le éloigné des objets chauds et des flammes. N'enroulez pas le

cordon autour de l'appareil et ne le pliez pas.

- N'utilisez jamais d'accessoires non recommandés par le fabricant.
- L'utilisation d'accessoires non recommandés ou non vendus par le fabricant de l'appareil peut provoquer un incendie, une électrocution ou des blessures.
- Lorsque vous souhaitez retirer la fiche du contact mural, veuillez le faire au niveau de la fiche elle-même et non en tirant sur le câble ou l'appareil lui-même.
- Pour éviter les chocs électriques, assurez-vous que vos mains sont sèches avant de brancher ou de débrancher l'appareil.
- Ne pas utiliser l'appareil avec des mains mouillées, sur un sol humide ou lorsque l'atmosphère est humide, il y a un risque d'électrocution.
- Ne jamais immerger l'appareil ou la fiche dans l'eau ou tout autre liquide. En cas de chute de l'appareil dans l'eau, le débrancher immédiatement et le faire réparer par un agent de service agréé avant de le réutiliser.
- N'utilisez pas l'appareil s'il est tombé par terre, s'il présente des signes visibles de dommages ou s'il y a une fuite.
- N'utilisez pas l'appareil si le câble ou la fiche est endommagé. Si le cordon est endommagé, il
- ne doivent être remplacés que par le fabricant, son agent de service ou des personnes ayant les mêmes qualifications que lui.
- afin d'éviter tout danger.
- En cas de dysfonctionnement de l'appareil, ou s'il a été endommagé de quelque manière que ce soit, renvoyez-le.
- au centre de service agréé le plus proche pour examen, réparation ou réglage.

⚠ Restrictions d'utilisation en présence d'enfants et de personnes âgées

- Les enfants doivent être surveillés afin de s'assurer qu'ils ne jouent pas avec l'appareil.
- Tenir l'appareil et son cordon hors de portée des enfants de moins de 8 ans.
- Les enfants ne doivent pas jouer avec l'appareil.
- Le nettoyage et l'entretien par l'utilisateur ne doivent pas être effectués par des enfants sans surveillance.
- Ne laissez pas les enfants utiliser l'appareil.
- L'appareil ne doit pas être utilisé par des personnes (y compris des enfants) dont les capacités physiques, sensorielles ou mentales sont réduites, ou qui manquent d'expérience et de connaissances, à moins qu'elles n'aient été supervisées ou instruites.

⚠ Instructions à suivre lors de l'utilisation de l'appareil

- Cet appareil fonctionne à haute température, c'est pourquoi il faut toujours le tenir par la poignée et faire preuve d'une extrême prudence lors de son utilisation.
- Ne pas utiliser l'appareil à l'intérieur d'une salle de bain, d'une douche, d'un sauna, etc.
- N'utilisez jamais de laque lorsque le sèche-cheveux est en mode ionisation.
- Éloignez les petits objets ou les mini particules du sèche-linge, afin d'éviter qu'ils ne soient aspirés par la grille de protection.
- Ne pas laisser l'appareil exposé aux intempéries (pluie, soleil, gel...)
- Ne pas utiliser pendant le bain.
- Ne pas placer ou ranger l'appareil dans un endroit où il pourrait tomber ou être entraîné dans une baignoire ou un évier.
- Ne pas placer ou laisser tomber dans l'eau ou tout autre liquide.
- Si un appareil tombe dans l'eau, débranchez-le immédiatement. Ne mettez pas la main dans l'eau.
- N'obstruez jamais les ouvertures d'air de l'appareil et ne le placez pas sur une surface molle, telle qu'un lit ou un canapé, où les ouvertures d'air pourraient être obstruées. Veillez à ce que les ouvertures d'aération ne soient pas obstruées par des peluches, des cheveux ou d'autres éléments similaires.
- Ne jamais utiliser pendant le sommeil.
- Ne laissez jamais tomber ou n'insérez jamais d'objet dans une ouverture ou un tuyau.
- Ne pas utiliser à l'extérieur ou dans des endroits où des produits en aérosol sont utilisés ou dans lesquels de l'oxygène est administré.
- Ne pas diriger l'air chaud vers les yeux ou d'autres zones sensibles à la chaleur.
- Les accessoires peuvent être chauds pendant l'utilisation. Laissez-les refroidir avant de les manipuler.
- Ne pas poser l'appareil sur une surface quelconque pendant qu'il fonctionne.
- Lorsque vous utilisez l'appareil, éloignez vos cheveux des entrées d'air.
- Si ce coiffeur peut être fixé au mur, il doit être installé à l'écart et hors de portée des personnes qui prennent un bain ou se lavent.

- Lorsque cet appareil est utilisé dans une salle de bains, débranchez-le après utilisation car la proximité de l'eau présente un danger même lorsque le sèche-cheveux est éteint : Pour une protection supplémentaire, il est conseillé d'installer un disjoncteur différentiel (DDR) ayant un courant de fonctionnement résiduel nominal ne dépassant pas 30mA sur le circuit électrique alimentant la salle de bains. Demandez conseil à votre installateur.
- Ne pas utiliser l'appareil pour coiffer des perruques, des extensions de cheveux, des faux cheveux, etc.

- ⚠**Danger ! Risque d'électrocution !** Veillez à ce qu'aucun objet tel qu'une pince à cheveux ou une épingle à cheveux ne soit inséré dans l'appareil. Ceux-ci peuvent provoquer un court-circuit.

- ⚠**AVERTISSEMENT :** N'utilisez pas cet appareil à proximité de l'eau. N'utilisez pas cet appareil à proximité d'une baignoire, d'une douche, d'un bassin ou de tout autre récipient contenant de l'eau.

⚠LIRE TOUTES LES INSTRUCTIONS AVANT D'UTILISER ⚠

TENIR À L'ÉCART DE L'EAU

NETTOYAGE ET ENTRETIEN : Veuillez vous reporter à la section relative au nettoyage et à l'entretien pour plus de détails sur la manière de nettoyer l'appareil.

3. SPECIFICATIONS TECHNIQUES

TENSION	FREQUENCE	PUISSANCE
AC220-240V	50-60Hz	1400W

Ce produit est conforme au règlement UE 2023/826 en vertu de la directive 2009/125/CE sur les exigences d'écoconception.
Consommation électrique en mode arrêt : <0.5 W
Consommation électrique en mode veille : 0.0 W
Délai après lequel le produit passe en mode arrêt : 0 min.

4. DESCRIPTION DES PIÈCES :

1. Filtre
2. Bouton de réglage de la température
3. Bouton d'alimentation à 2 vitesses
4. Bouton "coup de froid
5. Bague de verrouillage de la tête
6. Tête du sèche-cheveux (embout concentrateur)
7. Tête de brosse ronde de 32 mm
8. Cylindre du bigoudi droit de 32 mm
9. Cylindre du bigoudi 32 mm pour la main gauche
10. Brosse à cheveux ovale
11. Brosse ovale de 60 mm

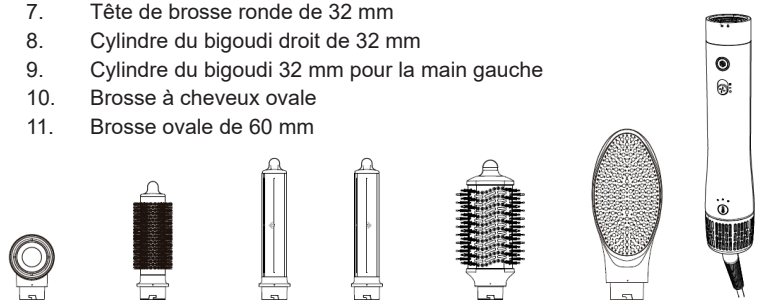

5. MONTAGE ET DÉMONTAGE DE L'ACCESSOIRE

Assembler : Faire correspondre le repère triangulaire et le repère de verrouillage/ouverture. Insérer l'accessoire dans l'unité principale à la verticale. En tournant l'accessoire dans le sens inverse des aiguilles d'une montre, verrouiller l'accessoire avec la partie inférieure de l'appareil.

Démontage : En tournant l'accessoire dans le sens des aiguilles d'une montre, comme le montre l'image ci-dessous, l'accessoire se déverrouille de la partie inférieure du moteur et peut alors être retiré directement de l'unité principale.

De cette façon, nous pouvons retirer l'attachement de la partie moteur et utiliser l'attachement approprié.

Vous trouverez ci-dessous quelques exemples de fixation et de détachement d'accessoires.

Remarque : certains des accessoires fournis peuvent devenir chauds après utilisation. Veillez à refroidir l'accessoire avant de le changer ou, dans certains cas, tenez-le et retirez-le par l'embout, comme indiqué sur l'image ci-dessous.

Remarque : certains accessoires, comme les brosses et les bigoudis, doivent être nettoyés régulièrement. Vérifiez régulièrement et retirez les poils emmêlés.

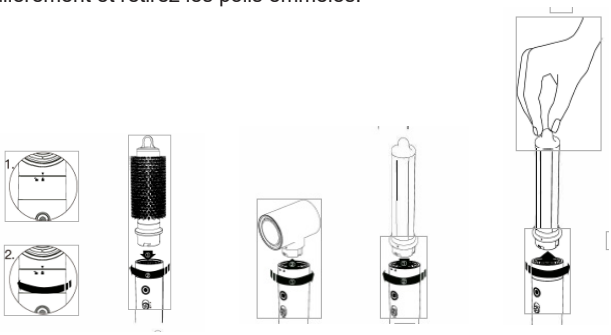

6. MODE D'EMPLOI

1. Brancher l'interrupteur sur la prise murale.
2. Pour allumer l'appareil, poussez le bouton d'alimentation vers le haut et l'appareil commencera à

fonctionner à la vitesse “I” avec la température minimale par défaut. Cet appareil fonctionne avec 2 vitesses différentes.

I : faible vitesse

II : Vitesse élevée

Avec l’aide du bouton d’alimentation, nous pouvons sélectionner la vitesse en fonction de nos besoins. Pour allumer l’appareil et sélectionner la vitesse, il suffit d’appuyer sur le bouton d’alimentation vers le haut.

Cet appareil dispose de 3 réglages de température différents qui peuvent être modifiés à l’aide du bouton de contrôle de la température. Ces différents réglages de température sont indiqués par 3 indicateurs lumineux LED de couleurs différentes.

A. L’indicateur lumineux LED bleu indique que l’appareil fonctionne à basse température.

B. L’indicateur lumineux LED orange indique que l’unité fonctionne sur Med. Température moyenne

C. Le voyant rouge LDE indique que l’appareil fonctionne à haute température.

Bouton d’injection d’air froid :

Ce modèle de coiffeur est équipé d’un bouton d’injection d’air frais qui, comme son nom l’indique, libère de l’air frais plutôt que de l’air chaud. C’est l’un des outils indispensables pour se coiffer et cette fonction permet de refroidir rapidement les cheveux et de les maintenir en forme pendant une longue période.

- Lorsque le sèche-cheveux fonctionne, il suffit d’appuyer sur ce bouton pour que l’air chaud se refroidisse.

- Une fois la touche relâchée, l’appareil revient à un flux d’air chaud à la température et à la vitesse sélectionnées.

Remarque : cet appareil utilise une vapeur concentrée d’air chaud pour sécher vos cheveux. Bien qu’il utilise une puissance inférieure à celle de la plupart des autres sèche-cheveux, vous pouvez remarquer que l’enceinte autour de la tête de la brosse peut devenir très chaude.

Soyez assuré que cela correspond à un fonctionnement normal de l’appareil. Soyez prudent lorsque vous manipulez l’appareil à proximité de la tête de brosse.

Remarques importantes lors de l’utilisation du coiffeur

1. séchez vos cheveux mouillés à l’aide d’une serviette et enlevez l’excès d’eau.

Remarque : vous pouvez utiliser le sèche-cheveux pour sécher les cheveux avant de les coiffer.

2. brancher l’appareil sur une prise électrique et régler l’interrupteur sur la position souhaitée.

Utilisez le réglage moyen sur les cheveux fins et peu épais et le réglage élevé sur les cheveux épais et grossiers.

Utilisez le réglage bas pour verrouiller le style.

Pour de meilleurs résultats, séparez les cheveux en sections faciles à coiffer et séchez-les individuellement.

3. placez la brosse à cheveux en une étape près de la racine et glissez vers les pointes. Les poils doux et rembourrés aident à démêler et à lisser même les zones difficiles à atteindre à l’arrière de la tête.

4. répétez l’opération sur les autres sections jusqu’à ce que vos cheveux soient secs et deviennent doux et soyeux.

5. éteindre l’appareil lorsque le stylisme est terminé. laisser l’appareil refroidir complètement avant de le ranger.

7. CARACTÉRISTIQUES PRINCIPALES DE CE MODÈLE DE COIFFEUR

FONCTION DE MÉMORISATION DE LA TEMPÉRATURE :

La fonction de mémorisation de la température d’un sèche-cheveux est une fonction innovante conçue pour améliorer le confort d’utilisation et offrir des résultats de coiffage constants. Cette fonction mémorise automatiquement le dernier réglage de température utilisé, ce qui vous permet de reprendre rapidement le séchage de vos cheveux à votre niveau de chaleur préféré sans avoir à ajuster les réglages à chaque fois que vous utilisez le sèche-cheveux.

La fonction de mémorisation de la température est conçue pour améliorer la santé de vos che-

veux car elle encourage l'utilisation du styler à air constamment à la même température et en fonction des besoins individuels. Cette fonction permet non seulement d'améliorer la santé des cheveux, mais aussi d'obtenir des résultats constants. Cette constance est particulièrement bénéfique pour les utilisateurs qui ont des habitudes de soins capillaires spécifiques, comme ceux qui ont des cheveux fins, abîmés ou colorés qui nécessitent une gestion précise de la chaleur pour éviter un séchage excessif ou des dommages dus à la chaleur. L'utilisation systématique de la bonne température permet de réduire les risques de dommages causés par la chaleur, les frisottis et les pointes fourchues. Pour les cheveux délicats ou abîmés, cette fonction permet de maintenir des niveaux de chaleur optimaux, préservant ainsi l'hydratation et la brillance naturelles des cheveux.

En bref, la fonction de mémorisation de la température d'un sèche-cheveux permet un séchage personnalisé, efficace et constant, améliorant à la fois le confort et la santé des cheveux. Elle est idéale pour les personnes qui cherchent à simplifier leur routine de soins capillaires tout en garantissant des résultats optimaux à chaque fois.

TECHNOLOGIE DE LA FONCTION IONIQUE

Ce sèche-cheveux fonctionne avec la technologie ionique. Cette technologie vous permet de sécher vos cheveux plus rapidement qu'avec un sèche-cheveux normal et même à une température plus basse.

Cette technologie ionique vous aide à :

- Nourrissez vos cheveux grâce au processus d'ionisation, dans lequel le sèche-cheveux émet de multiples ions négatifs et brise l'eau pour obtenir plus de couverture en moins de temps et sans dommage.
- Fortifie et embellit les cheveux de l'intérieur.
- Des cheveux sains, brillants et plus faciles à coiffer
- Les ions de charge délivrés par l'air chaud décomposent les molécules d'eau, qui sont ensuite facilement absorbées par vos cheveux.

TECHNOLOGIE COANDA

Qu'est-ce que la technologie Coanda ?

La technologie Coanda est une technique avancée de circulation de l'air utilisée dans les outils de coiffure, en particulier les sèche-cheveux et les appareils de coiffure, pour obtenir des résultats de coiffure plus doux et mieux contrôlés. Cette technologie fonctionne grâce à "l'effet Coanda", un phénomène qui décrit comment un jet de fluide (tel que l'air) a tendance à rester attaché à une surface courbe proche, lui permettant ainsi de "s'enrouler" autour de la surface.

Comment fonctionne la technologie Coanda :

Dans les outils de coiffure, la technologie Coanda utilise des jets d'air à grande vitesse pour attirer et enrouler les cheveux autour du cylindre ou des accessoires de l'outil sans utiliser de chaleur extrême. Lorsque l'air circule à grande vitesse sur une surface incurvée, il crée une différence de pression qui attire l'air environnant (et les cheveux à proximité) vers la surface. Ce léger effet d'aspiration permet aux poils de suivre naturellement la trajectoire du flux d'air et de s'enrouler autour du cylindre ou des accessoires de l'appareil de manière contrôlée et précise.

Principaux avantages de la technologie Coanda :

Réduction des dommages causés par la chaleur : L'un des principaux avantages de la technologie Coanda est sa capacité à coiffer les cheveux sans recourir à une chaleur extrême. Cela permet de maintenir l'hydratation naturelle et la santé des cheveux. Elle réduit également le risque de dommages, de cassures et de pointes fourchues causés par les outils de coiffage chauds traditionnels.

Un coiffage sans effort : L'effet Coanda rend le coiffage des cheveux plus facile et plus intuitif. Le flux d'air doux attire et enroule automatiquement les cheveux autour du cylindre ou de l'accessoire de coiffage, éliminant ainsi le besoin d'enrouler ou de tordre manuellement les cheveux. Cela réduit le temps et les efforts nécessaires au coiffage et permet aux utilisateurs d'obtenir plus facilement des résultats professionnels à la maison.

Brillance et douceur accrues : Le léger flux d'air généré par la technologie Coanda permet de lisser la cuticule du cheveu, de réduire les frisottis et de renforcer la brillance. Il en résulte une finition plus élégante et plus soignée par rapport aux méthodes de coiffage traditionnelles.

Sécurité accrue : Comme la technologie utilise l'air au lieu d'une chaleur extrême, le risque de brûlure ou de contact accidentel avec des surfaces chaudes est considérablement réduit. Les outils de la technologie Coanda sont donc plus sûrs à utiliser, en particulier pour les nouveaux utilisateurs de la coiffure.

ACCESSOIRES SYSTÈME DE VERROUILLAGE

Le système de détection du verrouillage des accessoires est un dispositif de sécurité des outils de coiffure qui garantit que les accessoires sont bien verrouillés en place avant que l'appareil puisse être activé. Ce système détecte si un accessoire, tel qu'un cylindre ou une brosse, est correctement fixé et empêche l'outil de fonctionner s'il n'est pas correctement verrouillé. Cette fonction renforce la sécurité en empêchant le détachement accidentel des accessoires pendant l'utilisation et garantit une expérience de coiffage sûre et fiable.

SYSTÈME HYPERSONIQUE

Le système hypersonique des appareils de coiffure fait référence à un mécanisme avancé de flux d'air qui utilise de l'air à très grande vitesse pour coiffer les cheveux plus rapidement et plus efficacement. Ce système génère un flux d'air puissant mais contrôlé qui sèche et coiffe rapidement les cheveux, réduisant ainsi le temps de coiffage tout en minimisant l'exposition à la chaleur. L'air à grande vitesse permet également de créer des finitions lisses et sans frisottis et d'améliorer le volume et la brillance. Le système Hypersonic est conçu pour fournir des résultats professionnels avec moins d'efforts, ce qui le rend idéal pour les utilisateurs à la recherche d'un coiffage rapide et efficace.

Moteur BLDC :

Un moteur BLDC (Brushless DC Motor) est un type avancé de moteur électrique utilisé dans de nombreux outils de coiffure modernes. Contrairement aux moteurs traditionnels qui utilisent des brosses pour transférer le courant électrique, un moteur BLDC utilise une commutation électronique, ce qui réduit les frottements et l'usure. Cette technologie présente plusieurs avantages, notamment une durée de vie plus longue du moteur, une réduction du bruit et une plus grande efficacité.

Dans les appareils de coiffure, un moteur BLDC fournit un flux d'air constant et puissant avec un contrôle précis de la vitesse, garantissant un séchage rapide et un coiffage efficace. Sa légèreté facilite la manipulation des sèche-cheveux et autres appareils de coiffure, tandis que son efficacité énergétique contribue à réduire la consommation d'énergie et à prolonger la durée de vie de l'outil.

8. NETTOYAGE ET ENTRETIEN

Votre appareil ne nécessite pratiquement aucun entretien.

Aucune lubrification n'est nécessaire.

Maintenez tous les orifices d'aération et de ventilation propres et exempts de poussière, de saleté et de laque.

Si le cordon est entortillé, il faut le détordre avant de l'utiliser.

INSTRUCTIONS DE NETTOYAGE

Si un nettoyage s'avère nécessaire, débranchez l'appareil de la source d'alimentation et essuyez l'extérieur avec un chiffon humide. La poussière et les peluches peuvent être éliminées des ouvertures d'admission d'air à l'aide d'une petite brosse.

AVERTISSEMENT : en cas de dysfonctionnement, n'essayez pas de le réparer. Cet appareil ne contient aucune pièce réparable par l'utilisateur.

REMARQUE : N'enroulez JAMAIS le cordon d'alimentation autour de l'appareil. Toute traction, torsion, pliage ou flexion sévère peut endommager le cordon, en particulier au point d'entrée dans l'appareil, ce qui peut entraîner une rupture du cordon et provoquer un court-circuit électrique ou une autre défaillance.

N'utilisez PAS un appareil dont le cordon est tordu, plié ou endommagé, ou si l'appareil est alimenté de manière irrégulière.

NETTOYAGE DU FILTRE : Il est important de nettoyer le filtre régulièrement :

Pour nettoyer le filtre, tirez la cage du filtre vers le bas.

Utilisez un chiffon sec pour nettoyer délicatement la poussière sur les mailles du filtre jusqu'à ce que tous les débris aient été enlevés.

Ne pas utiliser d'eau ou de produits chimiques abrasifs pour nettoyer les mailles du filtre.

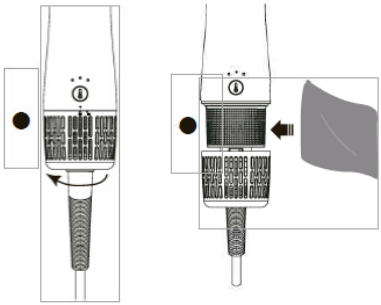

STOCKAGE

Débrancher l'appareil lorsqu'il n'est pas utilisé.

Laisser refroidir l'appareil et le ranger hors de portée des enfants dans un endroit sûr et sec.

N'enroulez jamais le cordon autour de l'appareil, car il s'userait prématurément et se casserait.

Manipulez le cordon avec précaution pour prolonger sa durée de vie et évitez de le secouer, de le tordre ou de le tendre, en particulier au niveau des connexions.

L'appareil doit être débranché et laissé refroidir avant d'être stocké.

NE PAS appliquer de contrainte ou de tension au point d'entrée du cordon dans l'appareil.

Pendant le stockage, le cordon doit rester lâche, sans être plié ou replié, et l'appareil doit être placé dans un endroit sûr et sec, hors de portée des enfants.

Système de coupure de sécurité automatique

Ce sèche-cheveux est équipé d'un système d'arrêt automatique de sécurité. En cas de surchauffe de l'appareil, ce système permet de l'éteindre et d'éviter tout dommage à l'appareil et toute blessure à l'utilisateur. Une fois que l'appareil s'est éteint automatiquement, débranchez-le du secteur ou de la prise murale, laissez-le refroidir et, une fois qu'il est refroidi, vous pouvez le réutiliser.

1. IMPORTANTE:

- **Ler sempre atentamente o manual de instruções antes de o utilizar.**
- **Este manual pode ser descarregado da nossa página Web www.sogo.es**
- **Guarde estas instruções para referência futura.**

2. Instruções de segurança para o utilizador

Precauções gerais durante a utilização de equipamento elétrico

- Não utilizar o aparelho para outros fins que não os descritos neste manual.
- Não utilizar ou guardar o aparelho no exterior.
- Colocar sempre o aparelho sobre uma superfície plana e regular.
- O aparelho só deve ser utilizado para os fins previstos. Não se aceita qualquer responsabilidade por danos resultantes de uma utilização incorrecta ou de um manuseamento incorreto. A utilização incorrecta ou o manuseamento incorreto podem provocar problemas no aparelho e causar ferimentos ao utilizador.
- Este aparelho destina-se a ser utilizado em aplicações domésticas e similares.
- Antes de ligar o aparelho à tomada, certifique-se de que a tensão indicada na placa de identificação corresponde à tensão da rede eléctrica.
- Retirar sempre a ficha da tomada de corrente quando o aparelho não estiver a ser utilizado. Não deixar o aparelho ligado sem vigilância.
- É necessária uma supervisão atenta quando qualquer aparelho é utilizado por crianças ou perto delas.
- Antes de limpar ou guardar o seu aparelho, desligue-o sempre da corrente eléctrica e deixe-o arrefecer.
- O aparelho não está completamente desligado da fonte de alimentação, mesmo depois de ter sido desligado. Para o desligar completamente, desligue-o da ficha de alimentação.

Restrições de utilização para evitar danos pessoais

- Não coloque ou opere este aparelho perto de fontes de água.
- Não coloque nem utilize o aparelho e o seu cabo de alimentação sobre ou perto de superfícies quentes (por exemplo, placas de fogão) ou chamas abertas.
- Não deixe o cabo de alimentação pendurado em arestas vivas e mantenha-o afastado de objectos quentes e chamas. Não enrole o

cabo à volta do aparelho e não o dobre.

- Nunca utilize acessórios que não sejam recomendados pelo fabricante.
- A utilização de acessórios não recomendados ou vendidos pelo fabricante do aparelho pode provocar incêndios, choques eléctricos ou lesões corporais.
- Quando pretender retirar a ficha do contacto de parede, faça-o na própria ficha e não puxando pelo cabo ou pelo próprio aparelho.
- Para evitar choques eléctricos, certifique-se de que as suas mãos estão secas antes de ligar ou desligar a ficha.
- Não utilize o aparelho com as mãos molhadas, em pisos húmidos ou quando a atmosfera estiver húmida, pois existe o risco de choque elétrico.
- Nunca mergulhar o aparelho ou a ficha em água ou em qualquer outro líquido. Em caso de queda do aparelho na água, desligue-o imediatamente da rede eléctrica e leve-o a um serviço de assistência autorizado para reparação antes de o voltar a utilizar.
- Não utilizar o aparelho se este tiver caído no chão, se houver sinais visíveis de danos ou se tiver uma fuga.
- Não utilizar o aparelho se o cabo ou a ficha estiverem danificados. Se o cabo estiver danificado, é
- só devem ser substituídos pelo fabricante, pelo seu agente de assistência ou por pessoas com qualificações semelhantes em
- para evitar o perigo.
- Em caso de mau funcionamento do aparelho, ou se este tiver sido danificado de alguma forma, devolver o aparelho
- ao serviço de assistência autorizado mais próximo para exame, reparação ou ajuste.

⚠ Restrições de utilização quando utilizado com crianças e idosos

- As crianças devem ser vigiadas para garantir que não brincam com o aparelho.
- Manter o aparelho e o seu cabo fora do alcance das crianças com menos de 8 anos.
- As crianças não devem brincar com o aparelho.
- A limpeza e a manutenção pelo utilizador não devem ser efectuadas por crianças sem supervisão.
- Não permitir que as crianças utilizem o aparelho.

- O aparelho não deve ser utilizado por pessoas (incluindo crianças) com capacidades físicas, sensoriais ou mentais reduzidas, ou com falta de experiência e conhecimentos, exceto se tiverem sido supervisionadas ou instruídas.

⚠ Instruções a seguir durante a utilização do aparelho

- Este aparelho funciona a altas temperaturas, pelo que, durante a utilização, deve segurá-lo sempre pela pega e ter muito cuidado.
- Não utilizar o aparelho no interior de uma casa de banho, chuveiro, sauna, etc.
- Nunca utilizar laca com o secador ligado à ionização.
- Afastar os pequenos objectos ou as mini-partículas da máquina de secar, para evitar que sejam aspirados pela grelha de proteção.
- Não deixar o aparelho exposto às intempéries (chuva, sol, geada...)
- Não utilizar durante o banho.
- Não coloque ou guarde o aparelho num local onde possa cair ou ser puxado para uma banheira ou lava-loiça.
- Não colocar nem deixar cair dentro de água ou de outro líquido.
- Se um aparelho cair na água, “desligue-o” imediatamente. Não tocar na água.
- Nunca bloqueie as aberturas de ar do aparelho nem o coloque sobre uma superfície macia, como uma cama ou um sofá, onde as aberturas de ar possam ficar bloqueadas. Manter as aberturas de ar livres de cotão, cabelos e afins.
- Nunca utilizar durante o sono.
- Nunca deixe cair ou introduza qualquer objeto em qualquer abertura ou mangueira.
- Não utilizar no exterior nem em locais onde estejam a ser utilizados produtos em aerossol (spray) ou onde esteja a ser administrado oxigénio.
- Não direcionar o ar quente para os olhos ou outras áreas sensíveis ao calor
- Os acessórios podem estar quentes durante a utilização. Deixe-os arrefecer antes de os manusear.
- Não colocar o aparelho sobre qualquer superfície enquanto estiver a funcionar.
- Durante a utilização do aparelho, manter o cabelo afastado das entradas de ar.
- Este modelador de cabelo, se puder ser colocado na parede, deve ser colocado longe e fora do alcance das pessoas que estão a

tomar banho ou a lavar-se.

- Quando este aparelho for utilizado numa casa de banho, desligue-o da tomada após a utilização, uma vez que a proximidade da água representa um perigo, mesmo quando o secador de cabelo está desligado: Para proteção adicional, é aconselhável a instalação de um dispositivo de corrente residual (RCD) com uma corrente nominal de funcionamento residual não superior a 30 mA no circuito elétrico que alimenta a casa de banho. Peça conselhos ao seu instalador.
- Não utilizar o aparelho para pentear perucas, extensões de cabelo, cabelos falsos, etc.

- ⚠**Perigo! Risco de eletrocussão!** Certifique-se de que não são introduzidos objectos como ganchos ou ganchos de cabelo no apa-relho. Estes objectos podem provocar um curto-circuito.

- ⚠**AVISO:** Não utilize este aparelho perto de água. Não utilizar este aparelho perto de banheiras, chuveiros, bacias ou outros recipientes que contenham água.

LIMPEZA E MANUTENÇÃO: Consultar a secção de limpeza e manutenção para saber como limpar o aparelho.

⚠LER TODAS AS INSTRUÇÕES ANTES DE UTILIZAR ⚠

MANTER AFASTADO DA ÁGUA

3. ESPECIFICAÇOES TECNICAS

TENSÃO	FREQUENCIA	POTENCIA
AC220-240V	50-60Hz	1400W

Este produto está em conformidade com o regulamento da UE 2023/826 ao abrigo da diretiva 2009/125/CE sobre os requisitos de conceção ecológica.
Consumo de energia no modo desligado: <0.5 W
Consumo de energia no modo de espera: 0.0 W
Tempo após o qual o produto entra no modo de desativação: 0 min.

4. DESCRIÇÃO DAS PEÇAS:

1. Filtro
2. Botão de controlo da temperatura
3. Botão de alimentação com 2 velocidades
4. Botão de disparo frio
5. Anel de bloqueio da cabeça
6. Cabeça do secador de cabelo (bocal concentrador)
7. Cabeça de escova redonda de 32 mm
8. Tubo do modelador de 32 mm para a mão direita
9. Tubo do modelador de 32 mm para a mão esquerda
10. Escova de cabelo oval
11. Escova oval de 60 mm

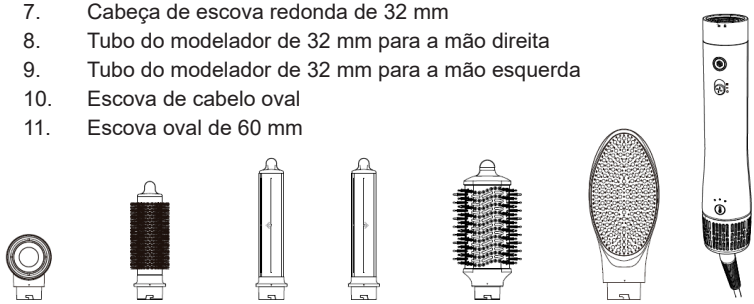

5. MONTAGEM E DESMONTAGEM DO ACESSÓRIO

Montar: Fazer coincidir a marca do triângulo e a marca do fecho/abertura. Introduzir o acessório na unidade principal verticalmente. Ao rodar o acessório no sentido contrário ao dos ponteiros do relógio, bloqueia o acessório com a parte inferior da unidade.

Desmontagem: Ao rodar o acessório no sentido dos ponteiros do relógio, como na imagem abaixo, o acessório será desbloqueado da parte inferior do motor e, em seguida, podemos retirar o acessório diretamente da unidade principal.

Desta forma, podemos retirar o acessório da parte do motor e utilizar o acessório adequado.

Abaixo encontra alguns exemplos de colocação e remoção de acessórios.

Nota: alguns dos acessórios fornecidos podem aquecer após a utilização. Certifique-se de que arrefece o acessório antes de o mudar ou, em alguns casos, é necessário segurar e retirar pela parte da ponta, como na imagem abaixo.

Nota: Alguns acessórios, como as escovas e os modeladores, necessitam de uma limpeza regular. Verifique regularmente e remova os pêlos emaranhados.

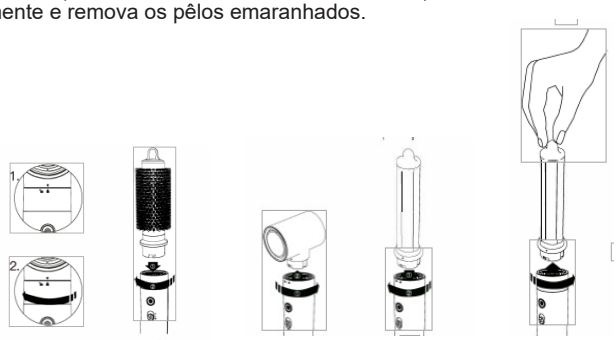

6. INSTRUÇÕES DE UTILIZAÇÃO

1. Ligue o interrutor à tomada de parede.

2. Para ligar o aparelho, prima o botão de alimentação para cima e a unidade começará a funcionar com a velocidade “I” com a temperatura mínima predefinida. Este aparelho funciona com 2 velocida-

des diferentes.

I: velocidade baixa

II: Alta velocidade

Com a ajuda do botão de alimentação, podemos selecionar a velocidade de acordo com as nossas necessidades. Para ligar e selecionar a velocidade, é necessário premir o botão de alimentação para cima.

Este aparelho tem 3 níveis de aquecimento diferentes que podem ser alterados com a ajuda do botão de controlo da temperatura. Estas diferentes definições de temperatura são indicadas por 3 indicadores luminosos LED de cores diferentes.

A. O indicador luminoso LED azul indica que a unidade está a funcionar a baixa temperatura.

B. O indicador luminoso LED laranja indica que a unidade está a funcionar em Med. Temperatura média

C. O indicador luminoso vermelho LDE indica que a unidade está a funcionar a alta temperatura.

Botão de disparo de ar frio:

Este modelo de modelador de cabelo possui um botão de disparo de ar frio que, como o nome indica, liberta ar frio em vez de ar quente. Esta função ajuda a arrefecer rapidamente os cabelos e a mantê-los com estilo durante um longo período de tempo.

- Enquanto o secador de cabelo está a funcionar, ao premir este botão, o ar quente arrefece.

- Quando se solta o botão, o aparelho volta a ter um fluxo de ar quente com a temperatura e a velocidade selecionadas.

Nota: Este aparelho utiliza um vapor concentrado de ar quente para secar o cabelo. Embora utilize uma potência inferior à da maioria dos outros secadores de cabelo, pode notar que o invólucro à volta da cabeça da escova pode ficar muito quente.

Esteja certo de que isto é consistente com o funcionamento normal do aparelho. Tenha cuidado ao manusear o aparelho perto da cabeça da escova.

Notas importantes durante a utilização do Hair Styler

1. secar o cabelo molhado com a ajuda de uma toalha e retirar o excesso de água.

Nota: Pode utilizar o acessório do secador de cabelo para secar o cabelo antes de o modelar.

2. ligar o aparelho a uma tomada eléctrica e regular o interrutor para a posição desejada.

Utilize a regulação média nos cabelos finos e ralos e a regulação alta nos cabelos espessos e grossos.

Utilize a definição baixa para bloquear o estilo.

Para obter os melhores resultados, separe o cabelo em secções manejáveis e seque-as individualmente.

3) Coloque a escova para cabelo de um passo perto da raiz e deslize para baixo em direção às pontas. As cerdas macias e almofadadas ajudarão a desembaraçar e a alisar mesmo as zonas difíceis de alcançar na parte de trás da cabeça.

4. repetir nas restantes secções até o cabelo secar e ficar macio e sedoso.

5. desligar o aparelho quando o estilo for cumprido. deixar arrefecer completamente o aparelho antes de o guardar.

7. CARACTERÍSTICAS PRINCIPAIS DESTE MODELO DE MODELADOR DE CABELO

FUNÇÃO DE MEMÓRIA DA TEMPERATURA:

A função de memória de temperatura num secador de cabelo é uma caraterística inovadora concebida para aumentar a comodidade do utilizador e proporcionar resultados consistentes na criação de penteados. Esta função memoriza automaticamente a última definição de temperatura utilizada, permitindo-lhe retomar rapidamente a secagem do cabelo no seu nível de calor preferido sem ter de ajustar as definições sempre que utilizar o secador.

A função de memória de temperatura foi concebida para melhorar a saúde do seu cabelo, uma vez que incentiva a utilização constante do modelador de ar com a mesma temperatura e em função das necessidades individuais. Esta função não só melhora a saúde do seu cabelo, como também lhe dá resultados consistentes. Esta consistência é especialmente benéfica para os utilizadores que têm

rotinas específicas de cuidados com o cabelo, tais como os que têm cabelo fino, danificado ou tratado com cor, que requerem uma gestão precisa do calor para evitar uma secagem excessiva ou danos causados pelo calor. Além disso, a utilização consistente da definição de temperatura correta pode reduzir o risco de danos provocados pelo calor, frizz e pontas espigadas. Para quem tem cabelos delicados ou danificados, esta função ajuda a manter os níveis de calor ideais, preservando a humidade e o brilho naturais do cabelo.

Em suma, a função de memória de temperatura num secador de cabelo proporciona uma experiência de secagem personalizada, eficiente e consistente, melhorando a comodidade e a saúde do cabelo. É ideal para pessoas que procuram simplificar a sua rotina de cuidados com o cabelo, garantindo sempre resultados óptimos.

TECNOLOGIA DE FUNÇÃO IÓNICA

Este secador de cabelo funciona com tecnologia iónica. Esta tecnologia ajuda-o a secar o seu cabelo mais rapidamente do que o funcionamento normal do secador de cabelo e mesmo a uma temperatura mais baixa.

Esta tecnologia iónica ajuda-o a:

- Nutre o seu cabelo através do processo de ionização, no qual o secador de cabelo emite vários iões negativos e quebra a água para obter mais cobertura em menos tempo e sem danos.

- Fortifica e embeleza o cabelo de dentro para fora

- Cabelos saudáveis, brilhantes e mais maleáveis

- Os iões de carga fornecidos pelo ar quente quebram as moléculas de água, que são facilmente absorvidas pelo seu cabelo.

TECNOLOGIA COANDA

O que consiste a tecnologia Coanda:

A Tecnologia Coanda é uma técnica avançada de fluxo de ar utilizada nas ferramentas de modelação do cabelo, em particular nos secadores e modeladores, para proporcionar resultados mais suaves e controlados. Esta tecnologia funciona com o “Efeito Coanda”, um fenómeno que descreve a forma como um jato de fluido (como o ar) tende a ficar ligado a uma superfície curva próxima, permitindo-lhe efetivamente “enrolar-se” à volta da superfície.

Como funciona a tecnologia Coanda:

Nas ferramentas de modelação do cabelo, a Tecnologia Coanda utiliza jactos de ar de alta velocidade para atrair e enrolar o cabelo à volta do cilindro ou dos acessórios da ferramenta sem utilizar calor extremo. Quando o ar flui a alta velocidade sobre uma superfície curva, cria uma diferença de pressão que puxa o ar circundante (e o cabelo próximo) para a superfície. Este efeito de sucção suave permite que os pêlos sigam naturalmente a trajetória do fluxo de ar, enrolando-se à volta do cilindro ou dos acessórios da ferramenta de uma forma controlada e precisa.

Principais vantagens da tecnologia Coanda:

Redução dos danos causados pelo calor: Uma das vantagens mais significativas da Tecnologia Coanda é a sua capacidade de modelar o cabelo sem recorrer a calor extremo. Isto ajuda a manter a humidade natural e a saúde do cabelo. Além disso, reduz o risco de danos, quebra e pontas espigadas causados pelas ferramentas tradicionais de modelação a quente.

Estilos de penteados sem esforço: O Efeito Coanda torna a modelação do cabelo mais fácil e intuitiva. O fluxo de ar suave atrai e envolve automaticamente o cabelo à volta do cilindro de modelação ou do acessório, eliminando a necessidade de enrolar ou torcer manualmente. Isto reduz o tempo e o esforço necessários para a criação de penteados e facilita aos utilizadores a obtenção de resultados profissionais em casa.

Brilho e suavidade melhorados: O fluxo de ar suave gerado pela Tecnologia Coanda ajuda a suavizar a cutícula do cabelo, reduzindo o frisado e aumentando o brilho. Isto resulta num acabamento mais elegante e polido em comparação com os métodos tradicionais de criação de penteados.

Segurança melhorada: Uma vez que a tecnologia utiliza ar em vez de calor extremo, o risco de queimaduras ou de contacto acidental com superfícies quentes é significativamente menor. Isto torna as ferramentas da Tecnologia Coanda mais seguras de utilizar, especialmente para os novos utilizadores de modelação do cabelo.

SISTEMA DE BLOQUEIO DE ACESSÓRIOS

O sistema de deteção de bloqueio de acessórios é uma caraterística de segurança das ferramentas de modelação do cabelo que garante que os acessórios estão bem fixos no lugar antes de o dispositivo poder ser ativado. Este sistema detecta se um acessório, como um cilindro ou uma escova, está corretamente fixado e impede o funcionamento da ferramenta se não estiver devidamente bloqueado. Esta caraterística aumenta a segurança, impedindo que os acessórios se soltem acidentalmente durante a utilização e garante uma experiência de modelação segura e fiável.

SISTEMA HIPERSÓNICO

O Sistema Hipersónico nas ferramentas para modelação do cabelo refere-se a um mecanismo avançado de fluxo de ar que utiliza ar a uma velocidade extremamente elevada para modelar o cabelo de forma mais rápida e eficiente. Este sistema gera um caudal de ar potente mas controlado que seca e penteia rapidamente o cabelo, reduzindo o tempo total de criação de penteados e minimizando a exposição ao calor. O ar a alta velocidade também ajuda a criar acabamentos suaves e sem frisados e aumenta o volume e o brilho. O Sistema Hypersonic foi concebido para proporcionar resultados profissionais com menos esforço, tornando-o ideal para utilizadores que procuram um penteado rápido e eficaz.

Motor BLDC:

Um motor BLDC (Brushless DC Motor) é um tipo avançado de motor elétrico utilizado em muitas ferramentas modernas de modelação do cabelo. Ao contrário dos motores tradicionais que utilizam escovas para transferir a corrente eléctrica, um motor BLDC utiliza comutação eletrónica, o que resulta em menos fricção e desgaste. Esta tecnologia proporciona várias vantagens, incluindo uma vida útil mais longa do motor, menos ruído e maior eficiência.

Nas ferramentas para modelação do cabelo, um motor BLDC proporciona um fluxo de ar consistente e potente com um controlo preciso da velocidade, garantindo uma secagem rápida e uma modelação eficaz. O seu design leve também torna os secadores de cabelo e outros aparelhos de modelação mais fáceis de manusear, enquanto a sua eficiência energética contribui para um menor consumo de energia e para o prolongamento da vida útil da ferramenta.

8. LIMPEZA E MANUTENÇÃO

O seu aparelho praticamente não necessita de manutenção.

Não é necessária qualquer lubrificação.

Mantenha todos os respiradouros e aberturas limpos e isentos de pó, sujidade e laca.

Se o cabo ficar torcido, desenrole-o antes de o utilizar.

INSTRUÇÕES DE LIMPEZA

Se for necessário proceder a uma limpeza, desligue o aparelho da fonte de alimentação e limpe o exterior com um pano húmido. O pó e o cotão podem ser removidos das aberturas de entrada de ar com uma pequena escova.

ATENÇÃO: se ocorrer uma avaria, não tentar repará-la. Este aparelho não tem peças que possam ser reparadas pelo utilizador.

NOTA: NUNCA enrole o cabo de alimentação à volta do aparelho. Qualquer puxão, torção, dobragem ou flexão grave pode danificar o cabo, especialmente no ponto de entrada na unidade, o que pode romper o cabo e provocar um curto-circuito elétrico ou outra avaria.

Inspecionar regularmente o cabo, NÃO utilizar um aparelho com um cabo torcido, dobrado ou danificado, ou se o aparelho receber energia de forma irregular.

LIMPEZA DO FILTRO: É importante limpar o filtro regularmente:

Para limpar o filtro, puxe a gaiola do filtro para baixo.

Utilize um pano seco para limpar suavemente o pó na malha do filtro até que todos os detritos tenham sido removidos.

Não utilizar água ou produtos químicos abrasivos para limpar a malha do filtro.

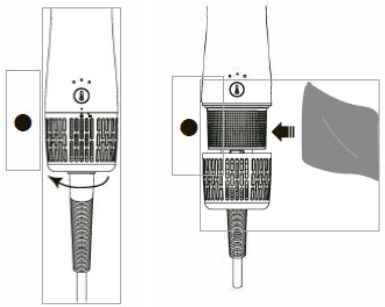

ARMAZENAMENTO

Desligue o aparelho da tomada quando não estiver a ser utilizado.

Deixe o aparelho arrefecer e guarde-o fora do alcance das crianças, num local seguro e seco.

Nunca enrole o cabo à volta do aparelho, pois isso fará com que o cabo se desgaste prematuramente e se parta.

Para uma vida útil mais longa, manuseie o cabo com cuidado e evite sacudir, torcer ou esticar, especialmente nas ligações da ficha.

O aparelho deve ser desligado e deixado arrefecer antes de ser guardado.

NÃO aplicar esforço ou tensão no ponto de entrada do cabo na unidade.

Durante o armazenamento, o cabo deve permanecer solto, sem dobras ou curvas apertadas, e o aparelho deve ser colocado num local seguro e seco, fora do alcance das crianças.

Sistema automático de corte de segurança

Este secador de cabelo tem um sistema de corte de segurança automático incorporado. Em caso de sobreaquecimento do aparelho, este sistema ajuda a desligá-lo e evita danos no aparelho e quaisquer ferimentos pessoais do utilizador. Assim que o aparelho se desligar automaticamente, desligue-o da tomada de parede e deixe-o arrefecer. Assim que arrefecer, pode voltar a utilizá-lo.

1. ⓘ WICHTIG!:

- **Lesen Sie die Gebrauchsanweisung vor dem Gebrauch immer sorgfältig durch.**
- **Diese Anleitung kann von unserer Webseite www.sogo.es heruntergeladen werden.**
- **Bewahren Sie diese Anleitung zum späteren Nachschlagen auf.**

2. Sicherheitshinweise für den Benutzer

⚠ Allgemeine Vorsichtsmaßnahmen bei der Verwendung von elektrischen Geräten

- Verwenden Sie das Gerät nicht für andere Zwecke als in dieser Anleitung beschrieben.
- Verwenden oder lagern Sie das Gerät nicht im Freien.
- Stellen Sie das Gerät immer auf eine flache und ebene Oberfläche.
- Das Gerät darf nur für die vorgesehenen Zwecke verwendet werden. Für Schäden, die durch unsachgemäßen Gebrauch oder falsche Handhabung entstehen, wird keine Haftung übernommen. Fehlgebrauch oder unsachgemäße Handhabung können zu Problemen im Gerät und zu Verletzungen des Benutzers führen.
- Dieses Gerät ist für den Gebrauch im Haushalt und ähnliche Anwendungen bestimmt.
- Vergewissern Sie sich vor dem Anschließen des Geräts, dass die auf dem Typenschild angegebene Spannung mit der Netzspannung übereinstimmt.
- Ziehen Sie immer den Stecker aus der Steckdose, wenn das Gerät nicht benutzt wird. Lassen Sie das Gerät nicht unbeaufsichtigt, wenn es eingeschaltet ist.
- Wenn ein Gerät von Kindern oder in der Nähe von Kindern benutzt wird, ist eine strenge Überwachung erforderlich.
- Bevor Sie Ihr Gerät reinigen oder aufbewahren, trennen Sie es immer vom Stromnetz und lassen Sie es abkühlen.
- Das Gerät ist nicht vollständig von der Stromquelle getrennt, auch wenn es ausgeschaltet wurde. Um es vollständig zu trennen, ziehen Sie den Netzstecker aus der Steckdose.

⚠ Verwendungsbeschränkungen zur Vermeidung von Personenschäden

- Stellen Sie das Gerät nicht in der Nähe von Wasserquellen auf und betreiben Sie es nicht.
- Stellen Sie das Gerät und das Netzkabel nicht auf oder in der Nähe von heißen Oberflächen (z. B. Herdplatten) oder offenen Flammen auf und betreiben Sie es nicht.
- Lassen Sie das Netzkabel nicht an scharfen Kanten hängen und

halten Sie es von heißen Gegenständen und Flammen fern. Wickeln Sie das Kabel nicht um das Gerät und knicken Sie es nicht.

- Verwenden Sie niemals Zubehör, das nicht vom Hersteller empfohlen wird.
- Die Verwendung von Zubehör, das nicht vom Hersteller des Geräts empfohlen oder verkauft wird, kann zu Bränden, Stromschlägen oder Verletzungen führen.
- Wenn Sie den Stecker aus der Steckdose ziehen wollen, tun Sie dies bitte am Stecker selbst und nicht durch Ziehen am Kabel oder am Gerät selbst.
- Vergewissern Sie sich, dass Ihre Hände trocken sind, bevor Sie das Gerät einstecken oder ausstecken, um einen Stromschlag zu vermeiden.
- Benutzen Sie das Gerät nicht mit nassen Händen, auf feuchten Böden oder in feuchter Umgebung, es besteht die Gefahr eines Stromschlags.
- Tauchen Sie das Gerät oder den Stecker niemals in Wasser oder eine andere Flüssigkeit. Sollte das Gerät ins Wasser fallen, trennen Sie es sofort vom Stromnetz und bringen Sie es zur Reparatur in eine autorisierte Servicestelle, bevor Sie es wieder verwenden.
- Benutzen Sie das Gerät nicht, wenn es auf den Boden gefallen ist, wenn es sichtbare Schäden aufweist oder wenn es ein Leck hat.
- Verwenden Sie das Gerät nicht, wenn das Kabel oder der Stecker beschädigt ist. Sollte das Kabel beschädigt sein, ist es
- dürfen nur durch den Hersteller, seinen Kundendienst oder ähnlich qualifizierte Personen in
- um eine Gefährdung zu vermeiden.
- Im Falle einer Fehlfunktion oder einer Beschädigung des Geräts, geben Sie das Gerät zurück
- zur nächsten autorisierten Kundendienststelle zur Überprüfung, Reparatur oder Einstellung.

⚠ Nutzungseinschränkungen bei der Verwendung mit Kindern und älteren Menschen

- Kinder sollten beaufsichtigt werden, um sicherzustellen, dass sie nicht mit dem Gerät spielen.
- Bewahren Sie das Gerät und sein Kabel außerhalb der Reichweite von Kindern unter 8 Jahren auf.
- Kinder dürfen nicht mit dem Gerät spielen.
- Die Reinigung und Wartung durch den Benutzer darf nicht von Kindern ohne Aufsicht durchgeführt werden.
- Erlauben Sie Kindern nicht, das Gerät zu benutzen.

- Das Gerät darf nicht von Personen (einschließlich Kindern) mit ein-geschränkten körperlichen, sensorischen oder geistigen Fähigkei-ten oder mangelnder Erfahrung und Kenntnis benutzt werden, es sei denn, sie werden beaufsichtigt oder erhalten eine Einweisung.

⚠ Hinweise zur Verwendung des Geräts

- Dieses Gerät arbeitet mit hohen Temperaturen, halten Sie es daher während des Gebrauchs immer am Griff und seien Sie äußerst vorsichtig.
- Verwenden Sie das Gerät nicht in einem Badezimmer, einer Dusche, einer Sauna usw.
- Verwenden Sie niemals Haarspray, wenn der Trockner auf Ionisierung eingestellt ist.
- Halten Sie kleine Gegenstände oder Kleinstpartikel vom Trockner fern, damit sie nicht durch das Schutzgitter angesaugt werden.
- Lassen Sie das Gerät nicht der Witterung ausgesetzt (Regen, Sonne, Frost...)
- Nicht beim Baden verwenden.
- Stellen oder lagern Sie das Gerät nicht so, dass es in eine Wanne oder ein Waschbecken fallen oder hineingezogen werden kann.
- Nicht in Wasser oder andere Flüssigkeiten legen oder fallen lassen.
- Wenn ein Gerät ins Wasser fällt, ziehen Sie sofort den “Stecker”. Greifen Sie nicht in das Wasser.
- Blockieren Sie niemals die Luftöffnungen des Geräts und stellen Sie es nicht auf eine weiche Oberfläche, wie z. B. ein Bett oder eine Couch, wo die Luftöffnungen blockiert werden könnten. Halten Sie die Luftöffnungen frei von Fusseln, Haaren und dergleichen.
- Niemals im Schlaf verwenden.
- Lassen Sie niemals einen Gegenstand in eine Öffnung oder einen Schlauch fallen oder stecken Sie ihn hinein.
- Nicht im Freien oder an Orten verwenden, an denen Aerosolprodukte (Sprays) verwendet werden oder an denen Sauerstoff verabreicht wird.
- Richten Sie die heiße Luft nicht auf die Augen oder andere hitzeempfindliche Bereiche.
- Die Anbaugeräte können während des Gebrauchs heiß sein. Lassen Sie sie vor der Handhabung abkühlen.

- Stellen Sie das Gerät während des Betriebs nicht auf irgendeine Oberfläche.
- Halten Sie während der Benutzung des Geräts Ihre Haare von den Lufteinlässen fern.
- Wenn dieser Haarstyler an der Wand angebracht werden kann, sollte er außerhalb der Reichweite von Personen, die ein Bad nehmen oder sich waschen, angebracht werden.
- Wenn dieses Gerät in einem Badezimmer verwendet wird, ziehen Sie nach dem Gebrauch den Netzstecker, da die Nähe von Wasser eine Gefahr darstellt, auch wenn der Haartrockner ausgeschaltet ist: Als zusätzlichen Schutz empfiehlt sich die Installation eines Fehlerstromschutzschalters (RCD) mit einem Bemessungsfehlerstrom von höchstens 30 mA in dem Stromkreis, der das Badezimmer versorgt. Fragen Sie Ihren Installateur um Rat.
- Verwenden Sie das Gerät nicht, um Perücken, Haarverlängerungen, Kunsthaar usw. zu stylen.

- ⚠**Gefahr! Gefahr eines Stromschlages!** Achten Sie darauf, dass keine Gegenstände wie Haarspangen oder Haarnadeln in das Gerät gesteckt werden. Diese können einen Kurzschluss verursachen.

-⚠**WARNUNG:** Verwenden Sie dieses Gerät nicht in der Nähe von Wasser. Verwenden Sie dieses Gerät nicht in der Nähe von Badewannen, Duschen, Waschbecken oder anderen Behältern mit Wasser.

⚠VOR GEBRAUCH ALLE ANWEISUNGEN LESEN⚠

VOM WASSER FERNHALTEN

REINIGUNG UND WARTUNG: Bitte lesen Sie den Abschnitt Reinigung und Wartung, um zu erfahren, wie Sie das Gerät reinigen können.

3. TECHNISCHE DATEN

SPANNUNG	FREQUENZ	LEISTUNG
AC220-240V	50-60Hz	1400W

Dieses Produkt entspricht der EU-Verordnung 2023/826 gemäß der Richtlinie 2009/125/EG über die Anforderungen an die umweltgerechte Gestaltung.
Stromverbrauch im Aus-Zustand: <0.5 W
Stromverbrauch im Standby-Modus: 0.0 W
Zeit, nach der das Produkt in den Aus-Zustand wechselt: 0 min.

4. TEILE BESCHREIBUNG:

1. Filter
2. Temperaturregelung Taste
3. Power-Taste mit 2 Geschwindigkeiten
4. Taste “Cooler Schuss
5. Kopfverriegelungsring
6. Haartrocknerkopf (Konzentrator-Düse)
7. 32mm Rundbürstenkopf
8. 32mm Lockenstab für die rechte Hand
9. 32mm Lockenstab für die linke Hand
10. Ovale Haarbürste
11. 60mm Ovale Bürste

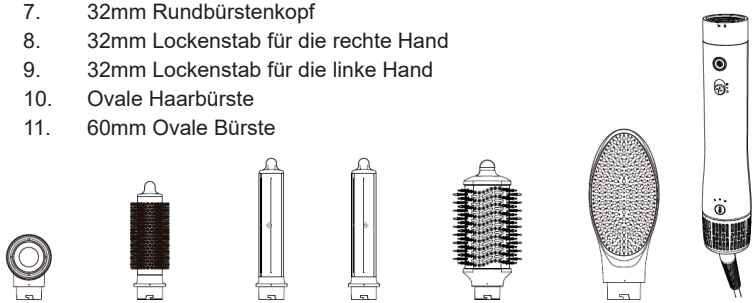

5. MONTAGE UND DEMONTAGE DES ANBAUGERÄTS

Zusammenbauen: Bringen Sie die Dreiecksmarkierung und die Verriegelungs-/Öffnungsmarkierung in Übereinstimmung. Setzen Sie den Aufsatz senkrecht auf das Hauptgerät. Durch Drehen des Aufsatzes gegen den Uhrzeigersinn wird der Aufsatz mit dem Geräteunterteil verriegelt.

Demontieren: Durch Drehen des Aufsatzes im Uhrzeigersinn, wie auf dem Bild unten, wird der Aufsatz vom unteren Motorteil entriegelt und dann können wir den Aufsatz direkt vom Hauptgerät abnehmen.

Auf diese Weise können wir den Aufsatz vom Motorteil entfernen und den entsprechenden Aufsatz verwenden.

Nachstehend finden Sie einige Beispiele für das Anbringen und Abnehmen von Zubehör.

Hinweis: Einige der mitgelieferten Aufsätze können nach dem Gebrauch heiß werden. Stellen Sie sicher, dass Sie den Aufsatz abkühlen lassen, bevor Sie ihn austauschen, oder in manchen Fällen müssen Sie ihn an der Spitze festhalten und abnehmen, wie in der Abbildung unten gezeigt.

Hinweis: Einige Aufsätze, wie Bürsten und Lockenwickler, müssen regelmäßig gereinigt werden. Kontrollieren Sie regelmäßig und entfernen Sie die verwickelten Haare.

6. GEBRAUCHSANWEISUNG

1. Schließen Sie den Schalter an die Steckdose an.

2. Um das Gerät einzuschalten, drücken Sie die Einschalttaste nach oben und das Gerät beginnt mit der Geschwindigkeit “I” und der voreingestellten Mindesttemperatur zu arbeiten. Dieses Gerät arbeitet

mit 2 verschiedenen Geschwindigkeiten.

I: niedrige Geschwindigkeit

II: Hohe Geschwindigkeit

Mit Hilfe der Power-Taste können wir die Geschwindigkeit nach unseren Anforderungen auswählen. Um das Gerät einzuschalten und die Geschwindigkeit zu wählen, müssen Sie die Einschalttaste nach oben drücken.

Dieses Gerät verfügt über 3 verschiedene Heizstufen, die mit Hilfe der Temperaturregelungstaste eingestellt werden können. Diese verschiedenen Temperatureinstellungen werden durch 3 verschiedenfarbige LED-Leuchtanzeigen angezeigt.

A. Die blaue LED-Leuchtanzeige zeigt an, dass das Gerät bei niedriger Temperatur arbeitet.

B. Die orangefarbene LED-Lichtanzeige zeigt an, dass das Gerät auf Med. Temperatur

C. Die rote LDE-Leuchtanzeige zeigt an, dass das Gerät mit hoher Temperatur arbeitet.

Taste Cool Air shot:

Dieses Haarstyler-Modell ist mit einer Taste für kühle Luft ausgestattet, die, wie der Name schon sagt, kühle Luft anstelle von heißer Luft abgibt. Es ist eines der obligatorischen Werkzeuge, um Haarstyling zu tun, und diese Funktion hilft bei der schnellen Abkühlung der Haare und halten sie in Stil für einen langen Zeitraum von Zeit.

- Während der Haartrockner in Betrieb ist, wird durch Drücken dieser Taste die heiße Luft abgekühlt.

- Sobald die Taste losgelassen wird, kehrt das Gerät zu einem Heißluftstrom mit der gewählten Temperatur und Geschwindigkeit zurück.

Hinweis: Dieses Gerät trocknet Ihr Haar mit einem konzentrierten Heißluftstrom. Obwohl es im Vergleich zu den meisten anderen Haartrocknern eine geringere Wattzahl verwendet, können Sie feststellen, dass das Gehäuse um den Bürstenkopf herum sehr heiß werden kann.

Bitte versichern Sie sich, dass dies mit dem normalen Betrieb des Geräts vereinbar ist. Seien Sie vorsichtig, wenn Sie das Gerät in der Nähe des Bürstenkopfes anfassen.

Wichtige Hinweise zur Verwendung des Hair Styler

1. trocknen Sie Ihr nasses Haar mit Hilfe eines Handtuchs und entfernen Sie überschüssiges Wasser.

Hinweis: Sie können den Haartrockneraufsatz verwenden, um das Haar vor dem Styler zu trocknen.

Schließen Sie das Gerät an eine Steckdose an und stellen Sie den Schalter auf die gewünschte Einstellung.

Verwenden Sie die mittlere Einstellung für feines und dünnes Haar und die hohe Einstellung für dickes und grobes Haar.

Verwenden Sie die niedrige Einstellung, um den Stil zu fixieren.

Die besten Ergebnisse erzielen Sie, wenn Sie das Haar in handliche Abschnitte teilen und diese einzeln trocknen.

Setzen Sie die Bürste in der Nähe des Haaransatzes an und gleiten Sie nach unten zu den Spitzen. Die weich gepolsterten Borsten helfen dabei, auch die schwer zugänglichen Stellen am Hinterkopf zu entwirren und zu glätten.

4. wiederholen Sie den Vorgang mit den restlichen Abschnitten, bis Ihr Haar getrocknet und weich und seidig ist.

Schalten Sie das Gerät aus, wenn Sie das Styling beendet haben. lassen Sie das Gerät vor der Lagerung vollständig abkühlen.

7. HAUPTMERKMALE DIESES HAARSTYLINGMODELLS

TEMPERATURSPEICHERFUNKTION:

Die Temperaturspeicherfunktion eines Haartrockners ist eine innovative Funktion, die den Benutzerkomfort erhöht und für gleichbleibende Stylingergebnisse sorgt. Diese Funktion speichert automatisch die zuletzt verwendete Temperatureinstellung, so dass Sie Ihr Haar schnell wieder mit Ihrer bevorzugten Wärmestufe trocknen können, ohne die Einstellungen bei jeder Verwendung des Haartrockners neu vornehmen zu müssen.

Die Temperaturspeicherfunktion wurde entwickelt, um Ihre Haargesundheit zu verbessern, da sie die Verwendung des Luftstylers bei gleichbleibender Temperatur und je nach den individuellen Anforde-

rungen fördert. Diese Funktion verbessert nicht nur die Gesundheit Ihrer Haare, sondern sorgt auch für gleichbleibende Ergebnisse. Diese Beständigkeit ist besonders vorteilhaft für Benutzer, die eine spezielle Haarpflegeroutine haben, wie z. B. bei feinem, geschädigtem oder farbbehandeltem Haar, das ein präzises Wärmemanagement erfordert, um ein Übertrocknen oder Hitzeschäden zu vermeiden. Auch die konsequente Verwendung der richtigen Temperatureinstellung kann das Risiko von Hitzeschäden, Frizz und Spliss verringern. Bei empfindlichem oder geschädigtem Haar hilft diese Funktion bei der Aufrechterhaltung optimaler Wärmemengen, wodurch die natürliche Feuchtigkeit und der Glanz des Haares erhalten bleiben.

Kurz gesagt, die Temperaturspeicherfunktion in einem Haartrockner sorgt für ein maßgeschneidertes, effizientes und gleichmäßiges Trocknungserlebnis, das sowohl den Komfort als auch die Haargesundheit verbessert. Sie ist ideal für Personen, die ihre Haarpflegeroutine vereinfachen und gleichzeitig jedes Mal optimale Ergebnisse erzielen möchten.

TECHNOLOGIE DER IONISCHEN FUNKTION

Dieser Haartrockner arbeitet mit Ionic-Technologie. Diese Technologie hilft Ihnen, Ihr Haar schneller zu trocknen als ein normaler Haartrockner und sogar bei einer niedrigeren Temperatur.

Diese ionische Technologie hilft Ihnen dabei:

- Pflegen Sie Ihr Haar durch den Ionisierungsprozess, bei dem der Haartrockner mehrere negative Ionen aussendet und das Wasser bricht, um in kürzerer Zeit mehr Deckkraft zu erhalten, ohne es zu beschädigen.
- Kräftigt und verschönert das Haar von innen heraus
- Gesundes, glänzendes und besser kämmbares Haar
- Die mit der warmen Luft abgegebenen Ladungsionen spalten die Wassermoleküle auf, die dann leicht von Ihrem Haar aufgenommen werden.

COANDA-TECHNOLOGIE

Woraus besteht die Coanda-Technologie?

Die Coanda-Technologie ist eine fortschrittliche Luftstromtechnik, die in Haarstylinggeräten, insbesondere in Haartrocknern und Stylern, eingesetzt wird, um glattere und kontrolliertere Stylingergebnisse zu erzielen. Diese Technologie arbeitet mit dem “Coanda-Effekt”, einem Phänomen, das beschreibt, wie ein Flüssigkeitsstrahl (z. B. Luft) dazu neigt, an einer nahe gelegenen gekrümmten Oberfläche haften zu bleiben, wodurch er sich effektiv um die Oberfläche “wickeln” kann.

Wie die Coanda-Technologie funktioniert:

Bei Haarstylinggeräten nutzt die Coanda-Technologie Hochgeschwindigkeitsluftstrahlen, um das Haar anzuziehen und um den Schaft oder die Aufsätze des Geräts zu wickeln, ohne extreme Hitze zu verwenden. Wenn Luft mit hoher Geschwindigkeit über eine gekrümmte Oberfläche strömt, entsteht ein Druckunterschied, der die Umgebungsluft (und die Haare in der Nähe) zur Oberfläche zieht. Dieser sanfte Saugeffekt ermöglicht es den Haaren, dem Luftstrom auf natürliche Weise zu folgen und sich kontrolliert und präzise um den Schaft oder die Aufsätze des Geräts zu wickeln.

Die wichtigsten Vorteile der Coanda-Technologie:

Verringerung von Hitzeschäden: Einer der wichtigsten Vorteile der Coanda-Technologie ist die Fähigkeit, das Haar ohne extreme Hitze zu stylen. Dies hilft, die natürliche Feuchtigkeit und Gesundheit des Haares zu erhalten. Außerdem wird das Risiko von Schäden, Haarbruch und Spliss reduziert, die durch herkömmliche heiße Stylinggeräte verursacht werden.

Mühelose Frisur: Der Coanda-Effekt macht das Haarstyling einfacher und intuitiver. Der sanfte Luftstrom zieht das Haar automatisch an und wickelt es um die Stylingtrommel oder den Aufsatz, sodass es nicht mehr manuell gewickelt oder gedreht werden muss. Dies reduziert den Zeit- und Arbeitsaufwand für das Styling und erleichtert es den Benutzern, zu Hause professionelle Ergebnisse zu erzielen.

Verbesserter Glanz und Geschmeidigkeit: Der sanfte Luftstrom, der durch die Coanda-Technologie erzeugt wird, glättet die Haarkutikula, reduziert Frizz und verstärkt den Glanz. Das Ergebnis ist ein glatteres, glänzenderes Finish im Vergleich zu herkömmlichen Stylingmethoden.

Verbesserte Sicherheit: Da die Technologie mit Luft statt mit extremer Hitze arbeitet, ist das Risiko von Verbrennungen oder versehentlichem Kontakt mit heißen Oberflächen deutlich geringer. Das macht die Anwendung der Coanda-Technologie sicherer, vor allem für diejenigen, die zum ersten Mal mit dem Haarstyling beginnen.

ZUBEHÖR SCHLIESSSYSTEM

Das System zur Erkennung der Zubehörverriegelung ist ein Sicherheitsmerkmal in Haarstylinggeräten, das sicherstellt, dass die Aufsätze fest eingerastet sind, bevor das Gerät aktiviert werden kann. Dieses System erkennt, ob ein Zubehörteil, z. B. ein Zylinder oder eine Bürste, richtig angebracht ist, und verhindert, dass das Gerät in Betrieb genommen werden kann, wenn es nicht richtig verriegelt ist. Diese Funktion erhöht die Sicherheit, indem sie ein versehentliches Abnehmen von Zubehörteilen während der Anwendung verhindert und ein sicheres, zuverlässiges Stylingerlebnis gewährleistet.

HYPERSCHALL-SYSTEM

Das Hypersonic System in Haarstylinggeräten bezieht sich auf einen fortschrittlichen Luftstrommechanismus, der mit extrem hoher Luftgeschwindigkeit arbeitet, um das Haar schneller und effizienter zu stylen. Dieses System erzeugt einen starken, aber dennoch kontrollierten Luftstrom, der das Haar schnell trocknet und stylt, wodurch die Stylingzeit insgesamt verkürzt und die Hitzeeinwirkung minimiert wird. Die Hochgeschwindigkeitsluft sorgt außerdem für ein glattes, kräuselfreies Finish und verleiht dem Haar mehr Volumen und Glanz. Das Hypersonic System wurde entwickelt, um mit weniger Aufwand professionelle Ergebnisse zu erzielen und ist damit ideal für Anwender, die ein schnelles und effektives Styling wünschen.

BLDC-Motor:

Ein BLDC-Motor (bürstenloser Gleichstrommotor) ist eine fortschrittliche Art von Elektromotor, der in vielen modernen Haarstylinggeräten verwendet wird. Im Gegensatz zu herkömmlichen Motoren, bei denen der Strom über Bürsten übertragen wird, arbeitet ein BLDC-Motor mit elektronischer Kommutierung, was zu weniger Reibung und Verschleiß führt. Diese Technologie bietet mehrere Vorteile, darunter eine längere Lebensdauer des Motors, weniger Geräusche und einen höheren Wirkungsgrad.

In Haarstylinggeräten sorgt ein BLDC-Motor für einen gleichmäßigen und starken Luftstrom mit präziser Geschwindigkeitsregelung, der ein schnelles Trocknen und effektives Styling gewährleistet. Durch sein geringes Gewicht sind Haartrockner und andere Stylinggeräte außerdem leichter zu handhaben, während seine Energieeffizienz zu einem geringeren Stromverbrauch und einer längeren Lebensdauer der Geräte beiträgt.

8. REINIGUNG UND WARTUNG

Ihr Gerät ist praktisch wartungsfrei.

Eine Schmierung ist nicht erforderlich.

Halten Sie alle Lüftungsschlitze und Öffnungen sauber und frei von Staub, Schmutz und Haarspray.

Wenn sich die Schnur verdreht hat, muss sie vor dem Gebrauch entdrillt werden.

REINIGUNGSHINWEISE

Wenn eine Reinigung erforderlich ist, ziehen Sie den Netzstecker des Geräts und wischen Sie die Außenseite mit einem feuchten Tuch ab.

WARNUNG: Versuchen Sie im Falle einer Fehlfunktion nicht, diese zu reparieren. Dieses Gerät hat keine vom Benutzer zu wartenden Teile.

HINWEIS: Wickeln Sie das Netzkabel NIEMALS um das Gerät. Jegliches Ziehen, Verdrehen, starkes Knicken oder Biegen kann das Kabel beschädigen, insbesondere an der Eintrittsstelle in das Gerät, wodurch das Kabel reißen und einen elektrischen Kurzschluss oder andere Störungen verursachen kann.

Überprüfen Sie regelmäßig das Kabel. Verwenden Sie KEIN Gerät mit einem verdrehten, geknickten oder anderweitig beschädigten Kabel, oder wenn das Gerät unregelmäßig Strom erhält.

FILTERREINIGUNG: Es ist wichtig, den Filter regelmäßig zu reinigen:

Zum Reinigen des Filters ziehen Sie den Filterkäfig nach unten.

Verwenden Sie ein trockenes Tuch, um den Staub auf dem Filtergewebe vorsichtig zu entfernen, bis alle Verunreinigungen beseitigt sind.

Verwenden Sie zur Reinigung des Filtergewebes kein Wasser oder scheuernde Chemikalien.

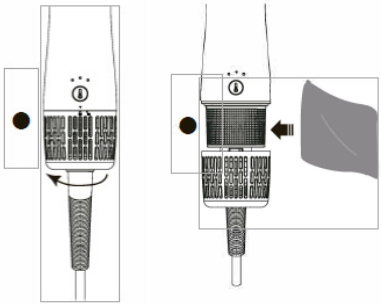

LAGERUNG

Ziehen Sie den Netzstecker, wenn Sie das Gerät nicht benutzen.

Lassen Sie das Gerät abkühlen und lagern Sie es außerhalb der Reichweite von Kindern an einem sicheren, trockenen Ort.

Wickeln Sie das Kabel niemals um das Gerät, da dies zu vorzeitigem Verschleiß und Bruch des Kabels führen kann.

Behandeln Sie das Kabel vorsichtig, um seine Lebensdauer zu verlängern, und vermeiden Sie ruckartige Bewegungen, Verdrehungen oder Zerrungen, insbesondere an den Steckverbindungen.

Das Gerät sollte vor der Lagerung vom Stromnetz getrennt und abgekühlt werden.

Üben Sie KEINEN Druck oder Zug auf den Punkt aus, an dem das Kabel in das Gerät eintritt.

Während der Lagerung sollte das Kabel locker bleiben und nicht geknickt oder gefaltet werden, und das Gerät sollte an einem sicheren, trockenen Ort außerhalb der Reichweite von Kindern aufbewahrt werden.

Automatisches Sicherheitsabschaltsystem

Dieser Haartrockner hat ein automatisches Sicherheitsabschaltsystem eingebaut. Im Falle einer Überhitzung des Geräts hilft dieses System, das Gerät abzuschalten und Schäden am Gerät und Verletzungen des Benutzers zu vermeiden. Sobald sich das Gerät automatisch abschaltet, ziehen Sie den Netzstecker aus der Steckdose und lassen Sie das Gerät abkühlen; sobald es abgekühlt ist, können Sie es wieder benutzen.

1. IMPORTANTE:

- **Prima dell'uso, leggere sempre attentamente le istruzioni per l'uso.**
- **Questo manuale può essere scaricato dalla nostra pagina web www.sogo.es.**
- **Conservare queste istruzioni per riferimenti futuri.**

2. Istruzioni di sicurezza per l'utente

Precauzioni generali per l'uso di apparecchiature elettriche

- Non utilizzare l'apparecchio per scopi diversi da quelli descritti nel presente manuale.
- Non utilizzare o conservare l'apparecchio all'aperto.
- Posizionare sempre l'apparecchio su una superficie piana e uniforme.
- L'unità deve essere utilizzata solo per gli scopi previsti. Si declina ogni responsabilità per danni derivanti da un uso improprio o da una manipolazione errata. L'uso improprio o la manipolazione non corretta possono causare problemi all'apparecchio e provocare lesioni all'utente.
- Questo apparecchio è destinato all'uso domestico e ad applicazioni simili.
- Prima di collegare l'apparecchio, accertarsi che la tensione indicata sulla targhetta corrisponda a quella di rete.
- Togliere sempre la spina dalla presa di corrente quando l'apparecchio non è in uso. Non lasciare l'apparecchio incustodito quando è acceso.
- È necessaria una stretta sorveglianza quando l'apparecchio viene utilizzato da o in prossimità di bambini.
- Prima di pulire o riporre l'apparecchio, scollegarlo sempre dalla rete elettrica e lasciarlo raffreddare.
- Il dispositivo non è completamente scollegato dalla fonte di alimentazione, anche dopo essere stato spento. Per scollegarlo completamente, staccarlo dalla spina di rete.

Limitazioni d'uso per evitare lesioni personali

- Non collocare o far funzionare questo apparecchio in prossimità di fonti d'acqua.
- Non collocare o utilizzare l'apparecchio e il suo cavo di alimentazione su o vicino a superfici calde (ad esempio, piastre di cottura) o fiamme libere.
- Non lasciare il cavo di alimentazione appeso a bordi taglienti e tenerlo

lontano da oggetti caldi e fiamme. Non avvolgere il cavo intorno all'apparecchio e non piegarlo.

- Non utilizzare mai accessori non raccomandati dal produttore.
- L'uso di accessori non raccomandati o venduti dal produttore dell'apparecchio può provocare incendi, scosse elettriche o lesioni alle persone.
- Quando si desidera rimuovere la spina dal contatto a parete, si prega di farlo sulla spina stessa e non tirando il cavo o l'apparecchio stesso.
- Per evitare scosse elettriche, accertarsi che le mani siano asciutte prima di collegare o scollegare la spina.
- Non utilizzare il dispositivo con le mani bagnate, su pavimenti umidi o in presenza di un'atmosfera umida, poiché sussiste il rischio di scosse elettriche.
- Non immergere mai l'apparecchio o la spina nell'acqua o in qualsiasi altro liquido. Se l'apparecchio cade in acqua, scollegarlo immediatamente dalla rete di alimentazione e portarlo presso un centro di assistenza autorizzato per la riparazione prima di riutilizzarlo.
- Non utilizzare l'apparecchio se è caduto a terra, se presenta segni visibili di danni o se ha una perdita.
- Non utilizzare l'apparecchio se il cavo o la spina sono danneggiati. Nel caso in cui il cavo sia danneggiato, è
- devono essere sostituiti solo dal produttore, dal suo agente di assistenza o da persone qualificate in modo analogo in
- per evitare il pericolo.
- In caso di malfunzionamento dell'apparecchio, o se è stato danneggiato in qualche modo, restituire l'apparecchio
- al più vicino centro di assistenza autorizzato per l'esame, la riparazione o la regolazione.

⚠ Restrizioni d'uso in presenza di bambini e anziani

- I bambini devono essere sorvegliati per evitare che giochino con l'apparecchio.
- Tenere l'apparecchio e il suo cavo fuori dalla portata dei bambini di età inferiore agli 8 anni.
- I bambini non devono giocare con l'apparecchio.
- La pulizia e la manutenzione da parte dell'utente non devono essere eseguite da bambini senza supervisione.
- Non permettere ai bambini di utilizzare l'apparecchio.
-

- L’apparecchio non deve essere utilizzato da persone (compresi i bambini) con ridotte capacità fisiche, sensoriali o mentali, o con scarsa esperienza e conoscenza, a meno che non siano state sottoposte a supervisione o istruzione.

⚠ Istruzioni da seguire per l’uso dell’apparecchio

- Questo apparecchio funziona ad alta temperatura, pertanto durante l’uso è necessario tenerlo sempre per l’impugnatura e usare la massima cautela.
- Non utilizzare l’apparecchio all’interno di un bagno, una doccia, una sauna, ecc.
- Non utilizzare mai la lacca per capelli con l’asciugacapelli a ionizzazione.
- Tenere lontano dall’asciugatrice piccoli oggetti o minuscole particelle, per evitare che vengano aspirate attraverso la griglia di protezione.
- Non lasciare il dispositivo esposto alle intemperie (pioggia, sole, gelo...).
- Non utilizzare durante il bagno.
- Non collocare o riporre l’apparecchio in un punto in cui possa cadere o essere trascinato in una vasca o in un lavandino.
- Non inserire o far cadere in acqua o altri liquidi.
- Se un apparecchio cade in acqua, “staccare la spina” immediatamente. Non toccare l’acqua.
- Non ostruire mai le aperture dell’aria dell’apparecchio e non collocarlo su una superficie morbida, come un letto o un divano, dove le aperture dell’aria potrebbero essere bloccate. Mantenere le aperture dell’aria libere da lanugine, capelli e simili.
- Non utilizzare mai durante il sonno.
- Non far mai cadere o inserire alcun oggetto in un’apertura o in un tubo.
- Non utilizzare all’aperto e non operare in presenza di prodotti aerosol (spray) o in caso di somministrazione di ossigeno.
- Non dirigere l’aria calda verso gli occhi o altre aree sensibili al calore.
- Gli accessori possono essere caldi durante l’uso. Lasciarli raffreddare prima di maneggiarli.
- Non appoggiare l’apparecchio su alcuna superficie mentre è in funzione.
- Durante l’utilizzo dell’apparecchio, tenere i capelli lontani dalle prese d’aria.

- Se il parrucchiere può essere montato a parete, deve essere collocato lontano e fuori dalla portata delle persone che fanno il bagno o si lavano.
- Quando questo apparecchio viene utilizzato in bagno, staccare la spina dopo l'uso poiché la vicinanza dell'acqua rappresenta un pericolo anche quando l'asciugacapelli è spento: Per una maggiore protezione, è consigliabile installare un interruttore differenziale (RCD) con una corrente residua nominale di funzionamento non superiore a 30mA nel circuito elettrico che alimenta il bagno. Chiedete consiglio al vostro installatore.
- Non utilizzare l'apparecchio per acconciare parrucche, estensioni di capelli, capelli finti ecc.

- ⚠ **Pericolo! Pericolo di folgorazione!** Assicurarsi che nell'apparecchio non siano inseriti oggetti come fermagli o spille per capelli. Questi oggetti possono causare un cortocircuito.
- ⚠ **AVVERTENZA: Non** utilizzare questo apparecchio in prossimità dell'acqua. Non utilizzare questo apparecchio in prossimità di vasche da bagno, docce, bacini o altri recipienti contenenti acqua.

se di 10 secondi per evitare danni permanenti al motore.

⚠ LEGGERE TUTTE LE ISTRUZIONI PRIMA DELL'USO ⚠

TENERE LONTANO DALL'ACQUA

PULIZIA E MANUTENZIONE: Per informazioni su come pulire l'apparecchio, consultare la sezione Pulizia e manutenzione.

3. SPECIFICHE TECNICHE

TENSIONE	FREQUENZA	POTENZA
AC220-240V	50-60Hz	1400W

Questo prodotto è conforme al regolamento UE 2023/826 ai sensi della direttiva 2009/125/CE sui requisiti di progettazione ecocompatibile.
Consumo energetico in modalità spento: <0.5 W
Consumo energetico in modalità standby: 0.0 W
Tempo dopo il quale il prodotto entra in modalità spento: 0 min.

4. DESCRIZIONE DELLE PARTI:

1. Filtro
2. Pulsante di controllo della temperatura
3. Pulsante di accensione con 2 velocità
4. Pulsante Cool Shot
5. Anello di bloccaggio della testa
6. Testa dell'asciugacapelli (ugello concentratore)
7. Testina rotonda da 32 mm
8. Canna dell'arricciacapelli destro da 32 mm
9. Canna dell'arricciacapelli sinistro da 32 mm
10. Spazzola ovale per capelli
11. Spazzola ovale da 60 mm

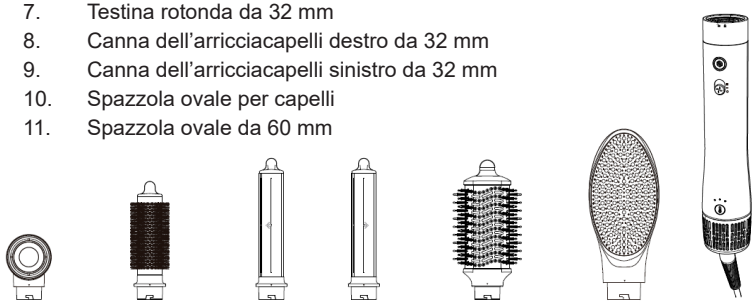

5. MONTAGGIO E SMONTAGGIO DELL'ACCESSORIO

Assemblare: Far coincidere il segno del triangolo e il segno di chiusura/apertura. Inserire l'accessorio nell'unità principale in verticale. Ruotando l'accessorio in senso antiorario, lo si blocca con la parte inferiore dell'unità.

Smontaggio: Ruotando l'accessorio in senso orario, come mostrato nell'immagine sottostante, l'accessorio si sblocca dalla parte inferiore del motore e può essere estratto direttamente dall'unità principale.

In questo modo è possibile rimuovere l'attacco dalla parte del motore e utilizzare quello appropriato.

Di seguito sono riportati alcuni esempi di aggancio e sgancio degli accessori.

Nota: alcuni degli accessori forniti possono surriscaldarsi dopo l'uso. Assicurarsi di raffreddare l'accessorio prima di sostituirlo o, in alcuni casi, di tenerlo e rimuoverlo dalla parte della punta, come illustrato di seguito.

Nota: alcuni accessori, come spazzole e bigodini, devono essere puliti regolarmente. Controllate regolarmente e rimuovete i peli impigliati.

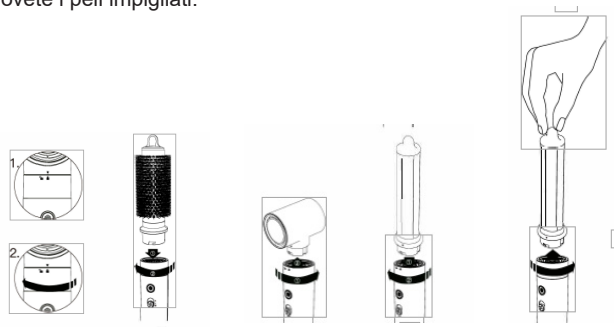

6. ISTRUZIONI PER L'USO

1. Collegare l'interruttore alla presa di corrente.

2. Per accendere l'apparecchio, premere il pulsante di accensione verso l'alto e l'unità inizierà a funzionare con la velocità "I" e la temperatura minima predefinita. Questo apparecchio funziona con 2

diverse velocità.

I: bassa velocità

II: Alta velocità

Con l'aiuto del pulsante di accensione, possiamo selezionare la velocità in base alle nostre esigenze. Per accendere e selezionare la velocità è necessario premere il pulsante di accensione verso l'alto.

Questo apparecchio dispone di 3 diverse impostazioni di calore che possono essere modificate con l'aiuto del pulsante di controllo della temperatura. Queste diverse impostazioni di temperatura sono segnalate da 3 indicatori luminosi a LED di colore diverso.

A. L'indicatore luminoso a LED blu indica che l'unità funziona a bassa temperatura.

B. L'indicatore luminoso a LED arancione indica che l'unità sta lavorando su Med. Temperatura

C. L'indicatore luminoso rosso LDE indica che l'unità funziona ad alta temperatura.

Pulsante di sparo dell'aria fredda:

Questo modello di hair styler è dotato di un pulsante per il lancio dell'aria fredda, che, come suggerisce il nome, rilascia aria fredda anziché aria calda. È uno degli strumenti indispensabili per la messa in piega e questa funzione aiuta a raffreddare rapidamente i capelli e a mantenerli in ordine per un lungo periodo di tempo.

- Mentre l'asciugacapelli è in funzione, premendo questo pulsante l'aria calda si raffredda.

- Una volta rilasciato il pulsante, l'apparecchio torna a produrre un flusso d'aria calda con la temperatura e la velocità selezionate.

Nota: questo apparecchio utilizza un vapore concentrato di aria calda per asciugare i capelli. Sebbene utilizzi una potenza inferiore rispetto alla maggior parte degli altri asciugacapelli, si può notare che l'involucro intorno alla testa della spazzola può diventare molto caldo.

Si prega di assicurarsi che ciò sia coerente con il normale funzionamento dell'apparecchio. Prestare attenzione quando si maneggia l'apparecchio in prossimità della testina.

Note importanti per l'utilizzo dell'Hair Styler

1.Asciugare i capelli bagnati con l'aiuto di un asciugamano e rimuovere l'acqua in eccesso.

Nota: è possibile utilizzare l'accessorio asciugacapelli per asciugare i capelli prima della styler.

2. Collegare l'apparecchio a una presa di corrente e regolare l'interruttore sull'impostazione desiderata.

Utilizzare l'impostazione media per i capelli fini e sottili e l'impostazione alta per i capelli spessi e grossi.

Utilizzare l'impostazione bassa per bloccare lo stile.

Per ottenere risultati ottimali, separare i capelli in sezioni maneggevoli e asciugarli singolarmente.

3.Posizionare la spazzola per capelli one step vicino alla radice e scorrere verso le punte. Le setole morbide e ammortizzate aiutano a districare e a lisciare anche le aree più difficili da raggiungere sulla nuca.

4. Ripetere l'operazione sulle sezioni rimanenti finché i capelli non si asciugano e diventano morbidi e setosi.

5. Spegnere l'apparecchio una volta terminato lo styling. lasciare raffreddare completamente l'apparecchio prima di riporlo.

7. CARATTERISTICHE PRINCIPALI DI QUESTO MODELLO DI STYLER PER CAPELLI

FUNZIONE DI MEMORIA DELLA TEMPERATURA:

La funzione di memoria della temperatura in un asciugacapelli è una caratteristica innovativa progettata per migliorare la comodità dell'utente e garantire risultati di styling uniformi. Questa funzione ricorda automaticamente l'ultima impostazione di temperatura utilizzata, consentendo di riprendere rapidamente l'asciugatura dei capelli al livello di calore preferito senza dover regolare le impostazioni ogni volta che si utilizza l'asciugacapelli.

La funzione di memoria della temperatura è stata progettata per migliorare la salute dei capelli, in quanto favorisce l'utilizzo della styler ad aria sempre alla stessa temperatura e in base alle esigenze individuali. Questa funzione non solo migliora la salute dei capelli, ma offre anche risultati costanti. Questa costanza è particolarmente vantaggiosa per gli utenti che hanno una routine specifica per la cura dei capelli, come quelli con capelli fini, danneggiati o trattati con colori che richiedono una gestione precisa del calore per evitare un'asciugatura eccessiva o danni da calore. Inoltre, l'uso costante

della temperatura corretta può ridurre il rischio di danni da calore, crespo e doppie punte. Per chi ha capelli delicati o danneggiati, questa funzione aiuta a mantenere livelli di calore ottimali, preservando l'idratazione e la lucentezza naturale dei capelli.

In breve, la funzione di memoria della temperatura in un asciugacapelli offre un'esperienza di asciugatura personalizzata, efficiente e costante, migliorando sia la praticità che la salute dei capelli. È l'ideale per chi vuole semplificare la propria routine di cura dei capelli, garantendo sempre risultati ottimali.

TECNOLOGIA DELLA FUNZIONE IONICA

Questo asciugacapelli funziona con la tecnologia ionica. Questa tecnologia consente di asciugare i capelli più velocemente rispetto al funzionamento dei normali asciugacapelli e anche a una temperatura inferiore.

Questa tecnologia ionica aiuta a:

- Nutrire i capelli attraverso il processo di ionizzazione, in cui l'asciugacapelli emette molteplici ioni negativi e rompe l'acqua per ottenere una maggiore copertura in meno tempo senza danni.
- Fortifica e abbellisce i capelli dall'interno
- Capelli sani, lucidi e più maneggevoli
- Gli ioni di carica erogati con l'aria calda rompono le molecole d'acqua, che vengono poi facilmente assorbite dai capelli.

TECNOLOGIA COANDA

In cosa consiste la tecnologia Coanda:

La tecnologia Coanda è una tecnica avanzata di flusso d'aria utilizzata negli strumenti per l'acconciatura dei capelli, in particolare negli asciugacapelli e nelle styler, per fornire risultati di acconciatura più morbidi e controllati. Questa tecnologia funziona con l'"Effetto Coanda", un fenomeno che descrive come un getto di fluido (come l'aria) tenda a rimanere attaccato a una superficie curva vicina, consentendogli di "avvolgersi" attorno alla superficie.

Come funziona la tecnologia Coanda:

Negli strumenti per l'acconciatura dei capelli, la tecnologia Coanda utilizza getti d'aria ad alta velocità per attirare e avvolgere i capelli intorno al fusto o agli attacchi dello strumento senza utilizzare calore estremo. Quando l'aria scorre ad alta velocità su una superficie curva, crea una differenza di pressione che attira l'aria circostante (e i capelli vicini) verso la superficie. Questo delicato effetto di aspirazione consente ai capelli di seguire naturalmente il percorso del flusso d'aria, avvolgendosi in modo controllato e preciso attorno al fusto o agli attacchi dell'utensile.

I principali vantaggi della tecnologia Coanda:

Riduzione dei danni da calore: Uno dei vantaggi più significativi della tecnologia Coanda è la sua capacità di acconciare i capelli senza ricorrere al calore estremo. Ciò contribuisce a mantenere la naturale idratazione e salute dei capelli. Inoltre, riduce il rischio di danni, rotture e doppie punte causati dai tradizionali strumenti di styling a caldo.

Styling senza sforzo: L'effetto Coanda rende lo styling dei capelli più facile e intuitivo. Il delicato flusso d'aria attira e avvolge automaticamente i capelli intorno alla canna o all'accessorio per lo styling, eliminando la necessità di avvolgerli o attorcigliarli manualmente. Questo riduce il tempo e lo sforzo necessari per lo styling e rende più facile per gli utenti ottenere risultati professionali a casa.

Maggiore lucentezza e morbidezza: Il delicato flusso d'aria generato dalla tecnologia Coanda aiuta a lisciare la cuticola dei capelli, riducendo l'effetto crespo e migliorando la lucentezza. Il risultato è una finitura più elegante e lucida rispetto ai metodi di styling tradizionali.

Maggiore sicurezza: Poiché la tecnologia utilizza l'aria anziché il calore estremo, il rischio di ustioni o di contatto accidentale con le superfici calde è notevolmente ridotto. Questo rende gli strumenti della tecnologia Coanda più sicuri da usare, in particolare per chi è alle prime armi con l'hair styling.

SISTEMA DI BLOCCAGGIO DEGLI ACCESSORI

Il sistema di rilevamento del blocco degli accessori è una funzione di sicurezza degli strumenti per l'acconciatura dei capelli che assicura che gli accessori siano saldamente bloccati in posizione prima che il dispositivo possa essere attivato. Il sistema rileva se un accessorio, come un fusto o una spazzola, è collegato correttamente e impedisce all'utensile di funzionare se non è bloccato correttamente.

Questa funzione aumenta la sicurezza impedendo il distacco accidentale degli accessori durante l'uso e garantisce un'esperienza di styling sicura e affidabile.

SISTEMA IPERSONICO

Il sistema ipersonico negli strumenti per lo styling dei capelli si riferisce a un meccanismo avanzato di flusso d'aria che utilizza aria ad altissima velocità per acconciare i capelli in modo più rapido ed efficiente. Questo sistema genera un flusso d'aria potente ma controllato che asciuga e acconcia rapidamente i capelli, riducendo il tempo complessivo di styling e minimizzando l'esposizione al calore. L'aria ad alta velocità contribuisce inoltre a creare finiture lisce e prive di crespo e ad aumentare volume e lucentezza. Il sistema Hypersonic è stato progettato per fornire risultati professionali con meno sforzo, ed è quindi ideale per chi cerca uno styling rapido ed efficace.

Motore BLDC:

Un motore BLDC (Brushless DC Motor) è un tipo avanzato di motore elettrico utilizzato in molti moderni strumenti per lo styling dei capelli. A differenza dei motori tradizionali che utilizzano le spazzole per trasferire la corrente elettrica, un motore BLDC utilizza una commutazione elettronica che riduce l'attrito e l'usura. Questa tecnologia offre diversi vantaggi, tra cui una maggiore durata del motore, una riduzione del rumore e una maggiore efficienza.

Negli strumenti per lo styling dei capelli, il motore BLDC fornisce un flusso d'aria costante e potente con un controllo preciso della velocità, garantendo un'asciugatura rapida e uno styling efficace. Il suo design leggero rende gli asciugacapelli e gli altri dispositivi per lo styling più facili da maneggiare, mentre la sua efficienza energetica contribuisce a ridurre il consumo di energia e a prolungare la durata degli strumenti.

8. PULIZIA E MANUTENZIONE

Il vostro apparecchio è praticamente esente da manutenzione.

Non è necessaria alcuna lubrificazione.

Mantenere tutte le bocchette e le aperture pulite e prive di polvere, sporcizia e spray per capelli.

Se il cavo è attorcigliato, srotolarlo prima dell'uso.

ISTRUZIONI PER LA PULIZIA

Se si rende necessaria la pulizia, scollegare l'apparecchio dalla presa di corrente e passare un panno umido sulla parte esterna.

AVVERTENZA: in caso di malfunzionamento, non tentare di ripararlo. Questo apparecchio non ha parti riparabili dall'utente.

NOTA: Non avvolgere MAI il cavo di alimentazione intorno all'apparecchio. Qualsiasi trazione, torsione, piegatura o piegatura eccessiva può danneggiare il cavo, soprattutto nel punto di ingresso nell'apparecchio, con conseguente rottura del cavo stesso e rischio di cortocircuito o altro.

Controllare regolarmente il cavo, NON utilizzare un apparecchio con un cavo attorcigliato, piegato o altrimenti danneggiato, o se l'apparecchio riceve corrente in modo irregolare.

PULIZIA DEL FILTRO: è importante pulire regolarmente il filtro:

Per pulire il filtro, tirare verso il basso la gabbia del filtro.

Utilizzare un panno asciutto per pulire delicatamente la polvere sulla maglia del filtro fino a rimuovere tutti i detriti.

Non utilizzare acqua o prodotti chimici abrasivi per pulire la rete del filtro.

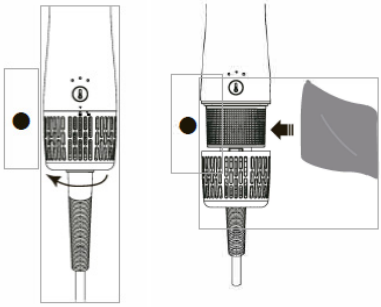

IMMAGAZZINAMENTO

Scollegare l'apparecchio quando non viene utilizzato.

Lasciare raffreddare l'apparecchio e conservarlo fuori dalla portata dei bambini in un luogo sicuro e asciutto.

Non avvolgere mai il cavo intorno all'apparecchio per evitare che si usuri prematuramente e si rompa.

Maneggiare con cura il cavo per prolungarne la durata ed evitare di strattonarlo, attorcigliarlo o sforzarlo, soprattutto in corrispondenza dei collegamenti alla spina.

L'apparecchio deve essere scollegato e lasciato raffreddare prima di essere riposto.

NON applicare sollecitazioni o tensioni al punto di ingresso del cavo nell'unità.

Durante l'immagazzinamento, il cavo deve rimanere sciolto, senza piegature o pieghe strette, e l'apparecchio deve essere collocato in un luogo sicuro e asciutto, fuori dalla portata dei bambini.

Sistema di spegnimento automatico di sicurezza

Questo asciugacapelli è dotato di un sistema di spegnimento automatico di sicurezza. In caso di surriscaldamento dell'apparecchio, questo sistema consente di spegnerlo e di evitare danni all'apparecchio e lesioni personali all'utente. Una volta che l'apparecchio si spegne automaticamente, scollegarlo dalla presa di corrente e lasciarlo raffreddare; una volta raffreddato, sarà possibile utilizzarlo di nuovo.

1. DŮLEŽITÉ:

- **Před použitím si vždy pečlivě přečtěte návod k použití.**
- **Tento návod si můžete stáhnout z našich webových stránek www.sogo.es.**
- **Tento návod si uschovejte pro budoucí použití.**

2. Bezpečnostní pokyny pro uživatele

Obecná bezpečnostní opatření při používání elektrického zařízení

- Nepoužívejte spotřebič k jiným účelům, než je popsáno v tomto návodu.
- Spotřebič nepoužívejte ani neskladujte venku.
- Spotřebič vždy pokládejte na rovný a rovný povrch.
- Přístroj se smí používat pouze k určenému účelu. Za škody vzniklé v důsledku nesprávného použití nebo nesprávné manipulace nepřebíráme žádnou odpovědnost. Nesprávné použití nebo nesprávná manipulace mohou způsobit problémy s přístrojem a způsobit zranění uživatele.
- Tento spotřebič je určen pro použití v domácnosti a pro podobné účely.
- Před zapojením spotřebiče se ujistěte, že napětí uvedené na výrobním štítku odpovídá napětí v síti.
- Pokud spotřebič nepoužíváte, vždy vytáhněte zástrčku ze zásuvky. Nenechávejte zapnutý spotřebič bez dozoru.
- Při používání spotřebiče dětmi nebo v jejich blízkosti je nutný přísný dohled.
- Před čištěním nebo uskladněním spotřebiče jej vždy odpojte od elektrické sítě a nechte vychladnout.
- Zařízení není zcela odpojeno od zdroje napájení ani po vypnutí. Chcete-li jej zcela odpojit, odpojte jej od síťové zástrčky.

Omezení používání, aby nedošlo ke zranění osob

- Tento spotřebič neumisťujte ani nepoužívejte v blízkosti zdrojů vody.
- Spotřebič a jeho napájecí kabel nestavte na horké povrchy (např. plotýnky sporáku) nebo do jejich blízkosti, ani je nepoužívejte v otevřeném ohni.
- Nenechávejte napájecí kabel viset na ostrých hranách a chraňte jej před horkými předměty a plameny. Neomotávejte kabel kolem spotřebiče a neohýbejte jej.
- Nikdy nepoužívejte příslušenství, které není doporučeno výrobcem.
- Použití příslušenství, které není doporučeno nebo prodáváno výrobcem spotřebiče, může způsobit požár, úraz elektrickým proudem

nebo zranění osob.

- Pokud chcete vyjmout zástrčku ze zásuvky, proveďte to na samotné zástrčce, a ne taháním za kabel nebo samotný spotřebič.
- Abyste předešli úrazu elektrickým proudem, ujistěte se, že máte před zapojením nebo odpojením suché ruce.
- Přístroj nepoužívejte s mokrýma rukama, na vlhkých podlahách nebo ve vlhkém prostředí, hrozí nebezpečí úrazu elektrickým proudem.
- Nikdy neponořujte spotřebič ani zástrčku do vody nebo jiné tekutiny. V případě pádu spotřebiče do vody jej před opětovným použitím okamžitě odpojte od elektrické sítě a odneste k opravě do autorizovaného servisu.
- Nepoužívejte spotřebič, pokud spadl na podlahu, pokud jsou na něm viditelné známky poškození nebo pokud z něj uniká voda.
- Pokud je kabel nebo zástrčka poškozená, spotřebič nepoužívejte. V případě, že je kabel poškozený, je třeba
- smí vyměnit pouze výrobce, jeho servisní zástupce nebo podobně kvalifikované osoby v rámci.
- aby se zabránilo nebezpečí.
- V případě poruchy spotřebiče nebo jeho poškození spotřebič vraťte.
- do nejbližšího autorizovaného servisu k přezkoumání, opravě nebo seřízení.

⚠ Omezení použití při použití s dětmi a staršími osobami

- Děti by měly být pod dohledem, aby si se spotřebičem nehrály.
- Spotřebič a jeho kabel uchovávejte mimo dosah dětí mladších 8 let.
- Děti si se spotřebičem nesmí hrát.
- Čištění a uživatelskou údržbu nesmí provádět děti bez dozoru.
- Nedovolte dětem, aby spotřebič používaly.
- Spotřebič nesmí používat osoby (včetně dětí) se sníženými fyzickými, smyslovými nebo duševními schopnostmi nebo osoby s nedostatečnými zkušenostmi a znalostmi, pokud jim nebyl poskytnut dohled nebo nebyly poučeny.

⚠ Pokyny, které je třeba dodržovat při používání spotřebiče

- Tento spotřebič pracuje při vysoké teplotě, proto jej při používání vždy držte za rukojeť a dbejte zvýšené opatrnosti.

- Nepoužívejte spotřebič v koupelně, sprše, sauně apod.
- Nikdy nepoužívejte lak na vlasy se zapnutou ionizací.
- Nepřibližujte k sušičce malé předměty nebo miniaturní částice, aby nedošlo k jejich nasátí přes ochrannou mřížku.
- Nenechávejte přístroj vystavený povětrnostním vlivům (déšť, slunce, mráz...).
- Nepoužívejte při koupání.
- Spotřebič neumisťujte ani neskladujte na místech, kde by mohl spadnout nebo být vtažen do vany nebo umyvadla.
- Nevkládejte je do vody nebo jiné kapaliny ani je do ní nevhazujte.
- Pokud spotřebič spadne do vody, okamžitě jej odpojte. Nesahejte do vody.
- Nikdy nezakrývejte větrací otvory spotřebiče ani jej nepokládejte na měkký povrch, jako je postel nebo pohovka, kde by mohlo dojít k zablokování větracích otvorů. Vzduchové otvory udržujte bez žmolků, vlasů apod.
- Nikdy nepoužívejte během spánku.
- Nikdy nepouštějte ani nevkládejte žádné předměty do žádného otvoru nebo hadice.
- Nepoužívejte jej ve venkovních prostorách ani v místech, kde se používají aerosolové (sprejové) přípravky nebo kde se podává kyslík.
- Nesměrujte horký vzduch do očí nebo na jiná místa citlivá na teplo.
- Nástavce mohou být během používání horké. Před manipulací s nimi je nechte vychladnout.
- Během provozu nepokládejte spotřebič na žádný povrch.
- Při používání spotřebiče udržujte vlasy mimo dosah přívodů vzduchu.
- Pokud lze tento strojek na vlasy připevnit na stěnu, měl by být umístěn mimo dosah koupajících se nebo myjících se osob.
- Pokud tento spotřebič používáte v koupelně, po použití jej odpojte ze zásuvky, protože blízkost vody představuje nebezpečí, i když je fén vypnutý: Pro dodatečnou ochranu se doporučuje instalovat do elektrického obvodu napájejícího koupelnu proudový chránič (RCD) se jmenovitým zbytkovým provozním proudem nepřesahujícím 30 mA. O radu požádejte svého instalatéra.
- Nepoužívejte přístroj k úpravě paruk, prodloužených vlasů, umělých vlasů apod.

- ⚠**Nebezpečí! Nebezpečí úrazu elektrickým proudem!** Dbejte na to, aby do spotřebiče nebyly vkládány žádné předměty, jako jsou sponky nebo sponky do vlasů. Ty mohou způsobit zkrat.
- ⚠**VAROVÁNÍ:** Nepoužívejte tento spotřebič v blízkosti vody. Nepoužívejte tento spotřebič v blízkosti van, sprch, umyvadel nebo jiných nádob obsahujících vodu.

⚠PŘED POUŽITÍM SI PŘEČTĚTE VŠECHNY POKYNY ⚠

DRŽTE SE DÁL OD VODY

ČIŠTĚNÍ A ÚDRŽBA: Podrobnosti o čištění spotřebiče naleznete v části Čištění a údržba.

3. TECHNICKE SPECIFICACE

NAPETI	FREKVENCE	VYKON
AC220-240V	50-60Hz	1400W

Tento výrobek je v souladu s nařízením EU 2023/826 podle směrnice 2009/125/ES o požadavcích na ekologický design.
Spotřeba energie ve vypnutém stavu: <0.5 W
Spotřeba energie v pohotovostním režimu: 0.0 W
Doba, po které výrobek přejde do režimu vypnutí: 0 min.

4. POPIS DÍLŮ:

1. Filtr
2. Tlačítko ovládání teploty
3. Tlačítko napájení se 2 rychlostmi
4. Tlačítko Cool shot
5. Pojistný kroužek hlavy
6. Hlava fénu (koncentrátor trysek)
7. 32mm kulatá kartáčová hlava
8. 32mm hlaveň kulmy pro pravou ruku
9. 32mm hlaveň kulmy na levou ruku
10. Oválný kartáč na vlasy
11. 60mm oválný kartáč

5. MONTÁŽ A DEMONTÁŽ NÁSTAVCE

Sestavte: Srovnejte značku trojúhelníku a značku zámku/otevření. Vložte nástavec do hlavní jednotky ve svislé poloze. Otočením nástavce proti směru hodinových ručiček zajistěte nástavec se spodní částí jednotky.

Demontáž: Nástavec se odemkne ze spodní části motoru a poté jej můžeme přímo vyjmout z hlavní jednotky.

Tímto způsobem můžeme odstranit nástavec z motorové části a použít vhodný.

Níže najdete několik příkladů připojení a odpojení příslušenství.

Poznámka: některé z dodaných nástavců mohou být po použití horké. Před výměnou nástavce se ujistěte, že je vychladlý, nebo v některých případech je třeba jej přidržet a vyjmout za část s hrotem, jak je uvedeno na obrázku níže.

Poznámka: Některé nástavce, jako jsou kartáče a natáčky, je třeba pravidelně čistit. Pravidelně je kontrolujte a odstraňujte zapletené vlasy.

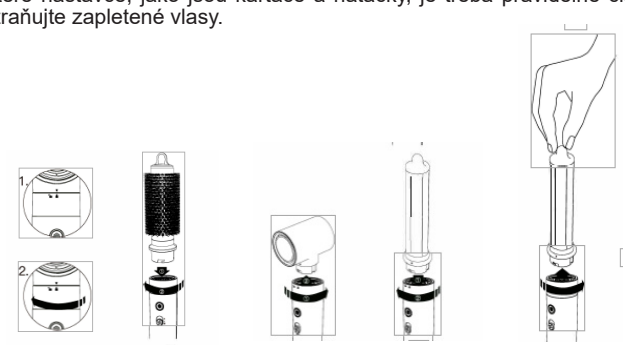

6. NÁVOD K POUŽITÍ

1. Zapojte vypínač do zásuvky.

2. Pro zapnutí spotřebiče stiskněte tlačítko napájení směrem nahoru a přístroj začne pracovat s rychlostí “I” s výchozí minimální teplotou. Tento přístroj pracuje se 2 různými rychlostmi.

I: nízká rychlost

II: Vysoká rychlost

Pomocí tlačítka napájení můžeme zvolit rychlost podle našich požadavků. Pro zapnutí a výběr rychlosti je třeba stisknout tlačítko napájení směrem nahoru.

Tento spotřebič má 3 různá nastavení teploty, která lze měnit pomocí tlačítka pro regulaci teploty. Tato různá nastavení teploty jsou indikována 3 různě barevnými světelnými indikátory LED.

A. Modrý světelný indikátor LED signalizuje, že jednotka pracuje při nízké teplotě.

B. Oranžový indikátor LED indikuje, že jednotka pracuje na Med. Teplota

C. Červená kontrolka LDE indikuje, že jednotka pracuje při vysoké teplotě.

Tlačítko Cool Air shot:

Tento model vlasového styleru je vybaven tlačítkem pro výstřel chladného vzduchu, které, jak název napovídá, uvolňuje chladný vzduch namísto horkého. Je to jeden z povinných nástrojů pro úpravu vlasů a tato funkce pomáhá rychle ochladit vlasy a udržet je dlouho upravené.

- Zatímco fén pracuje, stisknutím tohoto tlačítka se horký vzduch ochladí.

- Po uvolnění tlačítka se spotřebič vrátí k proudění horkého vzduchu se zvolenou teplotou a rychlostí.

Poznámka: Tento přístroj používá k vysoušení vlasů koncentrovanou páru horkého vzduchu. Přestože používá nižší příkon než většina jiných vysoušečů vlasů, můžete si všimnout, že kryt kolem hlavy kartáče může být velmi horký.

Ujistěte se, že je to v souladu s běžným provozem spotřebiče. Při manipulaci se spotřebičem v blízkosti hlavy kartáče dbejte zvýšené opatrnosti.

Důležité pokyny při používání přípravku Hair Styler

1.Osušte mokré vlasy ručníkem a odstraňte přebytečnou vodu.

Poznámka: Vlasy můžete před stylingem vysušit pomocí nástavce na vysoušení vlasů.

2. Zapojte spotřebič do elektrické zásuvky a nastavte přepínač na požadované nastavení.

Na jemné a řídké vlasy používejte střední nastavení a na husté a hrubé vlasy vysoké nastavení.

Styl uzamkněte pomocí nízkého nastavení.

Nejlepších výsledků dosáhnete, když vlasy rozdělíte na jednotlivé části a vysušíte je samostatně.

3.Přiložte jednokrokový kartáč na vlasy ke kořínkům a posuňte ho směrem ke konečkům. Měkké polstrované štětiny pomohou rozčesat a uhladit i těžko přístupná místa na zadní straně hlavy.

4.Opakujte na zbývajících úsecích, dokud se vlasy nevysuší a nestanou se hebkými a hedvábnými.

5.Po dokončení stylizace spotřebič vypněte. před uskladněním nechte přístroj zcela vychladnout.

7. KLÍČOVÉ VLASTNOSTI TOHOTO MODELU VLASOVÉHO STYLERU

FUNKCE TEPLOTNÍ PAMĚTI:

Funkce teplotní paměti ve vysoušeči vlasů je inovativní funkce navržená pro zvýšení uživatelského pohodlí a zajištění konzistentních výsledků stylingu. Tato funkce si automaticky zapamatuje poslední použité nastavení teploty, což vám umožní rychle pokračovat ve vysoušení vlasů při preferované úrovni tepla, aniž byste museli při každém použití vysoušeče upravovat nastavení.

Funkce teplotní paměti je navržena tak, aby zlepšila zdraví vašich vlasů, protože podporuje používání vzduchového styleru se stejnou teplotou a v závislosti na individuálních požadavcích. Tato funkce nejenže zlepšuje zdraví vašich vlasů, ale také vám poskytuje konzistentní výsledky. Tato konzistence je obzvláště výhodná pro uživatele, kteří mají specifické postupy péče o vlasy, například pro ty s jemnými, poškozenými nebo barvenými vlasy, které vyžadují přesné řízení tepla, aby nedošlo k nadměrnému vysušení nebo poškození teplem. Také důsledné používání správného nastavení teploty může snížit riziko poškození vlasů teplem, krepatění a roztřepených konečků. Těm, kteří mají jemné nebo poškozené vlasy, tato funkce pomáhá udržovat optimální úroveň tepla, čímž zachovává přirozenou vlhkost a lesk vlasů.

Stručně řečeno, funkce teplotní paměti ve vysoušeči vlasů poskytuje přizpůsobené, účinné a konzistentní vysoušení, což zvyšuje pohodlí i zdraví vlasů. Je ideální pro jednotlivce, kteří chtějí zjednodušit svou rutinní péči o vlasy a zároveň si pokaždé zajistit optimální výsledky.

TECHNOLOGIE IONTOVÉ FUNKCE

Tento vysoušeč vlasů pracuje s iontovou technologií. Tato technologie vám pomůže vysušit vlasy rychleji než běžný fén a dokonce při nižší teplotě.

Tato iontová technologie vám pomůže:

- Vyživujte své vlasy pomocí ionizačního procesu, při kterém fén vysílá několik záporných iontů a rozbíjí vodu, abyste získali větší pokrytí v kratším čase bez poškození.

- Posiluje a zkrášluje vlasy zevnitř.

- Zdravé, lesklé a lépe upravitelné vlasy

- Nábojové ionty dodávané teplým vzduchem rozkládají molekuly vody, které pak vlasy snadno absorbují.

TECHNOLOGIE COANDA

Co se skládá z technologie Coanda:

Technologie Coanda je pokročilá technika proudění vzduchu používaná v nástrojích pro úpravu vlasů, zejména ve fénech a stylerech, která zajišťuje hladší a kontrolovanější výsledky úpravy vlasů. Tato technologie pracuje s “Coanda efektem”, což je jev, který popisuje, jak má proud tekutiny (např. vzduchu) tendenci zůstat přichycený k blízkému zakřivenému povrchu, což mu umožňuje efektivně se “obtočit” kolem povrchu.

Jak funguje technologie Coanda:

Technologie Coanda využívá v nástrojích na úpravu vlasů vysokorychlostní proudy vzduchu, které přitahují a obtáčejí vlasy kolem hlavně nebo nástavců nástroje bez použití extrémního tepla. Když vzduch proudí vysokou rychlostí přes zakřivený povrch, vytváří rozdíl tlaku, který přitahuje okolní vzduch (a blízké vlasy) k povrchu. Tento jemný sací efekt umožňuje, aby vlasy přirozeně sledovaly dráhu proudu vzduchu a kontrolovaně a přesně se obtáčely kolem hlavně nebo nástavců nástroje.

Hlavní výhody technologie Coanda:

Snížení tepelného poškození: Jednou z nejvýznamnějších výhod technologie Coanda je její schopnost upravovat vlasy bez použití extrémního tepla. To pomáhá zachovat přirozenou vlhkost a zdraví vlasů. Také snižuje riziko poškození, lámání a roztřepených konečků způsobených tradičními horkými stylingovými nástroji.

Styling bez námahy: Coanda Effect usnadňuje a zjednodušuje úpravu vlasů. Jemné proudění vzduchu automaticky přitahuje a obtáčí vlasy kolem tvarovacího válce nebo nástavce, takže není nutné je ručně namotávat nebo kroutit. Tím se zkracuje čas a úsilí potřebné k úpravě vlasů a uživatelé mohou snáze dosáhnout profesionálních výsledků v domácích podmínkách.

Zvýšený lesk a hladkost: Coanda Technology pomáhá vyhlazovat vlasovou kutikulu, snižuje krepatění a zvyšuje lesk. Výsledkem je hladší a lesklejší účes ve srovnání s tradičními metodami stylingu.

Zvýšená bezpečnost: Protože technologie využívá vzduch místo extrémního tepla, je riziko popálení nebo náhodného kontaktu s horkými povrchy výrazně nižší. Díky tomu je používání nástrojů Coanda Technology bezpečnější, a to zejména pro ty, kteří s úpravou vlasů začínají.

UZAMYKACÍ SYSTÉM PŘÍSLUŠENSTVÍ

Systém detekce uzamčení příslušenství je bezpečnostní prvek vnástrojích pro úpravu vlasů, který zajišťuje, že jsou nástavce bezpečně uzamčeny na místě předtím, než je možné zařízení aktivovat. Tento systém zjišťuje, zda je příslušenství, například hlavice nebo kartáč, správně nasazeno, a pokud není správně uzamčeno, zabrání spuštění nástroje. Tato funkce zvyšuje bezpečnost tím, že zabraňuje náhodnému odpojení příslušenství během používání, a zajišťuje bezpečný a spolehlivý styling.

HYPERSONICKÝ SYSTÉM

Hypersonický systém v přístrojích na úpravu vlasů označuje pokročilý mechanismus proudění vzduchu, který využívá extrémně rychlý vzduch k rychlejšímu a účinnějšímu stylingu vlasů. Tento systém vytváří silný, ale kontrolovaný proud vzduchu, který rychle vysušuje a upravuje vlasy, čímž zkracuje celkovou dobu úpravy a zároveň minimalizuje působení tepla. Vysokorychlostní vzduch také pomáhá vytvářet hladké účesy bez krepatění a zvyšuje objem a lesk. Systém Hypersonic je navržen tak, aby poskytoval profesionální výsledky s menším úsilím, takže je ideální pro uživatele, kteří hledají rychlý a efektivní styling.

Motor BLDC:

Motor BLDC (Brushless DC Motor) je moderní typ elektromotoru používaný v mnoha moderních nástrojích pro úpravu vlasů. Na rozdíl od tradičních motorů, které k přenosu elektrického proudu používají kartáče, motor BLDC využívá elektronickou komutaci, což vede k menšímu tření a opotřebení. Tato technologie přináší několik výhod, včetně delší životnosti motoru, nižší hlučnosti a vyšší účinnosti.

Motor BLDC v nářadí na úpravu vlasů zajišťuje konzistentní a silný proud vzduchu s přesnou regulací otáček, což zaručuje rychlé vysoušení a efektivní styling. Jeho lehká konstrukce také usnadňuje manipulaci s fény a dalšími stylingovými zařízeními, zatímco jeho energetická účinnost přispívá k nižší spotřebě energie a delší životnosti nástrojů.

8. ČIŠTĚNÍ A ÚDRŽBA

Váš spotřebič je prakticky bezúdržbový.

Mazání není potřeba.

Udržujte všechny větrací otvory a otvory čisté a zbavené prachu, nečistot a laku na vlasy.

Pokud se šňůra zkroutí, před použitím ji rozviňte.

POKYNY K ČIŠTĚNÍ

Pokud je čištění nutné, odpojte spotřebič od zdroje napájení a otřete vnější povrch vlhkým hadříkem. prach a žmolky lze z otvorů pro přívod vzduchu odstranit malým kartáčkem.

UPOZORNĚNÍ: pokud dojde k poruše, nepokoušejte se ji opravit. Tento spotřebič nemá žádné díly, které by mohl opravovat uživatel.

POZNÁMKA: NIKDY neomotávejte napájecí kabel kolem spotřebiče. Jakékoli tahání, kroucení, silné ohýbání nebo ohýbání může kabel poškodit, zejména v místě vstupu do přístroje, což může způsobit přetržení kabelu a elektrický zkrat nebo jinou poruchu.

Pravidelně kontrolujte kabel, NEPOUŽÍVEJTE spotřebič se zkrouceným, ohnutým nebo jinak poškozeným kabelem, nebo pokud spotřebič nepravidelně přijímá energii.

ČIŠTĚNÍ FILTRU: Je důležité filtr pravidelně čistit:

Chcete-li filtr vyčistit, stáhněte klec filtru dolů.

Suchým hadříkem jemně očistěte prach na síťce filtru, dokud neodstraníte všechny nečistoty.

K čištění filtračního pletiva nepoužívejte vodu ani abrazivní chemikálie.

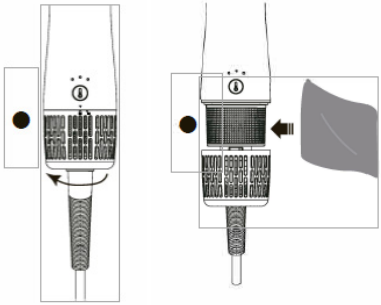

SKLADOVÁNÍ

Pokud spotřebič nepoužíváte, odpojte jej ze zásuvky.

Nechte spotřebič vychladnout a uložte jej mimo dosah dětí na bezpečném a suchém místě.

Šňůru nikdy neomotávejte kolem spotřebiče, protože by došlo k jejímu předčasnému opotřebení a přetržení.

Pro delší životnost manipulujte s kabelem opatrně a vyhněte se trhání, kroucení nebo namáhání, zejména v místech připojení zástrčky.

Před uskladněním je třeba spotřebič odpojit a nechat vychladnout .

V místě vstupu kabelu do jednotky NEBUĎTE namáháni nebo napínáni.

Během skladování by měl kabel zůstat volný, bez těsných ohybů nebo záhybů, a spotřebič by měl být umístěn na bezpečném, suchém místě mimo dosah dětí.

Automatický bezpečnostní vypínací systém

Tento vysoušeč vlasů má zabudovaný systém automatického bezpečnostního vypnutí. V případě přehřátí spotřebiče jej tento systém pomáhá vypnout a zabránit tak poškození spotřebiče a případnému zranění uživatele. Jakmile se spotřebič automaticky vypne, odpojte jej od elektrické sítě, nechte jej vychladnout a po vychladnutí jej můžete opět používat.

1. VIGTIGT:

- **Læs altid instruktionsbogen omhyggeligt, før du bruger den.**
- **Denne manual kan downloades fra vores webside www.sogo.es.**
- **Opbevar disse instruktioner til senere brug.**

2. Sikkerhedsinstruktioner til brugeren

Generelle forholdsregler ved brug af elektrisk udstyr

- Brug ikke apparatet til andre formål end dem, der er beskrevet i denne vejledning.
- Apparatet må ikke bruges eller opbevares udendørs.
- Placer altid apparatet på en flad og jævn overflade.
- Enheden må kun bruges til de tilsigtede formål. Vi påtager os intet ansvar for skader, der opstår som følge af forkert brug eller forkert håndtering. Misbrug eller forkert håndtering kan medføre problemer med apparatet og forårsage skader på brugeren.
- Dette apparat er beregnet til brug i husholdningen og lignende anvendelser.
- Sørg for, at den spænding, der er angivet på typeskiltet, svarer til netspændingen, før du tilslutter apparatet.
- Tag altid stikket ud af stikkontakten, når apparatet ikke er i brug. Efterlad ikke apparatet uden opsyn, når det er tændt.
- Tæt opsyn er nødvendigt, når et apparat bruges af eller i nærheden af børn.
- Før du rengør eller opbevarer dit apparat, skal du altid tage stikket ud af stikkontakten og lade det køle af.
- Enheden er ikke helt afbrudt fra strømkilden, selv om den er blevet slukket. For at afbryde den helt skal du tage stikket ud af stikkontakten.

Begrænsninger i brugen for at undgå personskade

- Placer eller brug ikke dette apparat i nærheden af vandkilder.
- Apparatet og dets netledning må ikke placeres eller anvendes på eller i nærheden af varme overflader (f.eks. komfurplader) eller åben ild.
- Lad ikke netledningen hænge i skarpe kanter, og hold den væk fra varme genstande og flammer. Sno ikke ledningen rundt om apparatet, og bøj den ikke.
- Brug aldrig tilbehør, som ikke er anbefalet af producenten.

- Brug af tilbehør, der ikke anbefales eller sælges af apparatets producent, kan medføre brand, elektrisk stød eller personskade.
- Når du vil tage stikket ud af vægkontakten, skal du gøre det ved selve stikket og ikke ved at trække i kablet eller selve apparatet.
- For at undgå elektrisk stød skal du sørge for, at dine hænder er tørre, før du sætter stikket i eller tager det ud.
- Brug ikke apparatet med våde hænder, på fugtige gulve eller i fugtig atmosfære, da der er risiko for elektrisk stød.
- Nedsænk aldrig apparatet eller stikket i vand eller anden væske. Hvis apparatet falder i vand, skal du straks afbryde strømforsyningen og bringe det til et autoriseret serviceværksted til reparation, før du bruger det igen.
- Brug ikke apparatet, hvis det er faldet på gulvet, hvis der er synlige tegn på skader, eller hvis det er utæt.
- Brug ikke apparatet, hvis ledningen eller stikket er beskadiget. Hvis ledningen er beskadiget, skal den
- må kun udskiftes af producenten, dennes serviceagent eller tilsvarende kvalificerede personer i
- for at undgå fare.
- I tilfælde af funktionsfejl i apparatet, eller hvis det er blevet beskadiget på nogen måde, skal du returnere apparatet.
- til nærmeste autoriserede serviceværksted for undersøgelse, reparation eller justering.

⚠ Begrænsninger for brug sammen med børn og ældre

- Børn skal være under opsyn for at sikre, at de ikke leger med apparatet.
- Opbevar apparatet og dets ledning utilgængeligt for børn under 8 år.
- Børn må ikke lege med apparatet.
- Rengøring og brugervedligeholdelse må ikke foretages af børn uden opsyn.
- Lad ikke børn bruge apparatet.
- Apparatet må ikke bruges af personer (herunder børn) med nedsatte fysiske, sensoriske eller mentale evner eller manglende erfaring og viden, medmindre de er under opsyn eller har fået instruktion.

⚠ Instruktioner, der skal følges ved brug af apparatet

- Dette apparat arbejder med høje temperaturer, så hold det altid i håndtaget under brug, og vær yderst forsigtig.
- Brug ikke apparatet i et badeværelse, en bruser, en sauna osv.
- Brug aldrig hårspray med tørretumbleren på ionisering.
- Hold små genstande eller minipartikler væk fra tørretumbleren for at undgå, at de suges ind gennem beskyttelsesgitteret.
- Lad ikke enheden være udsat for vejrliget (regn, sol, frost ...).
- Må ikke bruges under badning.
- Placer eller opbevar ikke apparatet, hvor det kan falde ned eller blive trukket ned i et badekar eller en vask.
- Må ikke lægges i eller falde ned i vand eller anden væske.
- Hvis et apparat falder i vand, skal du straks trække stikket ud. Ræk ikke ned i vandet.
- Bloker aldrig apparatets luftåbninger, og placer det aldrig på et blødt underlag som f.eks. en seng eller sofa, hvor luftåbningerne kan blive blokeret. Hold luftåbningerne fri for fnug, hår og lignende.
- Brug den aldrig, mens du sover.
- Tab eller stik aldrig genstande ind i åbninger eller slanger.
- Må ikke anvendes udendørs eller på steder, hvor der anvendes aerosolprodukter (spray), eller hvor der gives ilt.
- Ret ikke varm luft mod øjne eller andre varmefølsomme områder.
- Redskaber kan være varme under brug. Lad dem køle af før håndtering.
- Anbring ikke apparatet på nogen overflade, mens det er i drift.
- Når du bruger apparatet, skal du holde håret væk fra luftindtagene.
- Hvis denne hårstyler kan monteres på væggen, skal den monteres væk og uden for rækkevidde af personer, der bader eller vasker sig.
- Når dette apparat bruges i et badeværelse, skal stikket tages ud efter brug, da nærheden af vand udgør en fare, selv når hårtørreren er slukket: For yderligere beskyttelse anbefales det at installere en fejlstrømsafbryder (RCD) med en nominel fejlstrøm på højst 30 mA i det elektriske kredsløb, der forsyner badeværelset. Spørg din installatør til råds.
- Brug ikke apparatet til at style parykker, hair extensions, falsk hår osv.

- ⚠**Fare! Risiko for elektrisk stød!** Sørg for, at der ikke sættes genstan-de som f.eks. hårspænder eller hårnåle ind i apparatet. De kan forårsage en kortslutning.
- ⚠**ADVARSEL:** Brug ikke dette apparat i nærheden af vand. Brug ikke dette apparat i nærheden af badekar, brusere, håndvaske eller andre beholdere, der indeholder vand.

⚠LÆS ALLE INSTRUKTIONER FØR BRUG ⚠

HOLDES VÆK FRA VAND

RENGØRING OG VEDLIGEHOLDELSE: Se venligst afsnittet om rengøring og vedligeholdelse for detaljer om, hvordan du rengør apparatet.

3. TEKNISKE SPECIFIKATIONER

SPÆNDING	FREKVENS	STRØM
AC220-240V	50-60Hz	1400W

Dette produkt er i overensstemmelse med EU-forordning 2023/826 under direktiv 2009/125/EF om krav til miljøvenligt design.
Strømforbrug i slukket tilstand: <0.5 W
Strømforbrug i standbytilstand: 0.0 W
Tid, hvorefter produktet går i slukket tilstand: 0 min.

4. RESERVEDELE BESKRIVELSE:

1. Filter
2. Knap til temperaturkontrol
3. Tænd/sluk-knap med 2 hastigheder
4. Knap til køligt skud
5. Hovedets låsering
6. Hårtørrerhoved (koncentratormundstykke)
7. 32 mm rundt børstehoved
8. 32 mm højrehånds curler-skål
9. 32 mm venstrehånds curler-skål
10. Oval hårbørste
11. 60 mm oval børste

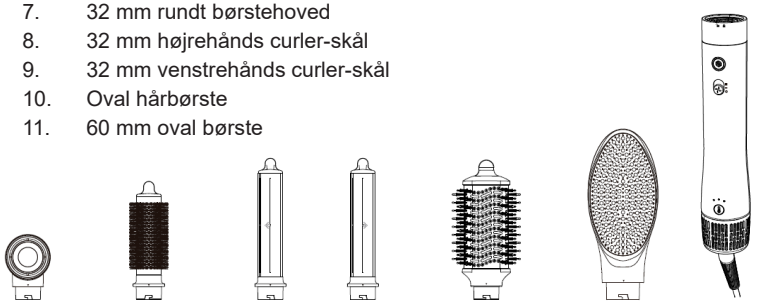

5. SAMLING OG ADSKILLELSE AF REDSKABET

Saml den: Match trekantsmærket og låse-/åbningsmærket. Sæt redskabet lodret ind i hovedenheden. Ved at dreje tilbehøret rundt mod uret låses tilbehøret med enhedens bunddel.

Skilles ad: Ved at dreje redskabet rundt i urets retning, som på billedet nedenfor, låses redskabet op fra den nederste motordel, og så kan vi tage redskabet direkte ud af hovedenheden.

På den måde kan vi fjerne vedhæftningen fra motordelen og bruge den rigtige.

Nedenfor kan du se nogle eksempler på montering og afmontering af tilbehør.

Bemærk: Nogle af de medfølgende redskaber kan blive varme efter brug. Sørg for at køle tilbehøret ned, før du skifter det, eller i nogle tilfælde skal du holde og fjerne det med spidsen, som vist på billedet nedenfor.

Bemærk: Nogle redskaber, som børster og curlere, skal rengøres regelmæssigt. Tjek det jævnligt, og fjern de sammenfiltrede hår.

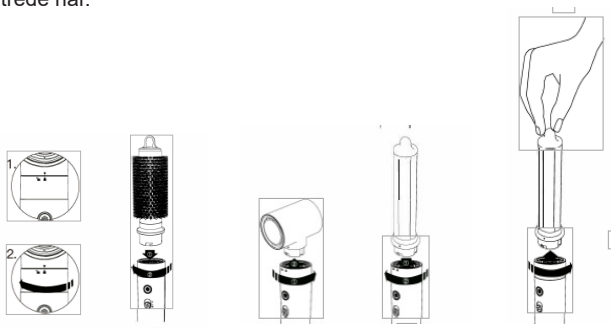

6. BRUGSANVISNING

1. Sæt kontakten i stikkontakten.

2. For at tænde for apparatet skal du trykke tænd/sluk-knappen opad, og apparatet vil begynde at arbejde med “I”-hastighed med standard minimumstemperatur. Denne enhed arbejder med 2 forskellige hastigheder.

I: lav hastighed

II: Høj hastighed

Ved hjælp af tænd/sluk-knappen kan vi vælge den hastighed, der passer til vores behov. For at tænde og vælge hastighed skal du trykke tænd/sluk-knappen opad.

Dette apparat har 3 forskellige varmeindstillinger, som kan ændres ved hjælp af temperaturkontrolknappen. Disse forskellige temperaturindstillinger er angivet med 3 forskelligt farvede LED-lysindikatorer.

A. Blå LED-lysindikator indikerer, at enheden arbejder ved lav temperatur.

B. Orange LED-lysindikator angiver, at enheden arbejder på Med. Temperatur

C. Rød LDE-lysindikator indikerer, at enheden arbejder på høj temperatur.

Knap til indsprøjtning af kølig luft:

Denne hårstylermodel er udstyret med en cool air shot-knap, der, som navnet antyder, frigiver kølig luft i stedet for varm luft. Det er et af de obligatoriske værktøjer til hårstyling, og denne funktion hjælper med hurtigt at køle håret ned og holde det i stil i lang tid.

- Mens hårtørreren arbejder, afkøles den varme luft ved at trykke på denne knap.

- Når knappen slippes, vender apparatet tilbage til en varmluftstrøm med den valgte temperatur og hastighed.

Bemærk: Dette apparat bruger en koncentreret damp af varm luft til at tørre dit hår. Selv om den bruger færre watt end de fleste andre hårtørrere, kan du opleve, at området omkring børstehovedet kan blive meget varmt.

Vær sikker på, at dette er i overensstemmelse med apparatets normale drift. Vær forsigtig, når du håndterer apparatet i nærheden af børstehovedet.

Vigtige bemærkninger ved brug af Hair Styler

1. Tør dit våde hår ved hjælp af et håndklæde, og fjern overskydende vand.

Bemærk: Du kan bruge hårtørreren til at tørre håret, før du styler det.

2. Sæt apparatet i en stikkontakt, og sæt kontakten på den ønskede indstilling.

Brug medium indstilling på fint og tyndt hår og høj indstilling på tykt og groft hår.

Brug den lave indstilling til at låse stilen.

For at få det bedste resultat skal du dele håret op i håndterbare sektioner og tørre dem enkeltvis.

3. Placer one step-hårbørsten tæt på roden, og lad den glide ned mod spidserne. De bløde børstehår hjælper med at rede håret ud og udglatte selv de svært tilgængelige områder på bagsiden af hovedet.

4. gentag på de resterende sektioner, indtil håret er tørret og blevet blødt og silkeagtigt.

5. Sluk for apparatet, når stylingen er færdig. Lad apparatet køle helt af, før du opbevarer det.

7. NØGLEFUNKTIONER I DENNE HÅRSTYLERMODEL

HUKOMMELSESFUNKTION FOR TEMPERATUR:

Temperaturhukommelsesfunktionen i en hårtørrer er en innovativ funktion, der er designet til at forbedre brugervenligheden og give ensartede stylingresultater. Denne funktion husker automatisk den sidst anvendte temperaturindstilling, så du hurtigt kan genoptage tørringen af dit hår ved dit foretrukne varmeniveau uden at skulle justere indstillingerne, hver gang du bruger hårtørreren.

Temperaturhukommelsesfunktionen er designet til at forbedre dit hårs sundhed, da den tilskynder til at bruge luftstyleren konstant med samme temperatur og afhængigt af det individuelle behov. Denne funktion forbedrer ikke kun dit helbred, men giver dig også ensartede resultater. Denne ensartethed er især gavnlig for brugere, der har specifikke hårplejerutiner, f.eks. dem med fint, beskadiget eller farvet hår, der kræver præcis varmestyring for at undgå overtørring eller varmeskader. Ved konsekvent at bruge den korrekte temperaturindstilling kan man også reducere risikoen for varmeskader, krus og spaltede spidser. For dem med sart eller skadet hår hjælper denne funktion med at opretholde optimale varmeniveauer, så hårets naturlige fugt og glans bevares.

Kort sagt giver temperaturhukommelsesfunktionen i en hårtørrer en skræddersyet, effektiv og ensartet tørreoplevelse, der forbedrer både bekvemmelighed og hårets sundhed. Den er ideel til personer, der ønsker at forenkle deres hårplejerutine og samtidig sikre optimale resultater hver gang.

TEKNOLOGI MED IONISK FUNKTION

Denne hårtørrer arbejder med ionisk teknologi. Denne teknologi hjælper dig med at tørre dit hår hurtigere end normale hårtørrere og endda ved en lavere temperatur.

Denne ioniske teknologi hjælper dig med at:

- Giv dit hår næring gennem ioniseringsprocessen, hvor hårtørreren udsender flere negative ioner og bryder vandet for at få mere dækning på kortere tid uden at beskadige det.
- Styrker og forskønner håret indefra og ud
- Sundt, skinnende og mere medgørligt hår
- Ladningsioner, der leveres med varm luft, nedbryder vandmolekyler, som derefter let absorberes af dit hår.

COANDA-TEKNOLOGI

Hvad består Coanda Technology af?

Coanda Technology er en avanceret luftstrømsteknik, der bruges i hårstylingredskaber, især hårtørrere og stylere, for at give glattere, mere kontrollerede hårstylingresultater. Denne teknologi arbejder med "Coanda-effekten", et fænomen, der beskriver, hvordan en væskestråle (f.eks. luft) har en tendens til at holde fast i en nærliggende buet overflade, så den effektivt kan "vikle" sig rundt om overfladen.

Hvordan Coanda-teknologien fungerer:

I hårstylingredskaber bruger Coanda-teknologien luftstråler med høj hastighed til at tiltrække og vikle hår omkring redskabets cylinder eller tilbehør uden brug af ekstrem varme. Når luft strømmer med høj hastighed over en buet overflade, opstår der en trykforskel, som trækker den omgivende luft (og hår i nærheden) mod overfladen. Denne blide sugeeffekt gør, at håret naturligt følger luftstrømmens bane og vikles rundt om redskabets cylinder eller tilbehørsdele på en kontrolleret og præcis måde.

De vigtigste fordele ved Coanda-teknologien:

Reduktion af varmeskader: En af de vigtigste fordele ved Coanda Technology er dens evne til at style håret uden brug af ekstrem varme. Det hjælper med at bevare hårets naturlige fugt og sundhed. Det reducerer også risikoen for skader, brud og spaltede spidser forårsaget af traditionelle varme stylingredskaber.

Ubesværet styling: Coanda-effekten gør det nemmere og mere intuitivt at style håret. Den blide luftstrøm tiltrækker og vikler automatisk håret rundt om stylingrøret eller redskabet og eliminerer behovet for manuel indpakning eller snoning. Dette reducerer den tid og indsats, der kræves til styling, og gør det lettere for brugerne at opnå professionelle resultater derhjemme.

Forbedret glans og glathed: Den blide luftstrøm, der genereres af Coanda Technology, hjælper med at udglatte hårets skællag, reducere krus og øge glansen. Det giver en slankere og mere poleret finish sammenlignet med traditionelle stylingmetoder.

Forbedret sikkerhed: Fordi teknologien bruger luft i stedet for ekstrem varme, er risikoen for forbrændinger eller utilsigtet kontakt med varme overflader betydeligt lavere. Det gør Coanda Technology-redskaber mere sikre at bruge, især for nye brugere af hårstyling.

TILBEHØR LÅSESYSTEM

Låsesystemet til tilbehør er en sikkerhedsfunktion i hårstylingredskaber, der sikrer, at tilbehøret er låst sikkert på plads, før redskabet kan aktiveres. Systemet registrerer, om et tilbehør, f.eks. et skaft eller en børste, er korrekt fastgjort, og forhindrer redskabet i at fungere, hvis det ikke er korrekt låst. Denne funktion øger sikkerheden ved at forhindre utilsigtet afmontering af tilbehør under brug og sikrer en sikker, pålidelig stylingoplevelse.

HYPERSONISK SYSTEM

Hypersonic System i hårstylingredskaber henviser til en avanceret luftstrømningsmekanisme, der bruger luft med ekstremt høj hastighed til at style håret hurtigere og mere effektivt. Dette system genererer en kraftig, men kontrolleret luftstrøm, der hurtigt tørrer og styler håret, hvilket reducerer den samlede stylingtid og minimerer varmeeksponeringen. Højhastighedsluften hjælper også med at skabe en glat, krusfri finish og forbedrer volumen og glans. Hypersonic-systemet er designet til at give professionelle resultater med en mindre indsats, hvilket gør det ideelt til brugere, der ønsker hurtig og effektiv styling.

BLDC-motor:

En BLDC-motor (Brushless DC Motor) er en avanceret type elmotor, der bruges i mange moderne hårstylingredskaber. I modsætning til traditionelle motorer, der bruger børster til at overføre elektrisk strøm, bruger en BLDC-motor elektronisk kommutering, hvilket resulterer i mindre friktion og slitage. Denne teknologi giver flere fordele, bl.a. længere levetid for motoren, mindre støj og højere effektivitet.

I hårstylingredskaber leverer en BLDC-motor en ensartet og kraftig luftstrøm med præcis hastigheds-kontrol, hvilket sikrer hurtig tørring og effektiv styling. Dens lette design gør også hårtørrere og andre stylingredskaber lettere at håndtere, mens dens energieffektivitet bidrager til lavere strømforbrug og længere levetid for redskaberne.

8. RENGØRING OG VEDLIGEHOLDELSE

Dit apparat er stort set vedligeholdelsesfrit.

Der er ikke brug for smøring.

Hold alle ventilationsåbninger rene og fri for støv, snavs og hårspray.

Hvis ledningen bliver snoet, skal den løsnes før brug.

RENGØRINGSINSTRUKTIONER

Hvis rengøring bliver nødvendig, skal du trække stikket ud af stikkontakten og tørre det udvendige af med en fugtig klud. støv og fnug kan fjernes fra luftindtagsåbningerne med en lille børste.

ADVARSEL: Hvis der opstår en funktionsfejl, må du ikke forsøge at reparere den. Dette apparat har ingen dele, der kan serviceres af brugeren.

BEMÆRK: Vikl ALDRIG netledningen rundt om apparatet. Enhver form for træk, vridning, kraftig foldning eller bøjning kan beskadige ledningen, især ved indgangen til apparatet, hvilket kan medføre brud på ledningen og forårsage en elektrisk kortslutning eller anden fejl.

Efterse jævnligt ledningen, og brug IKKE et apparat med en snoet, bøjet eller på anden måde beskadiget ledning, eller hvis apparatet modtager strøm uregelmæssigt.

RENGØRING AF FILTER: Det er vigtigt at rengøre filteret regelmæssigt:

For at rengøre filteret skal du trække filterburet ned.

Brug en tør klud til forsigtigt at rengøre støvet på filternettet, indtil alt snavset er fjernet.

Brug ikke vand eller slibende kemikalier til at rengøre filtermaskerne.

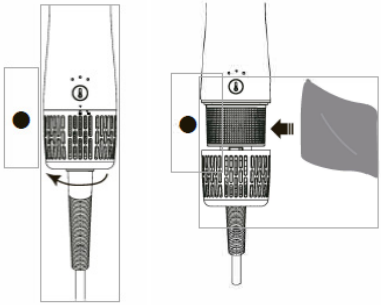

OPBEVARING

Træk stikket ud, når apparatet ikke er i brug.

Lad apparatet køle af, og opbevar det uden for børns rækkevidde på et sikkert og tørt sted.

Vikl aldrig ledningen rundt om apparatet, da dette vil medføre, at ledningen slides for tidligt og går i stykker.

Håndter ledningen forsigtigt for at forlænge levetiden, og undgå at rykke, vride eller spænde den, især ved stikforbindelserne.

Apparatet skal kobles fra og afkøles før opbevaring.

Ledningen må **IKKE** belastes eller spændes på det sted, hvor den føres ind i enheden.

Under opbevaring skal ledningen forblive løs uden stramme bøjninger eller folder, og apparatet skal placeres på et sikkert, tørt sted uden for børns rækkevidde.

Automatisk sikkerhedsafbrydelse

Denne hårtørrer har indbygget automatisk sikkerhedsafbryder. I tilfælde af overophedning af apparatet hjælper dette system med at lukke det ned og forhindre beskadigelse af apparatet og enhver persons-kade på brugeren. Når apparatet slukker automatisk, skal du tage stikket ud af stikkontakten og lade det køle af. Når det er kølet af, kan du bruge det igen.

1. POMEMBNO:

- **Pred uporabo vedno natančno preberite navodila za uporabo.**
- **Ta navodila lahko prenesete z naše spletne strani www.sogo.es.**
- **Ta navodila shranite za uporabo v prihodnosti.**

2. Varnostna navodila za uporabnika

Splošni previdnostni ukrepi med uporabo električne opreme

- Naprave ne uporabljajte za druge namene, kot so opisani v tem priročniku.
- Naprave ne uporabljajte in ne shranjujte na prostem.
- Napravo vedno postavite na ravno in ravno površino.
- Enota se sme uporabljati le za predvidene namene. Za škodo, ki bi nastala zaradi nepravilne uporabe ali nepravilnega ravnanja, ne odgovarjamo. Zaradi napačne uporabe ali nepravilnega ravnanja lahko pride do težav v napravi in poškodb uporabnika.
- Ta naprava je namenjena za uporabo v gospodinjstvu in podobnih aplikacijah.
- Pred priključitvijo naprave na električno omrežje se prepričajte, da se napetost, navedena na ploščici, ujema z omrežno napetostjo.
- Ko naprave ne uporabljate, vedno izvlecite vtič iz vtičnice. Vključenega aparata ne puščajte brez nadzora.
- Kadar napravo uporabljajo otroci ali v njihovi bližini, je potreben strog nadzor.
- Pred čiščenjem ali shranjevanjem naprave jo vedno izključite iz električnega omrežja in pustite, da se ohladi.
- Naprava tudi po izklopu ni popolnoma izključena iz vira napajanja. Če jo želite popolnoma odklopiti, jo izključite iz vtičnice.

Omejitve uporabe za preprečevanje telesnih poškodb

- Naprave ne postavljajte in ne uporabljajte v bližini vodnih virov.
- Naprave in njenega napajalnega kabla ne postavljajte na vroče površine (npr. plošče štedilnika) ali v njihovo bližino ali odprtega ognja.
- Napajalnega kabla ne puščajte viseti na ostrih robovih ter ga hranite stran od vročih predmetov in ognja. Napajalnega kabla ne ovijte okoli naprave in ga ne upogibajte.
- Nikoli ne uporabljajte dodatkov, ki jih proizvajalec ne priporoča.

- Uporaba dodatne opreme, ki je ne priporoča ali prodaja proizvajalec naprave, lahko povzroči požar, električni udar ali poškodbe oseb.
- Če želite vtič izvleči iz stenskega stika, to storite na samem vtiču in ne z vlečenjem za kabel ali napravo.
- Da bi se izognili električnemu udaru, poskrbite, da bodo vaše roke suhe, preden priključite ali odklopite vtič.
- Naprave ne uporabljajte z mokrimi rokami, na vlažnih tleh ali v vlažnem okolju, saj obstaja nevarnost električnega udara.
- Naprave ali vtiča nikoli ne potopite v vodo ali katero koli drugo tekočino. Če aparat pade v vodo, ga pred ponovno uporabo takoj izključite iz električnega omrežja in ga odnesite na popravilo k pooblaščenemu serviserju.
- Naprave ne uporabljajte, če je padla na tla, če ima vidne znake poškodb ali če pušča.
- Naprave ne uporabljajte, če je kabel ali vtič poškodovan. Če je kabel poškodovan, ga
- sme zamenjati samo proizvajalec, njegov servisni zastopnik ali podobno usposobljene osebe v
- da bi se izognili nevarnosti.
- V primeru nepravilnega delovanja ali kakršne koli poškodbe naprave jo vrnite.
- na najbližji pooblaščeni servis za pregled, popravilo ali nastavitev.

⚠ Omejitve uporabe pri uporabi z otroki in starejšimi

- Otroke je treba nadzorovati, da se ne igrajo z napravo.
- Napravo in njen kabel hranite zunaj dosega otrok, mlajših od 8 let.
- Otroci se z napravo ne smejo igrati.
- Otroci brez nadzora ne smejo čistiti in vzdrževati naprave.
- Otrokom ne dovolite uporabe naprave.
- Naprave ne smejo uporabljati osebe (vključno z otroki) z zmanjšanimi izičnimi, senzoričnimi ali duševnimi sposobnostmi ali osebe s pomanjkanjem izkušenj in znanja, razen če so bile nadzorovane ali poučene.

⚠ Navodila, ki jih je treba upoštevati pri uporabi aparata

- Ta naprava deluje pri visoki temperaturi, zato jo med uporabo ved-

no držite za ročaj in bodite zelo previdni.
- Naprave ne uporabljajte v kopalnici, tuš kabini, savni itd.
- Nikoli ne uporabljajte laka za lase, če je sušilnik vklopljen na ionizacijo.
- Majhne predmete ali drobne delce hranite stran od sušilnika, da se ne bi vsrkali skozi zaščitno mrežo.
- Naprave ne puščajte izpostavljene vremenskim vplivom (dež, sonce, mraz ...)
- Ne uporabljajte med kopanjem.
- Naprave ne postavljajte ali shranjujte na mestih, kjer bi lahko padla ali jo potegnilo v kad ali umivalnik.
- Ne postavljajte ga v vodo ali drugo tekočino in ga ne spuščajte vanjo.
- Če naprava pade v vodo, jo takoj izključite iz električnega omrežja. Ne segajte v vodo.
- Nikoli ne zamašite zračnih odprtin naprave in je ne postavljajte na mehko površino, kot je postelja ali kavč, kjer bi lahko prišlo do zamašitve zračnih odprtin. V odprtinah za zrak ne smete puščati dlak, las in podobnega.
- Nikoli ne uporabljajte med spanjem.
- V odprtino ali cev nikoli ne spustite ali vstavite nobenega predmeta.
- Ne uporabljajte na prostem ali tam, kjer se uporabljajo aerosolni izdelki ali kjer se uporablja kisik.
- Vročega zraka ne usmerjajte proti očem ali drugim toplotno občutljivim območjem.
- Priključki so med uporabo lahko vroči. Pred rokovanjem z njimi počakajte, da se ohladijo.
- Med delovanjem aparata ne postavljajte na nobeno površino.
- Med uporabo aparata lasje ne smejo biti v bližini dovodov zraka.
- Če je ta aparat za oblikovanje las mogoče namestiti na steno, ga je treba namestiti stran in izven dosega oseb, ki se kopajo ali umivajo.
- Če napravo uporabljate v kopalnici, jo po uporabi izključite iz električnega omrežja, saj bližina vode predstavlja nevarnost, tudi če je sušilec za lase izklopljen: Za dodatno zaščito je priporočljivo v električni tokokrog, ki napaja kopalnico, vgraditi napravo za preostali tok (RCD) z nazivnim preostalim tokom delovanja, ki ne presega 30 mA. Za nasvet se obrnite na monterja.
- Naprave ne uporabljajte za oblikovanje lasulj, lasnih podaljškov, umetnih las itd.

- ⚠**Nevarnost! Nevarnost električnega udara!** Prepričajte se, da v napravo niso vstavljeni nobeni predmeti, kot so sponke za lase ali sponke za lase. Ti lahko povzročijo kratek stik.
- ⚠**OPOZORILO:** Naprave ne uporabljajte v bližini vode. Naprave ne uporabljajte v bližini kopalnih kadi, tušev, umivalnikov ali drugih posod z vodo.

⚠PRED UPORABO PREBERITE VSA NAVODILA ⚠

HRANITE STRAN OD VODE

ČIŠČENJE IN VZDRŽEVANJE: Za podrobnosti o čiščenju aparata glejte poglavje o čiščenju in vzdrževanju

3. TEHNIČNE SPECIFIKACIJE

NAPETOST	FREKVENCA	MOC
AC220-240V	50-60Hz	1400W

Ta izdelek je skladen z Uredbo EU 2023/826 v skladu z Direktivo 2009/125/ES o zahtevah za okoljsko primerno zasnovo.
Poraba energije v izklopljenem načinu: <0.5 W
Poraba energije v stanju pripravljenosti: 0.0 W
Čas, po katerem izdelek preide v način izklopa: 0 min.

4. Deli Opis:

1. Filter
2. Gumb za nadzor temperature
3. Gumb za vklop z dvema hitrostma
4. Gumb za hladen posnetek
5. Blokirni obroč za glavo
6. Sušilnik za lase Glava (koncentrirna šoba)
7. 32 mm okrogla glava krtače
8. 32 mm sodček za desni kodralnik
9. 32 mm levi valj kodralnika
10. Ovalna krtača za lase
11. 60 mm ovalna krtača

5. MONTAŽA IN DEMONTAŽA PRIKLJUČKA

Sestavite: Vključite oznako trikotnika in oznako za zaklepanje/odpiranje. Nastavek vstavite v glavno enoto navpično. Z obračanjem nastavka v smeri urinega kazalca zaklenite nastavek s spodnjim delom enote.

Demontirajte: Na spodnji sliki je prikazano, da se nastavek odklene od spodnjega dela motorja in ga lahko neposredno izvlečemo iz glavne enote.

Tako lahko odstranimo nastavek z motornega dela in uporabimo ustreznega.

Spodaj je nekaj primerov pritrditve in odstranitve dodatne opreme.

Opomba: nekateri priloženi nastavki se lahko po uporabi segrejejo. Pred menjavo nastavka ga ohladite ali pa ga v nekaterih primerih primite in odstranite za konico, kot je prikazano na spodnji sliki.

Opomba: Nekatere nastavke, kot so ščetke in navijalke, je treba redno čistiti. Redno jih preverjajte in odstranite zapletene dlake.

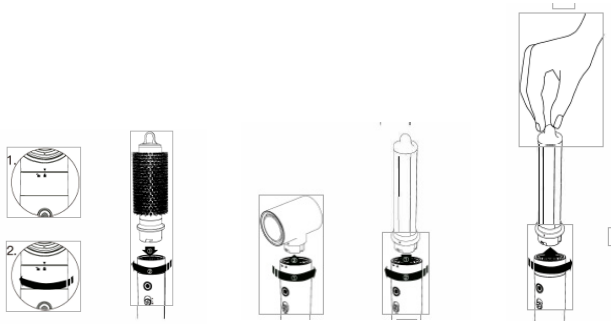

6. NAVODILA ZA UPORABO

1. Vključite stikalo v stensko vtičnico.

2. Za vklop naprave pritisnite gumb za vklop navzgor in naprava bo začela delovati s hitrostjo “I” s privzeto najnižjo temperaturo. Ta enota deluje z 2 različnima hitrostma.

I: nizka hitrost

II: Visoka hitrost

S pomočjo gumba za vklop lahko izberemo hitrost po svojih željah. Za vklop in izbiro hitrosti morate pritisniti gumb za vklop navzgor.

Ta naprava ima 3 različne nastavitve toplote, ki jih lahko spreminjate s pomočjo gumba za uravnavanje temperature. Te različne temperaturne nastavitve so označene s 3 različno obarvanimi svetlobnimi indikatorji LED.

A. Modri LED-svetlobni indikator kaže, da enota deluje pri nizki temperaturi.

B. Oranžni indikator LED Svetlobni indikator kaže, da enota deluje na Med. Temperature

C. Rdeči indikator LDE kaže, da enota deluje pri visoki temperaturi.

Gumb Cool Air shot:

Ta model za oblikovanje las je opremljen z gumbom za strel hladnega zraka, ki, kot pove že njegovo ime, namesto vročega zraka sprošča hladen zrak. To je eno od obveznih orodij za oblikovanje las, ta funkcija pa pomaga pri hitrem ohlajanju las in ohranjanju pričeske dlje časa.

- Med delovanjem sušilnika za lase se s pritiskom na ta gumb vroč zrak ohladi.

- Po sprostitvi gumba se naprava vrne v tok vročega zraka z izbrano temperaturo in hitrostjo.

Opomba: Ta naprava lase suši s koncentrirano paro vročega zraka. Čeprav uporablja manjšo moč kot večina drugih sušilnikov za lase, lahko opazite, da se ohišje okoli glave krtače močno segreje.

Prepričajte se, da je to v skladu z normalnim delovanjem naprave. Pri rokovanju z aparatom v bližini glave krtače bodite previdni.

Pomembna opozorila pri uporabi izdelka Hair Styler

1.Mokre lase posušite z brisačo in odstranite odvečno vodo.

Opomba: lase lahko pred oblikovanjem posušite s sušilnikom za lase.

2. Priključite aparat v električno vtičnico in nastavite stikalo na želeno nastavitev.

Za tanke in tanke lase uporabljajte srednjo nastavitev, za goste in goste lase pa visoko nastavitev.

Z nizko nastavitvijo zaklenite slog.

Za najboljše rezultate lase razdelite na lažje obvladljive dele in jih posušite posamezno.

3.Enostopenjsko krtačo za lase namestite blizu korenin in drsite navzdol proti koncem. Mehke ščetine z blazinicami bodo pomagale razčesati in zgladiti tudi težko dostopne predele na zadnjem delu glave.

4.Ponovite na preostalih delih, dokler se lasje ne posušijo in postanejo mehki in svilnati.

5.Izklopite napravo, ko je oblikovanje končano. pred shranjevanjem pustite, da se naprava popolnoma ohladi.

7. KLJUČNE ZNAČILNOSTI TEGA MODELA ZA OBLIKOVANJE LAS

FUNKCIJA POMNILNIKA TEMPERATURE:

Funkcija pomnilnika temperature v sušilniku za lase je inovativna funkcija, ki je zasnovana za večje udobje uporabnika in dosledne rezultate oblikovanja. Ta funkcija si samodejno zapomni zadnjo uporabljeno nastavitev temperature, tako da lahko hitro nadaljujete s sušenjem las na želeni ravni toplote, ne da bi vam bilo treba nastavitve prilagajati vsakič, ko uporabljate sušilnik.

Funkcija pomnilnika temperature je zasnovana tako, da izboljša zdravje vaših las, saj spodbuja stalno uporabo zračnega oblikovalnika z enako temperaturo in glede na individualne zahteve. Ta funkcija ne izboljša le zdravja vaših las, temveč vam zagotavlja tudi dosledne rezultate. Ta doslednost je še posebej koristna za uporabnike, ki imajo posebne postopke za nego las, kot so tisti s tankimi, poškodovanimi ali obarvanimi lasmi, ki zahtevajo natančno upravljanje toplote, da se izognejo pretiranemu sušenju ali toplotnim poškodbam. Tudi dosledna uporaba pravilne nastavitve temperature lahko zmanjša tveganje za toplotne poškodbe, nakodranost in razcepljene konice. Tistim z občutljivimi ali poškodovanimi lasmi ta funkcija pomaga pri vzdrževanju optimalne ravni toplote ter ohranjanju naravne vlage in sijaja las.

Skratka, funkcija pomnilnika temperature v sušilniku za lase zagotavlja prilagojeno, učinkovito in dosledno sušenje, kar povečuje udobje in zdravje las. Idealna je za posameznike, ki želijo poenostaviti svojo rutino nege las, hkrati pa vsakič zagotoviti optimalne rezultate.

TEHNOLOGIJA IONSKE FUNKCIJE

Ta sušilnik za lase deluje z ionsko tehnologijo. Ta tehnologija vam pomaga posušiti lase hitreje kot običajni sušilniki za lase in celo pri nižji temperaturi.

Ta ionska tehnologija vam pomaga pri:

- Hranite lase s postopkom ionizacije, pri katerem sušilnik za lase oddaja več negativnih ionov in razbije vodo, da v krajšem času in brez poškodb dosežejo večjo pokritost.
- Krepi in lepša lase od znotraj navzven
- Zdravi, sijoči in lažje obvladljivi lasje
- Nabojni ioni, ki se prenašajo s toplim zrakom, razbijejo molekule vode, ki jih lasje nato zlahka absorbirajo.

TEHNOLOGIJA COANDA

Kaj sestavlja tehnologija Coanda:

Tehnologija Coanda je napredna tehnika pretoka zraka, ki se uporablja v orodjih za oblikovanje las, zlasti v sušilnikih in oblikovalnikih za lase, za zagotavljanje bolj gladkih in nadzorovanih rezultatov oblikovanja las. Ta tehnologija deluje na podlagi “učinka Coanda”, pojava, ki opisuje, kako se curek tekočine (kot je zrak) zadržuje na bližnji ukrivljeni površini, kar mu omogoča, da se ovije okoli nje.

Kako deluje tehnologija Coanda:

Tehnologija Coanda v orodjih za oblikovanje las uporablja zračne curke z visoko hitrostjo za privabljanje in ovijanje las okoli ohišja ali nastavkov orodja brez uporabe ekstremne toplote. Ko zrak z veliko hitrostjo teče po ukrivljeni površini, nastane razlika v tlaku, ki okoliški zrak (in bližnje lase) potegne proti površini. Ta nežen sesalni učinek omogoča, da lasje naravno sledijo poti zračnega toka in se nadzorovano in natančno ovijejo okoli ohišja ali nastavkov orodja.

Glavne prednosti tehnologije Coanda:

Zmanjšanje toplotne škode: Ena najpomembnejših prednosti tehnologije Coanda je možnost oblikovanja las brez uporabe ekstremne vročine. To pomaga ohranjati naravno vlago in zdravje las. Prav tako zmanjšuje tveganje poškodb, lomljenja in razcepljenih konic, ki jih povzročajo tradicionalna vroča orodja za oblikovanje.

Stilsko oblikovanje brez težav: Učinek Coanda omogoča lažje in bolj intuitivno oblikovanje las. Nežen zračni tok samodejno pritegne lase in jih ovije okoli valja ali nastavka za oblikovanje, zato ni potrebno ročno ovijanje ali zvijanje. To skrajša čas in napor, ki sta potrebna za oblikovanje pričeske, ter uporabnikom olajša doseganje profesionalnih rezultatov doma.

Povečan sijaj in gladkost: Tehnologija Coanda pomaga zgladiti lasno povrhnjico, zmanjšati nakodranost in povečati sijaj. Tako so lasje v primerjavi s tradicionalnimi metodami oblikovanja bolj gladki in sijoči.

Izboljšana varnost: Ker tehnologija namesto vročine uporablja zrak, je nevarnost opeklin ali naključnega stika z vročimi površinami bistveno manjša. Zato je uporaba orodij s tehnologijo Coanda varnejša, zlasti za nove uporabnike, ki se šele lotevajo oblikovanja las.

SISTEM ZAKLEPANJA DODATNE OPREME

Sistem za zaznavanje zaklepanja dodatkov je varnostna funkcija v orodjih za oblikovanje las, ki zagotavlja, da so nastavki varno zaklenjeni, preden se naprava lahko aktivira. Ta sistem zazna, ali je pribor, kot je sod ali krtača, pravilno pritrjen, in prepreči delovanje orodja, če ni pravilno zaklenjen. Ta funkcija povečuje varnost, saj preprečuje nenamerno odpenjanje dodatkov med uporabo, in zagotavlja varno in zanesljivo oblikovanje pričeske.

HIPERSONIČNI SISTEM

Hipersonični sistem v orodjih za oblikovanje las pomeni napreden mehanizem za pretok zraka, ki uporablja izjemno hiter zrak za hitrejše in učinkovitejše oblikovanje las. Ta sistem ustvarja močan, a nadzorovan zračni tok, ki hitro suši in oblikuje lase, kar skrajšuje skupni čas oblikovanja in zmanjšuje izpostavljenost vročini. Hitri zrak prav tako pomaga ustvariti gladke končne oblike brez kodranja ter poveča volumen in sijaj. Sistem Hypersonic je zasnovan tako, da zagotavlja profesionalne rezultate z manj truda, zato je idealen za uporabnike, ki iščejo hitro in učinkovito oblikovanje.

Motor BLDC:

Motor BLDC (brezkrtačni motor na enosmerni tok) je napredna vrsta elektromotorja, ki se uporablja v številnih sodobnih orodjih za oblikovanje las. Za razliko od običajnih motorjev, ki za prenos električnega toka uporabljajo ščetke, motor BLDC uporablja elektronsko komutacijo, zaradi česar je manj trenja in obrabe. Ta tehnologija prinaša številne prednosti, med drugim daljšo življenjsko dobo motorja, manjši hrup in večjo učinkovitost.

V orodjih za oblikovanje las motor BLDC zagotavlja enakomeren in močan pretok zraka z natančnim nadzorom hitrosti, kar zagotavlja hitro sušenje in učinkovito oblikovanje. Zaradi lahke zasnove je s sušilniki za lase in drugimi napravami za oblikovanje lažje rokovati, njegova energetska učinkovitost pa prispeva k manjši porabi energije in daljši življenjski dobi orodja.

8. ČIŠČENJE IN VZDRŽEVANJE

Vaša naprava skorajda ne potrebuje vzdrževanja.

Mazanje ni potrebno.

Vse prezračevalne odprtine in odprtine naj bodo čiste, brez prahu, umazanije in pršila za lase.

Če se vrvica zvije, jo pred uporabo odvijete.

NAVODILA ZA ČIŠČENJE

Če je potrebno čiščenje, izklopite aparat iz vira napajanja in zunanjost obrišite z vlažno krpo. z majhno krtačko lahko iz odprtin za dovod zraka odstranite prah in kosmiče.

OPOZORILO: če pride do kakršne koli okvare, je ne poskušajte popraviti. Ta naprava nima delov, ki bi jih lahko servisiral uporabnik.

OPOMBA: NIKOLI ne ovijte napajalnega kabla okoli naprave. Vsako vlečenje, zvijanje, močno prepogibanje ali upogibanje lahko poškoduje kabel, zlasti na mestu vstopa v napravo, kar lahko povzroči pretrganje kabla in električni kratek stik ali drugo okvaro.

Redno pregledujte kabel, **NE uporabljajte** naprave z zvitim, upognjenim ali kako drugače poškodovanim kablom ali če naprava neredno prejema energijo.

ČIŠČENJE FILTRA: Pomembno je, da redno čistite filter:

Za čiščenje filtra potegnite kletko filtra navzdol.

S suho krpo nežno očistite prah na mrežici filtra, dokler ne odstranite vseh nečistoč.

Za čiščenje mrežice filtra ne uporabljajte vode ali abrazivnih kemikalij.

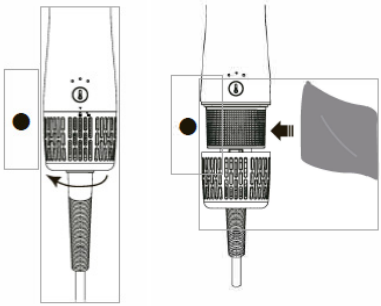

SKLADIŠČE

Ko naprave ne uporabljate, jo izključite iz električnega omrežja.

Počakajte, da se naprava ohladi, in jo shranite na varnem in suhem mestu, nedosegljivo otrokom.

Nikoli ne ovijte kabla okoli aparata, saj se bo zaradi tega kabel prezgodaj obrabil in pretrgal.

Za daljšo življenjsko dobo skrbno ravnajte s kablom in se izogibajte stresanju, zvijanju ali napenjanju, zlasti na priključkih vtiča.

Napravo je treba pred shranjevanjem odklopiti in pustiti, da se ohladi .

Ne obremenjujte in ne napenjajte mesta, kjer kabel vstopa v enoto.

Med skladiščenjem mora kabel ostati ohlapen, brez tesnih upogibov ali pregibov, naprava pa mora biti nameščena na varnem in suhem mestu, nedosegljivem otrokom.

Sistem samodejnega varnostnega izklopa

Ta sušilnik za lase ima vgrajen sistem samodejnega varnostnega izklopa. V primeru pregrevanja naprave ta sistem pomaga pri izklopu naprave in preprečuje poškodbe naprave ter telesne poškodbe uporabnika. Ko se naprava samodejno izklopi, jo izključite iz električnega omrežja in pustite, da se ohladi, in ko se ohladi, jo lahko ponovno uporabite.

1. VAŽNO:

- **Prije uporabe uvijek pažljivo pročitajte knjižicu s uputama.**
- **Ovaj priručnik možete preuzeti s naše web stranice www.sogo.es**
- **Sačuvajte ove upute za buduću upotrebu.**

2. Sigurnosne upute za korisnika

Opće mjere opreza tijekom uporabe električne opreme

- Ne koristite uređaj u druge svrhe osim onih opisanih u ovom priručniku.
- Ne koristite niti pohranjujte uređaj na otvorenom.
- Uvijek postavite uređaj na ravnu i čvrstu površinu.
- Uređaj se mora koristiti samo u namjenske svrhe. Ne prihvaćamo odgovornost za štetu nastalu zbog nepravilne upotrebe ili pogrešnog rukovanja. Nepravilna upotreba ili pogrešno rukovanje mogu uzrokovati probleme s uređajem i ozlijediti korisnika.
- Ovaj uređaj namijenjen je za upotrebu u kućanstvu i sličnim primjenama.
- Prije uključivanja uređaja provjerite odgovara li napon na natpisnoj pločici glavnom naponu.
- Uvijek izvucite utikač iz utičnice kada uređaj nije u upotrebi. Ne ostavljajte uređaj bez nadzora dok je uključen.
- Potreban je nadzor kada bilo koji uređaj koriste djeca ili se koristi u blizini djece.
- Prije čišćenja ili spremanja uređaja, uvijek ga isključite iz izvora napajanja i pustite da se ohladi.
- Uređaj nije potpuno odvojen od izvora napajanja čak ni nakon što je isključen. Za potpuno odspajanje, isključite ga iz glavne utičnice.

Ograničenja uporabe kako bi se izbjegle ozljede

- Ne postavljajte niti koristite ovaj uređaj blizu izvora vode.
- Ne postavljajte niti koristite uređaj i njegov kabel za napajanje na ili u blizini vrućih površina (npr. ploče za kuhanje) ili otvorenih plamenova.
- Ne ostavljajte kabel za napajanje da visi s oštrih rubova i držite ga dalje od vrućih objekata i plamena. Ne omatajte kabel oko uređaja i ne savijajte ga.
- Nikada ne koristite dodatke koji nisu preporučeni od strane proizvođača.
- Upotreba dodataka koji nisu preporučeni ili prodani od strane proizvođača uređaja može rezultirati požarom, električnim udarom ili

ozljedom osoba.
- Kada želite izvaditi utikač iz zidnog kontakta, učinite to povlačenjem za sam utikač, a ne za kabel ili sam uređaj.
- Da biste izbjegli električni udar, provjerite jesu li vam ruke suhe prije nego što priključite ili isključite uređaj.
- Ne koristite uređaj mokrim rukama, na vlažnim podovima ili kada je atmosfera vlažna, postoji rizik od električnog udara.
- Nikada ne uranjajte uređaj ili utikač u vodu ili bilo koju drugu tekućinu. U slučaju da uređaj padne u vodu, odmah ga isključite iz glavnog napajanja i odnesite ga ovlaštenom serviseru na popr avak prije ponovne upotrebe.
- Ne koristite uređaj ako je pao na pod, ako ima vidljivih znakova oštećenja ili ako propušta.
- Ne koristite uređaj ako su kabel ili utikač oštećeni. U slučaju oštećenja kabela,
- mora ga zamijeniti samo proizvođač, njegov servisni agent ili osobe sličnih kvalifikacija kako bi se izbjegla opasnost.
- U slučaju kvara uređaja ili ako je na bilo koji način oštećen, vratite uređaj u najbliži ovlašteni servisni centar na pregled, popravak ili podešavanje.

⚠ Ograničenja uporabe kod djece i starijih osoba

- Djecu treba nadzirati kako ne bi igrali s uređajem.
- Držite uređaj i njegov kabel izvan dohvata djece mlađe od 8 godina.
- Djeca ne smiju igrati s uređajem.
- Čišćenje i održavanje korisnika ne smiju obavljati djeca bez nadzora.
- Ne dopustite djeci da koriste uređaj.
- Ovaj uređaj mogu koristiti djeca od 8 godina i starija te osobe smanjenih fizičkih, senzornih ili mentalnih sposobnosti ili nedostatka iskustva i znanja ako su dobili nadzor ili upute o sigurnom korištenju uređaja i razumiju uključene opasnosti.
- Uređaj ne smiju koristiti osobe (uključujući djecu) smanjenih fizičkih, senzornih ili mentalnih sposobnosti ili nedostatka iskustva i znanja, osim ako nisu dobili nadzor ili upute.

⚠ Upute kojih se morate pridržavati prilikom korištenja uređaja

- Ovaj uređaj radi na visokim temperaturama, stoga tijekom upotrebe uvijek držite za ručku i budite izuzetno oprezni.
- Ne koristite uređaj unutar kupaonice, tuša, saune itd.

- Nikada ne koristite lak za kosu s ionizatorom sušila.
- Držite male predmete ili male čestice dalje od sušila, kako bi se spriječilo da budu usisane kroz zaštitnu rešetku.
- Ne ostavljajte uređaj izložen vremenskim uvjetima (kiša, sunce, mraz...).
- Ne koristite tijekom kupanja.
- Ne postavljajte niti pohranjujte uređaj tamo gdje može pasti ili biti povučen u kadu ili sudoper.
- Ne stavljajte u vodu ili drugu tekućinu.
- Ako uređaj padne u vodu, “isključite ga” odmah. Ne posežite u vodu.
- Nikada ne blokirajte zračne otvore uređaja niti ga stavljajte na meku površinu, kao što su krevet ili kauč, gdje zračni otvori mogu biti blokirani. Držite zračne otvore slobodnima od vlakana, kose i slično.
- Nikada ne koristite dok spavate.
- Nikada ne ispustite niti umetnite bilo koji predmet u bilo koji otvor ili crijevo.
- Ne koristite na otvorenom niti tamo gdje se koriste aerosolni (sprej) proizvodi ili gdje se daje kisik.
- Ne usmjeravajte vrući zrak prema očima ili drugim osjetljivim područjima na toplinu.
- Dodaci mogu biti vrući tijekom upotrebe. Dopustite da se ohlade prije rukovanja.
- Ne postav ljajte uređaj na bilo koju površinu dok radi.
- Dok koristite uređaj, držite kosu dalje od ulaza za zrak.
- Ako se ovaj uređaj za stiliziranje kose može montirati na zid, trebao bi biti postavljen izvan dohvata osoba koje se kupaju ili peru.
- Kada se ovaj uređaj koristi u kupaonici, isključite ga nakon upotrebe budući da blizina vode predstavlja opasnost čak i kada je sušilo za kosu isključeno: Za dodatnu zaštitu, preporučljivo je u električni krug koji opskrbljuje kupaonicu instalirati uređaj za zaštitu od preostale struje (RCD) koji ima nazivnu preostalu radnu struju koja ne prelazi 30 mA. Za savjet se obratite svojem instalateru.
- Ne koristite uređaj za oblikovanje perika, ekstenzija za kosu, umjetne kose itd.

- ⚠**Opasnost! Rizik od strujnog udara!** Pazite da se predmeti poput ukosnica ili špangica za kosu ne umetnu u uređaj. To može uzrokovati kratki spoj.
- ⚠ **UPOZORENJE:** Ne koristite ovaj uređaj u blizini vode. Ne koristite ovaj uređaj blizu kada, tuševa, umivaonika ili drugih posuda koje sadrže vodu.

⚠PROČITAJTE SVE UPUTE PRIJE KORIŠTENJA ⚠

DRŽITE DALJE OD VODE

ČIŠĆENJE I ODRŽAVANJE: Molimo pogledajte odjeljak o čišćenju i održavanju za detalje o tome kako čistiti uređaj

3. TEHNICKE SPECIFIKACIJE

NAPON	FREKVENCIJA	VLAST
AC220-240V	50-60Hz	1400W

Ovaj je proizvod u skladu s EU uredbom 2023/826 prema Direktivi 2009/125/EC o zahtjevima ekološkog dizajna.
Potrošnja energije u isključenom stanju: <0.5 W
Potrošnja energije u stanju pripravnosti: 0.0 W
Vrijeme nakon kojeg proizvod ulazi u način rada isključeno: 0 min.

4. OPIS DIJELOVA:

1. Filter
2. Gumb za kontrolu temperature
3. Gumb za uključivanje s 2 brzine
4. Gumb za hladan snimak
5. Prsten za zaključavanje glave
6. Glava sušila za kosu (mlaznica koncentratora)
7. Okrugla glava četke od 32 mm
8. Cijev za desni uvijač od 32 mm
9. Cijev za uvijač za lijevu ruku od 32 mm
10. Ovalna četka za kosu
11. Ovalna četka od 60 mm

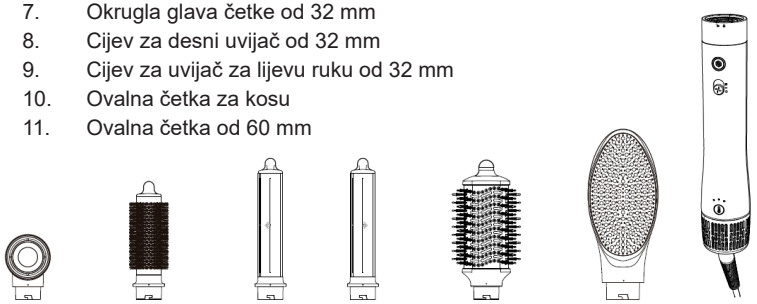

5. SASTAVITE I RASTAVITE PRIKLJUČAK

Sastavite: uskladite oznaku trokuta i oznaku za zaključavanje/otvaranje. Umetnite nastavak u glavnu jedinicu okomito. Okretanjem nastavka u smjeru suprotnom od kazaljke na satu zaključava se nastavak s donjim dijelom jedinice.

Rastavljanje: Okretanjem priključka u smjeru kazaljke na satu, kao na slici ispod, priključak će se otključati s donjeg dijela motora i tada možemo izravno izvaditi nastavak iz glavne jedinice.

Na taj način možemo ukloniti nastavak s dijela motora i koristiti odgovarajući.

U nastavku možete pronaći neke primjere pričvršćivanja i odvajanja dodataka.

Napomena: neki od priloženih dodataka mogu se zagrijati nakon uporabe. Pazite da ohladite nastavak prije nego što ga promijenite ili u nekom slučaju trebate držati i ukloniti za vrh kao na slici ispod.

Napomena: Neki dodaci, poput četki i uvijača, trebaju redovito čišćenje. Redovito provjeravajte i uklonite zapetljane dlačice.

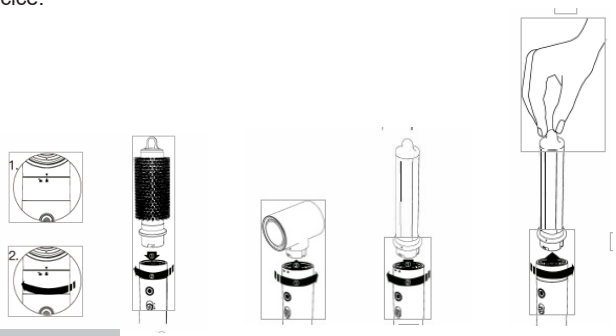

6. UPUTE ZA UPORABU

1. Uključite prekidač u zidnu utičnicu.

2. Kako biste uključili uređaj, gurnite gumb za napajanje prema gore i jedinica će početi raditi brzinom “I” sa zadanom minimalnom temperaturom. Ova jedinica radi s 2 različite brzine.

I: mala brzina

II: Velika brzina

Uz pomoć gumba za napajanje, možemo odabrati brzinu prema našim zahtjevima. Za uključivanje i odabir brzine potrebno je pritisnuti gumb za napajanje prema gore.

Ovaj uređaj ima 3 različite postavke topline koje se mogu mijenjati pomoću gumba za kontrolu temperature. Ove različite postavke temperature označene su s 3 LED svjetlosna indikatora različitih boja.

A. Plavi LED svjetlosni indikator pokazuje da jedinica radi na niskoj temperaturi.

B. Narančasti LED svjetlosni indikator označava da jedinica radi na Med. Temperatura

C. Crveni LDE svjetlosni indikator označava da jedinica radi na visokoj temperaturi.

Gumb za pucanje hladnog zraka:

Ovaj model aparata za kosu opremljen je gumbom za ispuštanje hladnog zraka, jer njegovo ime sugerira da ispušta hladan zrak umjesto vrućeg. To je jedan od obaveznih alata za oblikovanje kose, a ova funkcija pomaže u brzom hlađenju kose i održavanju stilizirane dulje vrijeme.

• Dok sušilo za kosu radi, pritiskom na ovu tipku topli zrak se hladi.

• Nakon što se tipka otpusti, uređaj se vraća na protok vrućeg zraka s odabranom temperaturom i brzinom.

Napomena: Ovaj uređaj koristi koncentriranu paru vrućeg zraka za sušenje vaše kose. Iako koristi manju snagu u vatima nego u usporedbi s većinom drugih sušila za kosu, možda ćete primijetiti da kućište oko glava četke može postati jako vruća.

Budite sigurni da je to u skladu s normalnim radom uređaja . Budite oprezni kada rukujete aparatom u blizini glave četke.

Važne napomene pri korištenju Hair Stylera

1. Osušite mokru kosu ručnikom i uklonite višak vode.

Napomena : možete koristiti nastavak za sušilo za kosu za sušenje kose prije nego što je stilizirate.

2. Uključite uređaj u električnu utičnicu i podesite prekidač na željenu postavku.

Srednju postavku koristite na finoj i tankoj kosi, a visoku na gustoj i gruboj kosi.

Koristite nisku postavku za zaključavanje stila.

Za najbolje rezultate, razdvojite kosu na pramenove i sušite ih pojedinačno.

3. Postavite jednostupanjsku četku za kosu blizu korijena i klizite prema dolje prema vrhovima. Meke mekane čekinje pomoći će raščešljati i zagladiti čak i teško dostupna područja na potiljku.

4. Ponovite na preostalim dijelovima dok vam se kosa ne osuši i postane mekana i svilenkasta.

5. Isključite uređaj kada završite s oblikovanjem. pustite jedinicu da se potpuno ohladi prije spremanja.

7. KLJUČNE ZNAČAJKE OVOG MODELA UREĐAJA ZA FRIZIRANJE

FUNKCIJA PAMĆENJA TEMPERATURE:

Funkcija memorije temperature u sušilu za kosu je inovativna značajka osmišljena da poboljša korisničku udobnost i pruži dosljedne rezultate stiliziranja. Ova funkcija automatski pamti posljednju korištenu postavku temperature, omogućujući vam da brzo nastavite sušiti kosu na željenoj razini topline bez potrebe za podešavanjem postavki svaki put kada koristite sušilo.

Funkcija temperaturne memorije osmišljena je za poboljšanje zdravlja vaše kose jer potiče upotrebu zračnog stilizatora stalno na istoj temperaturi i ovisno o individualnim zahtjevima. Ova funkcija ne samo da poboljšava zdravlje, već vam također daje dosljedne rezultate. Ova konzistencija posebno je korisna za korisnike koji imaju posebne rutine njege kose, poput onih s tankom, oštećenom ili farbanom kosom koja zahtijeva precizno upravljanje toplinom kako bi se izbjeglo prekomjerno sušenje ili oštećenje toplinom. Također dosljedno korištenje točne postavke temperature može smanjiti rizik od oštećenja toplinom , kovrčanja i ispucalih vrhova. Za one s osjetljivom ili oštećenom kosom, ova funkcija pomaže u održavanju optimalne razine topline, očuvanju prirodne vlažnosti i sjaja kose.

Ukratko , funkcija memorije temperature u sušilu za kosu pruža prilagođeno, učinkovito i dosljedno iskustvo sušenja, poboljšavajući i praktičnost i zdravlje kose. Idealan je za pojedince koji žele pojednostaviti svoju rutinu njege kose, istovremeno osiguravajući optimalne rezultate svaki put.

TEHNOLOGIJA IONSKE FUNKCIJE

Ovo sušilo za kosu radi s ionskom tehnologijom. Ova tehnologija vam pomaže da kosu osušite brže od normalnog rada sušila za kosu, čak i na nižoj temperaturi.

Ova ionska tehnologija pomaže vam da:

• Nahranite svoju kosu kroz proces ionizacije, u kojem sušilo za kosu emitira višestruke negativne ione i razbija vodu kako bi se dobila veća pokrivenost u kraćem vremenu bez oštećenja.

• Jača i uljepšava kosu iznutra prema van

• Zdrava, sjajna i poslušnija kosa

• Ioni naboja dostavljeni toplim zrakom, razgrađuju molekule vode, koje vaša kosa zatim lako apsorbira.

COANDA TEHNOLOGIJA

Što se sastoji od Coanda tehnologije:

Tehnologija Coanda je napredna tehnika protoka zraka koja se koristi u alatima za oblikovanje kose, posebno u sušilima za kosu i aparatima za oblikovanje, kako bi se dobili glatkiji i kontroliraniji rezultati oblikovanja kose. Ova tehnologija radi s “Coanda efektom”, fenomenom koji opisuje kako mlaz tekućine (kao što je zrak) nastoji ostati pričvršćen za obližnju zakrivljenu površinu, učinkovito dopuštajući da se “omata” oko površine.

Kako Coanda tehnologija radi:

U alatima za oblikovanje kose Coanda Technology koristi mlaznice zraka velike brzine za privlačenje i omotavanje kose oko cijevi ili dodataka alata bez upotrebe ekstremne topline. Kada zrak struji velikom brzinom preko zakrivljene površine, stvara se razlika u tlaku koja povlači okolni zrak (i obližnju kosu) prema površini. Ovaj blagi usisni učinak omogućuje kosi da prirodno slijedi putanju protoka zraka, omatajući se oko cijevi alata ili dodataka na kontroliran i precizan način .

Ključne prednosti Coanda tehnologije:

Smanjenje oštećenja od topline: Jedna od najznačajnijih prednosti Coanda tehnologije je njezina sposobnost oblikovanja kose bez oslanjanja na ekstremnu toplinu. To pomaže u održavanju prirodne vlažnosti i zdravlja kose. Također smanjuje rizik od oštećenja, lomljenja i ispucalih vrhova uzrokovanih tradicionalnim vrućim alatima za oblikovanje kose.

Stiliziranje bez napora: Coanda Effect čini oblikovanje kose lakšim i intuitivnijim. Nježno strujanje zraka automatski privlači i omata kosu oko cijevi za oblikovanje ili nastavka, eliminirajući potrebu za ručnim umotavanjem ili uvijanjem. To smanjuje vrijeme i trud potrebne za oblikovanje i olakšava korisnicima postizanje profesionalnih rezultata kod kuće.

Poboljšani sjaj i glatkoća : nježno strujanje zraka koje stvara Coanda tehnologija pomaže u zaglađivanju kutikule kose, smanjujući kovrčavost i povećavajući sjaj. To rezultira elegantnijom, uglađenijom završnom obradom u usporedbi s tradicionalnim metodama stiliziranja.

Poboljšana sigurnost : Budući da tehnologija koristi zrak umjesto ekstremne topline, rizik od opeklina ili slučajnog kontakta s vrućim površinama znatno je manji. To alate Coanda Technology čini sigurnijima za korištenje, osobito za nove korisnike stiliziranja kose.

SUSTAV ZAKLJUČAVANJA PRIBORA

Sustav detekcije zaključavanja pribora sigurnosna je značajka u alatima za oblikovanje kose koji osigurava da su dodaci sigurno zaključani na mjestu prije nego što se uređaj može aktivirati. Ovaj sustav otkriva je li pribor, poput bačve ili četke, ispravno pričvršćen i sprječava rad alata ako nije dobro zaključan. Ova značajka povećava sigurnost sprječavajući slučajno odvajanje dodataka tijekom uporabe i osigurava sigurno i pouzdano iskustvo stiliziranja.

HIPERSONIČNI SUSTAV

Hypersonic System u alatima za oblikovanje kose odnosi se na napredni mehanizam protoka zraka koji koristi zrak izuzetno velike brzine za brže i učinkovitije oblikovanje kose. Ovaj sustav stvara snažan, ali kontroliran protok zraka koji brzo suši i oblikuje kosu, skraćujući sveukupno vrijeme stiliziranja dok je izloženost toplini minimalna. Zrak velike brzine također pomaže u stvaranju glatkih završetaka

bez kovrča i povećava volumen i sjaj. Hypersonic System dizajniran je za postizanje profesionalnih rezultata uz manje truda, što ga čini idealnim za korisnike koji traže brzo i učinkovito oblikovanje kose.

BLDC motor:

BLDC motor (DC motor bez četkica) napredna je vrsta električnog motora koji se koristi u mnogim modernim alatima za oblikovanje kose. Za razliku od tradicionalnih motora koji koriste četkice za prijenos električne struje, BLDC motor koristi elektroničku komutaciju, što rezultira manjim trenjem i trošenjem. Ova tehnologija pruža nekoliko prednosti, uključujući dulji životni vijek motora, smanjenu buku i veću učinkovitost.

U alatima za oblikovanje kose, BLDC motor pruža dosljedan i snažan protok zraka s preciznom kontrolom brzine, osiguravajući brzo sušenje i učinkovito oblikovanje. Njegov lagani dizajn također olakšava rukovanje sušilima za kosu i drugim uređajima za oblikovanje, dok njegova energetska učinkovitost doprinosi nižoj potrošnji energije i produljenom vijeku trajanja alata.

8. ČIŠĆENJE I ODRŽAVANJE

Vaš uređaj praktički ne zahtijeva održavanje.

Nije potrebno podmazivanje.

Održavajte sve ventilacijske otvore čistima i bez prašine, prljavštine i laka za kosu.

Ako se kabel uvrne, odvrnite ga prije upotrebe.

UPUTE ZA ČIŠĆENJE

Ako je čišćenje potrebno, isključite uređaj iz izvora napajanja i obrišite vanjski dio vlažnom krpom. prašina i dlačice mogu se ukloniti s otvora za dovod zraka malom četkom.

UPOZORENJE: ako se pojavi bilo kakav kvar, ne pokušavajte ga popraviti. Ovaj uređaj nema dijelova koje može servisirati korisnik.

NAPOMENA: NIKADA ne omotavajte kabel za napajanje oko uređaja. Svako povlačenje, uvijanje, oštro savijanje ili savijanje može oštetiti kabel, osobito na mjestu ulaska u jedinicu, što može puknuti kabel i uzrokovati kratki spoj ili drugi kvar.

Redovito provjeravajte kabel, **NEMOJTE** koristiti uređaj s uvrnutim, savijenim ili na drugi način oštećenim kabelom ili ako uređaj neredovito dobiva struju.

ČIŠĆENJE FILTERA : Važno je redovito čistiti filter:

Za čišćenje filtra povucite kavez filtra prema dolje.

Suhom krpom nježno očistite prašinu s mreže filtera dok ne uklonite sve ostatke.

Nemojte koristiti vodu ili abrazivne kemikalije za čišćenje mrežice filtera.

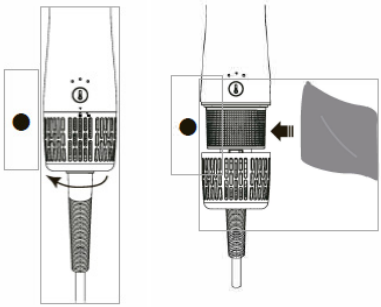

SKLADIŠTENJE

Isključite uređaj iz struje kada se ne koristi.

Ostavite uređaj da se ohladi i pohranite ga izvan dohvata djece na sigurnom, suhom mjestu.

Nikada nemojte omotavati kabel oko uređaja jer će to uzrokovati prerano istrošenje i pucanje kabela.

Pažljivo rukujte kabelom radi duljeg vijeka trajanja i izbjegavajte trzanje, uvijanje ili zatezanje, osobito na utičnicama.

Aparat treba isključiti i ostaviti da se ohladi prije skladištenja.

NEMOJTE opterećivati ili zatezati mjesto ulaska kabela u jedinicu.

Tijekom skladištenja, kabel treba ostati labav bez uskih savijanja ili nabora, a uređaj treba staviti na sigurno, suho mjesto izvan dohvata djece.

Automatski sigurnosni sustav za isključivanje

Ovo sušilo za kosu ima ugrađen automatski sigurnosni sustav za isključivanje. U slučaju pregrijavanja aparata ovaj sustav pomaže da se on isključi i spriječi oštećenje aparata i bilo kakve osobne ozljede korisnika. Nakon što se uređaj automatski isključi, isključite ga iz zidne utičnice i pustite da se ohladi, a nakon što se ohladi možete ga ponovno koristiti.

1. WAŻNE:

- **Przed rozpoczęciem korzystania z urządzenia należy zawsze uważnie przeczytać instrukcję obsługi.**
- **Instrukcję tę można pobrać z naszej strony internetowej www.sogo.es.**
- **Instrukcję należy zachować na przyszłość.**

2. Instrukcje bezpieczeństwa dla użytkownika

Ogólne środki ostrożności podczas korzystania z urządzeń elektrycznych

- Nie używaj urządzenia do celów innych niż opisane w niniejszej instrukcji.
- Nie używaj ani nie przechowuj urządzenia na zewnątrz.
- Urządzenie należy zawsze umieszczać na płaskiej i równej powierzchni.
- Urządzenie może być używane wyłącznie zgodnie z przeznaczeniem. Nie ponosimy odpowiedzialności za szkody wynikające z niewłaściwego użytkowania lub nieprawidłowej obsługi. Nieprawidłowe użytkowanie lub niewłaściwa obsługa mogą spowodować problemy z urządzeniem i obrażenia użytkownika.
- To urządzenie jest przeznaczone do użytku domowego i podobnych zastosowań.
- Przed podłączeniem urządzenia należy upewnić się, że napięcie wskazane na tabliczce znamionowej odpowiada napięciu sieciowemu.
- Gdy urządzenie nie jest używane, należy zawsze wyjmować wtyczkę z gniazda zasilania. Nie pozostawiać włączonego urządzenia bez nadzoru.
- Gdy urządzenie jest używane przez dzieci lub w ich pobliżu, konieczny jest ścisły nadzór.
- Przed czyszczeniem lub przechowywaniem urządzenia należy zawsze odłączyć je od zasilania i odczekać, aż ostygnie.
- Urządzenie nie jest całkowicie odłączone od źródła zasilania, nawet po jego wyłączeniu. Aby całkowicie odłączyć urządzenie, należy odłączyć je od wtyczki zasilania.

Ograniczenia dotyczące użytkowania w celu uniknięcia obrażeń ciała

- Nie umieszczaj ani nie używaj tego urządzenia w pobliżu źródeł wody.
- Nie należy umieszczać ani używać urządzenia i jego przewodu zasilającego na gorących powierzchniach (np. płytach kuchennych) lub w ich pobliżu, ani też w pobliżu otwartego ognia.

- Nie pozostawiaj przewodu zasilającego zwisającego z ostrych krawędzi i trzymaj go z dala od gorących przedmiotów i płomieni. Nie owijać przewodu wokół urządzenia i nie zginać go.
- Nigdy nie używaj akcesoriów, które nie są zalecane przez producenta.
- Korzystanie z akcesoriów niezalecanych lub sprzedawanych przez producenta urządzenia może spowodować pożar, porażenie prądem elektrycznym lub obrażenia ciała.
- Jeśli chcesz wyjąć wtyczkę z kontaktu ściennego, zrób to przy samej wtyczce, a nie ciągnąc za kabel lub samo urządzenie.
- Aby uniknąć porażenia prądem, przed podłączeniem lub odłączeniem urządzenia należy upewnić się, że ręce są suche.
- Nie używaj urządzenia mokrymi rękami, na wilgotnej podłodze lub w wilgotnej atmosferze, ponieważ grozi to porażeniem prądem elektrycznym.
- Nigdy nie zanurzać urządzenia ani wtyczki w wodzie lub innym płynie. W przypadku wpadnięcia urządzenia do wody należy natychmiast odłączyć je od zasilania i przed ponownym użyciem oddać do naprawy w autoryzowanym serwisie.
- Nie używaj urządzenia, jeśli spadło ono na podłogę, ma widoczne ślady uszkodzenia lub jest nieszczelne.
- Nie używaj urządzenia, jeśli kabel lub wtyczka są uszkodzone. W przypadku uszkodzenia przewodu
- mogą być wymieniane wyłącznie przez producenta, jego przedstawiciela serwisowego lub osoby o podobnych kwalifikacjach.
- aby uniknąć zagrożenia.
- W przypadku nieprawidłowego działania lub uszkodzenia urządzenia, należy je zwrócić.
- do najbliższego autoryzowanego serwisu w celu sprawdzenia, naprawy lub regulacji.

⚠ Ograniczenia dotyczące użytkowania przez dzieci i osoby starsze

- Dzieci powinny być nadzorowane, aby nie bawiły się urządzeniem.
- Urządzenie i jego przewód należy przechowywać w miejscu niedostępnym dla dzieci w wieku poniżej 8 lat.
- Dzieci nie powinny bawić się urządzeniem.
- Czyszczenie i konserwacja nie mogą być wykonywane przez dzieci bez nadzoru.
- Nie zezwalaj dzieciom na korzystanie z urządzenia.

- Urządzenie nie może być używane przez osoby (w tym dzieci) o ograniczonych zdolnościach fizycznych, sensorycznych lub umysłowych, lub nieposiadające doświadczenia i wiedzy, chyba że są one nadzorowane lub zostały poinstruowane.

⚠ Instrukcje, których należy przestrzegać podczas korzystania z urządzenia

- To urządzenie działa w wysokiej temperaturze, dlatego podczas użytkowania należy zawsze trzymać je za uchwyt i zachować szczególną ostrożność.
- Nie używaj urządzenia w łazience, pod prysznicem, w saunie itp.
- Nigdy nie używaj lakieru do włosów przy włączonej jonizacji suszarki.
- Trzymaj małe przedmioty lub drobne cząsteczki z dala od suszarki, aby zapobiec ich zassaniu przez kratkę ochronną.
- Nie wystawiać urządzenia na działanie czynników atmosferycznych (deszcz, słońce, mróz...).
- Nie stosować podczas kąpieli.
- Nie należy umieszczać ani przechowywać urządzenia w miejscach, w których może ono spaść lub zostać wciągnięte do wanny lub zlewu.
- Nie wkładać ani nie wrzucać do wody lub innych płynów.
- Jeśli urządzenie wpadnie do wody, należy je natychmiast odłączyć. Nie sięgaj do wody.
- Nigdy nie należy blokować otworów wentylacyjnych urządzenia ani umieszczać go na miękkiej powierzchni, takiej jak łóżko lub kanapa, gdzie otwory wentylacyjne mogą zostać zablokowane. Otwory wentylacyjne powinny być wolne od kłaczków, włosów itp.
- Nigdy nie używać podczas snu.
- Nigdy nie upuszczaj ani nie wkładaj żadnych przedmiotów do otworów lub węży.
- Nie używać na zewnątrz ani w miejscach, gdzie stosowane są produkty w aerozolu lub gdzie podawany jest tlen.
- Nie kierować gorącego powietrza w stronę oczu lub innych miejsc wrażliwych na ciepło.
- Przystawki mogą być gorące podczas użytkowania. Przed użyciem należy odczekać, aż ostygną.
- Podczas pracy urządzenia nie należy umieszczać go na żadnej powierzchni.
- Podczas korzystania z urządzenia należy trzymać włosy z dala od

wlotów powietrza.

- Urządzenie do stylizacji włosów, jeśli może być zamontowane na ścianie, powinno być zamontowane z dala i poza zasięgiem osób, które biorą kąpiel lub myją się.
- Jeśli urządzenie jest używane w łazience, należy odłączyć je po użyciu, ponieważ bliskość wody stanowi zagrożenie nawet po wyłączeniu suszarki do włosów: W celu zapewnienia dodatkowej ochrony zaleca się zainstalowanie wyłącznika różnicowoprądowego (RCD) o znamionowym prądzie różnicowym nieprzekraczającym 30 mA w obwodzie elektrycznym zasilającym łazienkę. O poradę należy poprosić instalatora.
- Nie używaj urządzenia do stylizacji peruk, włosów przedłużanych, sztucznych włosów itp.

- ⚠**Niebezpieczeństwo! Ryzyko porażenia prądem!** Należy upewnić się, że do urządzenia nie są wkładane żadne przedmioty, takie jak spinki do włosów lub szpilki. Mogą one spowodować zwarcie.
- ⚠**OSTRZEŻENIE: Nie** używaj tego urządzenia w pobliżu wody. Nie używaj tego urządzenia w pobliżu wanien, pryszniców, umywalek lub innych zbiorników zawierających wodę.

⚠PRZECZYTAJ WSZYSTKIE INSTRUKCJE PRZED UŻYCIEM ⚠

TRZYMAĆ Z DALA OD WOD`

CZYSZCZENIE I KONSERWACJA: Szczegółowe informacje na temat czyszczenia i konserwacji znajdują się w części dotyczącej czyszczenia i konserwacji.

3. DANE TECHNICZNE

NAPIĘCIE	CZĘSTOTLIWOŚĆ	MOC
AC220-240V	50-60Hz	1400W

Ten produkt jest zgodny z rozporządzeniem UE 2023/826 na mocy dyrektywy 2009/125/WE w sprawie wymogów dotyczących ekoprojektu.
Zużycie energii w trybie wyłączenia: <0.5 W
Zużycie energii w trybie czuwania: 0.0 W
Czas, po którym produkt przechodzi w tryb wyłączenia: 0 min.

4. OPIS CZĘŚCI:

1. Filtr
2. Przycisk regulacji temperatury
3. Przycisk zasilania z 2 prędkościami
4. Przycisk chłodnego strzału
5. Pierścień blokujący głowicę
6. Głowica suszarki do włosów (dysza koncentratora)
7. Okrągła głowica szczotki 32 mm
8. Lokówka praworęczna 32 mm
9. Lewa lokówka 32 mm
10. Owalna szczotka do włosów
11. Szczotka owalna 60 mm

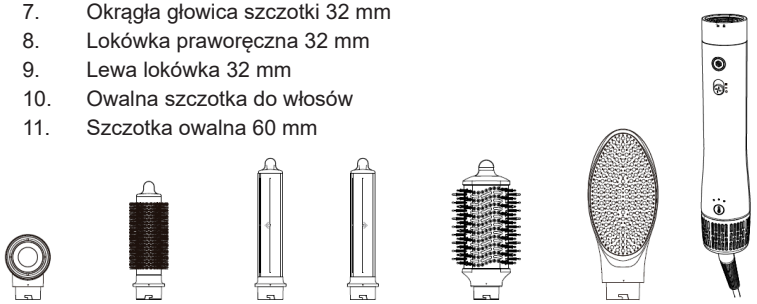

5. MONTAŻ I DEMONTAŻ OSPRZĘTU

Montaż: Dopasuj znak trójkąta i znak blokady/otwarcia. Włóż przystawkę do jednostki głównej pionowo. Obracając przystawkę w kierunku przeciwnym do ruchu wskazówek zegara, zablokuj przystawkę z dolną częścią urządzenia.

Demontaż: Obracając przystawkę w kierunku zgodnym z ruchem wskazówek zegara, jak pokazano na poniższym rysunku, przystawka odblokuje się od dolnej części silnika, a następnie możemy bezpośrednio wyjąć przystawkę z jednostki głównej.

W ten sposób możemy usunąć mocowanie z części silnika i użyć odpowiedniego.

Poniżej znajduje się kilka przykładów podłączania i odłączania akcesoriów.

Uwaga: niektóre z dostarczonych nasadek mogą się nagrzewać po użyciu. Przed wymianą nasadki należy ją schłodzić lub w niektórych przypadkach przytrzymać i zdjąć za końcówkę, jak pokazano na poniższym zdjęciu.

Uwaga: Niektóre nasadki, takie jak szczotki i lokówki, wymagają regularnego czyszczenia. Należy regularnie sprawdzać i usuwać zaplątane włosy.

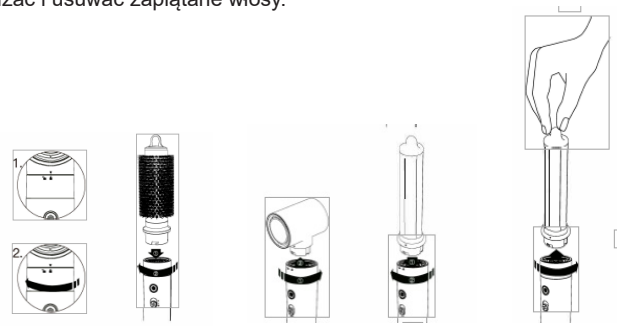

6. INSTRUKCJE UŻYTKOWANIA

1. Podłącz przełącznik do gniazdka ściennego.

2. Aby włączyć urządzenie, naciśnij przycisk zasilania w górę, a urządzenie rozpocznie pracę z prędkością “I” z domyślną minimalną temperaturą. Urządzenie pracuje z 2 różnymi prędkościami.

I: niska prędkość

II: Wysoka prędkość

Za pomocą przycisku zasilania możemy wybrać prędkość zgodnie z naszymi wymaganiami. Aby włączyć i wybrać prędkość, należy nacisnąć przycisk zasilania w górę.

To urządzenie ma 3 różne ustawienia ciepła, które można zmienić za pomocą przycisku regulacji temperatury. Różne ustawienia temperatury są wskazywane przez 3 różnokolorowe wskaźniki LED.

A. Niebieski wskaźnik LED wskazuje, że urządzenie pracuje w niskiej temperaturze.

B. Pomarańczowy wskaźnik LED wskazuje, że urządzenie działa na Med. Temperatura

C. Czerwony wskaźnik LDE wskazuje, że urządzenie pracuje w wysokiej temperaturze.

Przycisk nawiewu chłodnego powietrza:

Ten model suszarki do włosów został wyposażony w przycisk nawiewu chłodnego powietrza, który, jak sama nazwa wskazuje, uwalnia chłodne powietrze zamiast gorącego. Jest to jedno z obowiązkowych narzędzi do stylizacji włosów, a funkcja ta pomaga w szybkim schłodzeniu włosów i utrzymaniu ich w dobrym stanie przez długi czas.

- Podczas pracy suszarki do włosów naciśnięcie tego przycisku powoduje schłodzenie gorącego powietrza.

- Po zwolnieniu przycisku urządzenie powraca do strumienia gorącego powietrza o wybranej temperaturze i prędkości.

Uwaga: To urządzenie wykorzystuje skoncentrowaną parę gorącego powietrza do suszenia włosów. Chociaż wykorzystuje ono mniejszą moc niż większość innych suszarek do włosów, można zauważyć, że obudowa wokół główki szczotki może stać się bardzo gorąca.

Należy pamiętać, że jest to zgodne z normalnym działaniem urządzenia. Należy zachować ostrożność podczas obsługi urządzenia w pobliżu głowicy szczoteczki.

Ważne uwagi podczas korzystania z Hair Styler

1. osusz mokre włosy ręcznikiem i usuń nadmiar wody.

Uwaga: Możesz użyć nasadki suszarki do włosów, aby wysuszyć włosy przed ich stylizacją.

2. Podłącz urządzenie do gniazdka elektrycznego i ustaw przełącznik na żądane ustawienie.

Używaj średniego ustawienia na cienkich i rzadkich włosach oraz wysokiego ustawienia na grubych i gęstych włosach.

Użyj niskiego ustawienia, aby zablokować styl.

Aby uzyskać najlepsze rezultaty, podziel włosy na łatwe do ułożenia sekcje i susz je pojedynczo.

3. Umieść jednoetapową szczotkę do włosów blisko nasady włosów i przesuwaj w dół w kierunku końcówek. Miękko wyściełane włosie pomoże rozczesać i wygładzić nawet trudno dostępne miejsca z tyłu głowy.

4. Powtarzaj na pozostałych sekcjach, aż włosy wyschną i staną się miękkie i jedwabiste.

5. Wyłącz urządzenie po zakończeniu stylizacji. Przed przechowywaniem pozostaw urządzenie do całkowitego ostygnięcia.

7. KLUCZOWE CECHY TEGO MODELU STYLIZATORA DO WŁOSÓW

FUNKCJA PAMIĘCI TEMPERATURY:

Funkcja pamięci temperatury w suszarce do włosów to innowacyjna funkcja zaprojektowana w celu zwiększenia wygody użytkownika i zapewnienia spójnych rezultatów stylizacji. Funkcja ta automatycznie zapamiętuje ostatnio używane ustawienie temperatury, umożliwiając szybkie wznowienie suszenia włosów na preferowanym poziomie ciepła bez konieczności dostosowywania ustawień za każdym razem, gdy używasz suszarki.

Funkcja pamięci temperatury została zaprojektowana w celu poprawy zdrowia włosów, ponieważ zachęca do używania stylizatora powietrza stale z tą samą temperaturą i w zależności od indywidualnych wymagań. Funkcja ta nie tylko poprawia zdrowie włosów, ale także zapewnia spójne rezultaty. Ta spójność jest szczególnie korzystna dla użytkowników, którzy mają określone procedury pielęgnacji włosów, takie jak osoby z cienkimi, zniszczonymi lub farbowanymi włosami, które wymagają precyzyjnego zarządzania ciepłem, aby uniknąć przesuszenia lub uszkodzenia termicznego. Konsekwentne stosowanie odpowiedniego ustawienia temperatury może również zmniejszyć ryzyko uszkodzeń spo-

wodowanych wysoką temperaturą, puszenia się włosów i rozdwajania końcówek. W przypadku osób o delikatnych lub zniszczonych włosach funkcja ta pomaga w utrzymaniu optymalnego poziomu ciepła, zachowując naturalne nawilżenie i połysk włosów.

Krótko mówiąc, funkcja pamięci temperatury w suszarce do włosów zapewnia dostosowane, wydajne i spójne suszenie, zwiększając zarówno wygodę, jak i zdrowie włosów. Jest to idealne rozwiązanie dla osób, które chcą uprościć swoją rutynową pielęgnację włosów, zapewniając jednocześnie optymalne rezultaty za każdym razem.

Ta suszarka do włosów wykorzystuje technologię jonową. Technologia ta pomaga suszyć włosy szybciej niż zwykła suszarka do włosów, a nawet w niższej temperaturze.

Ta technologia jonowa pomaga:

- Odżywia włosy dzięki procesowi jonizacji, w którym suszarka emituje wiele jonów ujemnych i rozbija wodę, aby uzyskać większe pokrycie w krótszym czasie bez uszkodzeń.
- Wzmacnia i upiększa włosy od wewnątrz.
- Zdrowe, lśniące i bardziej podatne na układanie włosy
- Jony ładunku dostarczane z ciepłym powietrzem rozbijają cząsteczki wody, które są następnie łatwo wchłaniane przez włosy.

TECHNOLOGIA COANDA

Na czym polega technologia Coanda:

Technologia Coanda to zaawansowana technika przepływu powietrza stosowana w narzędziach do stylizacji włosów, w szczególności w suszarkach i stylizatorach, w celu zapewnienia gładszych, bardziej kontrolowanych rezultatów stylizacji włosów. Technologia ta działa w oparciu o “efekt Coandy”, zjawisko, które opisuje, w jaki sposób strumień płynu (takiego jak powietrze) ma tendencję do pozostawania przyczepionym do pobliskiej zakrzywionej powierzchni, skutecznie pozwalając mu “owinąć się” wokół powierzchni.

Jak działa technologia Coanda?

W narzędziach do stylizacji włosów technologia Coanda wykorzystuje strumienie powietrza o dużej prędkości do przyciągania i owijania włosów wokół korpusu lub nasadek narzędzia bez użycia ekstremalnej temperatury. Gdy powietrze przepływa z dużą prędkością przez zakrzywioną powierzchnię, tworzy różnicę ciśnień, która przyciąga otaczające powietrze (i pobliskie włosy) do powierzchni. Ten delikatny efekt ssania pozwala włosom naturalnie podążać ścieżką przepływu powietrza, owijając się wokół korpusu narzędzia lub nasadek w kontrolowany i precyzyjny sposób.

Główne zalety technologii Coanda:

Redukcja uszkodzeń spowodowanych wysoką temperaturą: Jedną z najważniejszych zalet technologii Coanda jest możliwość stylizacji włosów bez użycia wysokiej temperatury. Pomaga to zachować naturalne nawilżenie i zdrowie włosów. Zmniejsza również ryzyko uszkodzeń, złamań i rozdwajania końcówek spowodowanych przez tradycyjne narzędzia do stylizacji na gorąco.

Stylizacja bez wysiłku: Efekt Coanda sprawia, że stylizacja włosów jest łatwiejsza i bardziej intuicyjna. Delikatny strumień powietrza automatycznie przyciąga i owija włosy wokół nasadki lub nasadki do stylizacji, eliminując potrzebę ręcznego owijania lub skręcania. Zmniejsza to czas i wysiłek wymagany do stylizacji i ułatwia użytkownikom osiągnięcie profesjonalnych rezultatów w domu.

Zwiększony połysk i gładkość: Delikatny przepływ powietrza generowany przez technologię Coanda pomaga wygładzić łuskę włosa, zmniejszając puszenie się włosów i zwiększając połysk. Skutkuje to gładszym, bardziej dopracowanym wykończeniem w porównaniu z tradycyjnymi metodami stylizacji.

Większe bezpieczeństwo: Ponieważ technologia wykorzystuje powietrze zamiast ekstremalnego ciepła, ryzyko poparzenia lub przypadkowego kontaktu z gorącymi powierzchniami jest znacznie niższe. Sprawia to, że narzędzia Coanda Technology są bezpieczniejsze w użyciu, szczególnie dla początkujących użytkowników stylizacji włosów.

SYSTEM BLOKOWANIA AKCESORIÓW

System wykrywania blokady akcesoriów to funkcja bezpieczeństwa w narzędziach do stylizacji włosów, która zapewnia bezpieczne zablokowanie akcesoriów przed uruchomieniem urządzenia. System ten wykrywa, czy akcesorium, takie jak wałek lub szczotka, jest prawidłowo zamocowane i uniemożliwia działanie narzędzia, jeśli nie jest ono prawidłowo zablokowane. Funkcja ta zwiększa bezpie-

czeństwo, zapobiegając przypadkowemu odłączeniu akcesoriów podczas użytkowania i zapewniając bezpieczną, niezawodną stylizację.

SYSTEM HIPERSONICZNY

System Hypersonic w narzędziach do stylizacji włosów odnosi się do zaawansowanego mechanizmu przepływu powietrza, który wykorzystuje niezwykle szybkie powietrze do szybszej i wydajniejszej stylizacji włosów. System ten generuje silny, ale kontrolowany przepływ powietrza, który szybko suszy i stylizuje włosy, skracając całkowity czas stylizacji, jednocześnie minimalizując ekspozycję na ciepło. Wysoka prędkość powietrza pomaga również tworzyć gładkie, pozbawione puszenia się wykończenia oraz zwiększa objętość i połysk włosów. System Hypersonic został zaprojektowany, aby zapewnić profesjonalne rezultaty przy mniejszym wysiłku, dzięki czemu jest idealny dla użytkowników poszukujących szybkiej i skutecznej stylizacji.

Silnik BLDC:

Silnik BLDC (bezszczotkowy silnik prądu stałego) to zaawansowany typ silnika elektrycznego stosowany w wielu nowoczesnych narzędziach do stylizacji włosów. W przeciwieństwie do tradycyjnych silników, które wykorzystują szczotki do przesyłania prądu elektrycznego, silnik BLDC wykorzystuje komutację elektroniczną, co skutkuje mniejszym tarciem i zużyciem. Technologia ta zapewnia szereg korzyści, w tym dłuższą żywotność silnika, niższy poziom hałasu i wyższą wydajność.

W narzędziach do stylizacji włosów silnik BLDC zapewnia stały i silny przepływ powietrza z precyzyjną kontrolą prędkości, zapewniając szybkie suszenie i skuteczną stylizację. Jego lekka konstrukcja sprawia, że suszarki do włosów i inne urządzenia do stylizacji są łatwiejsze w obsłudze, a jego efektywność energetyczna przyczynia się do niższego zużycia energii i wydłużenia żywotności narzędzia.

8. CZYSZCZENIE I KONSERWACJA

Urządzenie praktycznie nie wymaga konserwacji.

Nie jest wymagane smarowanie.

Wszystkie otwory wentylacyjne powinny być czyste i wolne od kurzu, brudu i lakieru do włosów.

Jeśli przewód ulegnie skręceniu, należy go rozkręcić przed użyciem.

INSTRUKCJE CZYSZCZENIA

Jeśli czyszczenie okaże się konieczne, należy odłączyć urządzenie od źródła zasilania i przetrzeć obudowę wilgotną szmatką. kurz i kłaczki można usunąć z otworów wlotu powietrza za pomocą małej szczoteczki.

OSTRZEŻENIE: jeśli wystąpi jakakolwiek usterka, nie próbuj jej naprawiać. To urządzenie nie posiada części, które mogą być naprawiane przez użytkownika.

UWAGA: NIGDY nie należy owijać przewodu zasilającego wokół urządzenia. Jakiekolwiek ciągnięcie, skręcanie, poważne zaginanie lub wyginanie może uszkodzić przewód, zwłaszcza w miejscu wejścia do urządzenia, co może spowodować przerwanie przewodu i zwarcie elektryczne lub inną awarię.

Regularnie sprawdzaj przewód, **NIE** używaj urządzenia ze skręconym, wygiętym lub w inny sposób uszkodzonym przewodem lub jeśli urządzenie odbiera zasilanie nieregularnie.

CZYSZCZENIE FILTRA: Ważne jest regularne czyszczenie filtra:

Aby wyczyścić filtr, należy pociągnąć klatkę filtra w dół.

Użyj suchej szmatki, aby delikatnie usunąć kurz z siatki filtra, aż wszystkie zanieczyszczenia zostaną usunięte.

Do czyszczenia siatki filtra nie należy używać wody ani środków chemicznych o właściwościach ściernych.

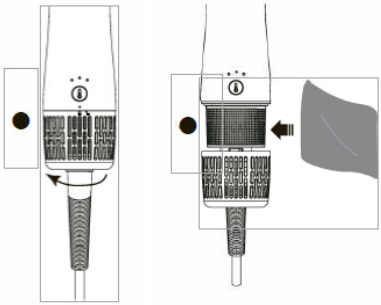

PRZECHOWYWANIE

Nieużywane urządzenie należy odłączyć od zasilania.

Pozostawić urządzenie do ostygnięcia i przechowywać poza zasięgiem dzieci w bezpiecznym, suchym miejscu.

Nigdy nie owijaj przewodu wokół urządzenia, ponieważ spowoduje to jego przedwczesne zużycie i przerwanie.

Ostrożnie obchodź się z przewodem, aby wydłużyć jego żywotność i unikaj szarpania, skręcania lub naprężania, szczególnie przy połączeniach wtykowych.

Przed przechowywaniem urządzenie należy odłączyć i pozostawić do ostygnięcia.

NIE NALEŻY naciągać ani naprężać punktu wejścia przewodu do urządzenia.

Podczas przechowywania przewód powinien pozostać luźny, bez ciasnych zagięć lub fałd, a urządzenie powinno być umieszczone w bezpiecznym, suchym miejscu poza zasięgiem dzieci.

Automatyczny system odcięcia bezpieczeństwa

Ta suszarka do włosów ma wbudowany automatyczny system bezpieczeństwa. W przypadku przegrzania urządzenia system ten pomaga je wyłączyć i zapobiec uszkodzeniu urządzenia oraz obrażeniom ciała użytkownika. Gdy urządzenie wyłączy się automatycznie, należy odłączyć je od gniazdka elektrycznego i pozostawić do ostygnięcia, a po ostygnięciu można ponownie z niego korzystać.

1. IMPORTANT:

- **Citiți întotdeauna cu atenție manualul de instrucțiuni înainte de utilizare.**
- **Acest manual poate fi descărcat de pe pagina noastră de internet www.sogo.es**
- **Păstrați aceste instrucțiuni pentru referințe viitoare.**

2. Instrucțiuni de siguranță pentru utilizator

Precauții generale în timpul utilizării echipamentului electric

- Nu utilizați aparatul în alte scopuri decât cele descrise în acest manual.
- Nu utilizați sau depozitați aparatul în aer liber.
- Așezați întotdeauna aparatul pe o suprafață plană și uniformă.
- Unitatea trebuie să fie utilizată numai în scopurile prevăzute. Nu se acceptă nicio răspundere pentru daunele rezultate din utilizarea necorespunzătoare sau manipularea greșită. Utilizarea necorespunzătoare sau manipularea necorespunzătoare pot cauza probleme în aparat și pot provoca vătămări utilizatorului.
- Acest aparat este destinat utilizării în aplicații casnice și similare.
- Înainte de a conecta aparatul, asigurați-vă că tensiunea indicată pe plăcuța de identificare coincide cu tensiunea rețelei.
- Scoateți întotdeauna ștecherul din priză atunci când aparatul nu este utilizat. Nu lăsați aparatul nesupravegheat atunci când este pornit.
- Este necesară o supraveghere atentă atunci când orice aparat este utilizat de către sau în apropierea copiilor.
- Înainte de curățarea sau depozitarea aparatului, scoateți întotdeauna aparatul din priză și lăsați-l să se răcească.
- Dispozitivul nu este deconectat complet de la sursa de alimentare, chiar și după ce a fost oprit. Pentru a-l deconecta complet, deconectați-l de la priza de rețea.

Restricții de utilizare pentru evitarea vătămărilor corporale

- Nu amplasați și nu folosiți acest aparat în apropierea surselor de apă.
- Nu așezați și nu folosiți aparatul și cablul său de alimentare pe sau lângă suprafețe fierbinți (de exemplu, plăci de aragaz) sau flăcări deschise.
- Nu lăsați cablul de alimentare agățat de margini ascuțite și țineți-l departe de obiecte fierbinți și flăcări. Nu înfășurați cablul în jurul aparatului și nu îl îndoiți.
- Nu utilizați niciodată accesorii care nu sunt recomandate de producător.
- Utilizarea accesoriilor care nu sunt recomandate sau vândute de

producătorul aparatului poate duce la incendii, șocuri electrice sau vătămări corporale.

- Atunci când doriți să scoateți ștecherul din contactul de perete, vă rugăm să faceți acest lucru la ștecherul în sine și nu trăgând de cablu sau de aparatul în sine.
- Pentru a evita șocurile electrice, asigurați-vă că mâinile sunt uscate înainte de conectare sau deconectare.
- Nu utilizați dispozitivul cu mâinile ude, pe podele umede sau când atmosfera este umedă, există riscul de șoc electric.
- Nu scufundați niciodată aparatul sau mufa în apă sau în orice alt lichid. În cazul în care aparatul cade în apă, deconectați-l imediat de la rețeaua de alimentare și duceți-l la un agent de service autorizat pentru reparații înainte de reutilizare.
- Nu utilizați aparatul dacă acesta a căzut pe podea, dacă există semne vizibile de deteriorare sau dacă are o scurgere.
- Nu utilizați aparatul dacă cablul sau fișa sunt deteriorate. În cazul în care cablul este deteriorat, acesta
- trebuie înlocuite numai de către producător, de către agentul său de service sau de către persoane calificate în mod similar în
- pentru a evita pericolul.
- În caz de funcționare defectuoasă a aparatului sau dacă acesta a fost deteriorat în orice mod, returnați aparatul
- la cea mai apropiată unitate de service autorizată pentru examinare, reparare sau reglare.

⚠ Restricții de utilizare în cazul utilizării cu copii și bătrâni

- Copiii trebuie supravegheați pentru a se asigura că nu se joacă cu aparatul.
- Păstrați aparatul și cablul său la îndemâna copiilor mai mici de 8 ani.
- Copiii nu trebuie să se joace cu aparatul.
- Curățarea și întreținerea utilizatorului nu trebuie efectuate de copii fără supraveghere.
- Nu permiteți copiilor să utilizeze aparatul.
- Aparatul nu trebuie utilizat de persoane (inclusiv copii) cu capacități fizice, senzoriale sau mentale reduse sau cu lipsă de experiență și cunoștințe, cu excepția cazului în care acestea au fost supravegheate sau instruite.

⚠ Instrucțiuni de urmat la utilizarea aparatului

- Acest aparat funcționează la temperaturi ridicate, prin urmare, în timpul utilizării, țineți-l întotdeauna de mâner și aveți mare grijă.
- Nu utilizați aparatul în baie, duș, saună etc.
- Nu utilizați niciodată fixativ pentru păr cu uscătorul pe ionizare.
- Țineți obiectele mici sau mini particulele departe de uscător, pentru a evita să fie aspirate prin grila de protecție.
- Nu lăsați dispozitivul expus la intemperii (ploaie, soare, îngheț...)
- Nu utilizați în timpul îmbăierii.
- Nu așezați sau depozitați aparatul într-un loc în care acesta poate cădea sau poate fi tras într-o cadă sau chiuvetă.
- Nu introduceți sau nu lăsați să cadă în apă sau în alt lichid.
- Dacă un aparat cade în apă, “scoateți-l din priză” imediat. Nu băgați mâna în apă.
- Nu blocați niciodată orificiile de aer ale aparatului și nu îl așezați pe o suprafață moale, cum ar fi un pat sau o canapea, unde orificiile de aer pot fi blocate. Păstrați deschiderile de aer libere de scame, păr și altele asemenea.
- Nu utilizați niciodată în timpul somnului.
- Nu lăsați niciodată să cadă sau să introduceți obiecte în orificii sau în furtunuri.
- Nu utilizați în aer liber și nu operați acolo unde se utilizează produse în aerosol (spray) sau unde se administrează oxigen.
- Nu îndreptați aerul fierbinte spre ochi sau alte zone sensibile la căldură
- Accesoriile pot fi fierbinți în timpul utilizării. Lăsați-le să se răcească înainte de manipulare.
- Nu așezați aparatul pe nicio suprafață în timp ce acesta funcționează.
- În timpul utilizării aparatului, țineți-vă părul departe de prizele de aer.
- Acest aparat de coafat, dacă poate fi montat pe perete, ar trebui să fie montat departe și la îndemâna persoanelor care fac baie sau se spală.
- Atunci când acest aparat este utilizat într-o baie, scoateți-l din priză după utilizare, deoarece apropierea apei prezintă un pericol chiar și atunci când uscătorul de păr este oprit: Pentru o protecție suplimentară, se recomandă instalarea unui dispozitiv de curent rezidual (RCD) cu un curent de funcționare rezidual nominal care să nu depășească 30mA în circuitul electric care alimentează baia. Cereți sfatul instalatorului dumneavoastră.

- Nu utilizați aparatul pentru a coafa peruci, extensii de păr, păr fals etc.

- ⚠**Pericol! Risc de electrocutare!** Asigurați-vă că în aparat nu sunt introduse obiecte precum agrafe sau ace de păr. Acestea pot provoca un scurtcircuit.
- ⚠**AVERTISMENT:** Nu utilizați acest aparat în apropierea apei. Nu utilizați acest aparat lângă căzi de baie, dușuri, bazine sau alte vase care conțin apă.

⚠CITIȚI TOATE INSTRUCȚIUNILE ÎNAINTE DE UTILIZARE ⚠

PĂSTRAȚI DEPARTE DE APĂ

CURĂȚARE ȘI ÎNTREȚINERE: Vă rugăm să consultați secțiunea de curățare și întreținere pentru detalii privind modul de curățare a aparatului.

3. SPECIFICATII TEHNICE

TENSIUNE	FRECVENTA	PUTERE
AC220-240V	50-60Hz	1400W

Acest produs este în conformitate cu Regulamentul UE 2023/826 în temeiul Directivei 2009/125/CE privind cerințele de proiectare ecologică.
Consum de energie în modul oprit: <0.5 W
Consum de energie în modul standby: 0.0 W
Timpul după care produsul intră în modul oprit: 0 min.

4. DESCRIERE PIESE:

1. Filtru
2. Buton de control al temperaturii
3. Buton de alimentare cu 2 viteze
4. Buton de fotografiere rece
5. Inel de blocare a capului
6. Cap de uscător de păr (duză concentratoare)
7. Cap de perie rotund de 32 mm
8. 32mm Cilindru pentru ondulator cu mâna dreaptă
9. 32mm Stânga baril ondulator mână
10. Perie de păr ovală
11. Perie ovală de 60 mm

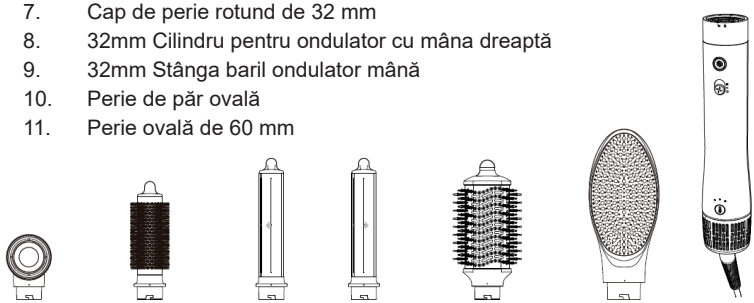

5. ASAMBLAREA ȘI DEZASAMBLAREA ATAȘAMENTULUI

Asamblați: Potriviți marcajul triunghiului și marcajul de blocare / deschidere. Introduceți atașamentul în unitatea principală pe verticală. Prin rotirea accesoriului în sens invers acelor de ceasornic, fixați accesoriul cu partea inferioară a unității.

Dezasamblare: Prin rotirea atașamentului în sensul acelor de ceasornic, ca în imaginea de mai jos, atașamentul va fi deblocat din partea inferioară a motorului și apoi putem scoate atașamentul direct din unitatea principală.

În acest fel, putem îndepărta atașamentul de la partea motorului și îl putem folosi pe cel corespunzător.

Mai jos puteți găsi câteva exemple de atașare și detașare a accesoriilor.

Notă: unele dintre accesoriile furnizate se pot încălzi după utilizare. Aveți grijă să răciți atașamentul înainte de a-l schimba sau, în unele cazuri, trebuie să îl țineți și să îl scoateți prin partea cu vârful, conform imaginii de mai jos.

Notă: Unele accesorii, cum ar fi periile și ondulatoarele, trebuie curățate în mod regulat. Verificați regulat și îndepărtați firele de păr încâlcite.

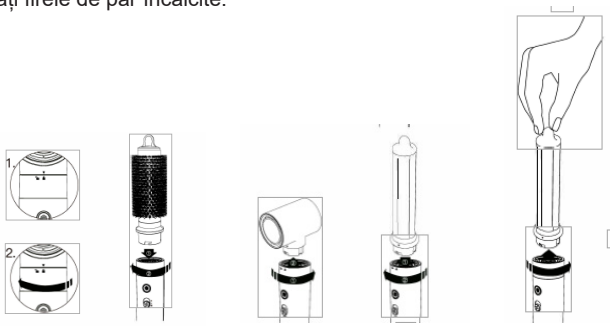

6. INSTRUCȚIUNI DE UTILIZARE

1. Conectați întrerupătorul la priza de perete.

2. Pentru a porni aparatul, apăsați butonul de pornire în sus și aparatul va începe să funcționeze cu viteza „I” cu temperatura minimă implicită. Acest aparat funcționează cu 2 viteze diferite.

I: viteză redusă

II: Viteză mare

Cu ajutorul butonului de pornire, putem selecta viteza în funcție de cerințele noastre. Pentru a porni și a selecta viteza, trebuie să apăsați în sus butonul de pornire.

Acest aparat are 3 setări diferite de căldură care pot fi modificate cu ajutorul butonului de control al temperaturii. Aceste setări diferite de temperatură au fost indicate de 3 indicatori luminoși LED de culori diferite.

A. Indicatorul luminos LED albastru indică faptul că unitatea funcționează la temperatură scăzută.

B. LED portocaliu Indicatorul luminos indică faptul că unitatea funcționează pe Med. Temperatură medie

C. Indicatorul luminos roșu LDE indică faptul că unitatea funcționează la temperatură ridicată.

Butonul de împușcare a aerului rece:

Acest model de aparat de coafat a fost prevăzut cu un buton de aer rece, după cum sugerează și numele său, care eliberează aer rece în loc de aer cald. Este unul dintre instrumentele obligatorii pentru coafarea părului, iar această funcție ajută la răcirea rapidă a firelor de păr și la menținerea stilului pentru o perioadă lungă de timp.

- În timp ce uscătorul de păr funcționează, prin apăsarea acestui buton, aerul fierbinte se răcește.

- Odată ce butonul este eliberat, aparatul revine la un flux de aer cald cu temperatura și viteza selectate.

Notă: Acest aparat utilizează un abur concentrat de aer cald pentru a vă usca părul. Deși utilizează o putere mai mică decât în comparație cu majoritatea celorlalte uscătoare de păr, este posibil să observați că incinta din jurul capului periei poate deveni foarte fierbinte.

Vă rugăm să vă asigurați că acest lucru este în concordanță cu funcționarea normală a aparatului. Aveți grijă când manevrați aparatul în apropierea capului periei.

Observații importante în timpul utilizării Stylerului pentru păr

1.Uscați părul ud cu ajutorul prosopului și îndepărtați excesul de apă.

Notă: Puteți utiliza atașamentul uscător de păr pentru a usca părul înainte de a le styler.

2.Conectați aparatul la o priză electrică și reglați comutatorul la setarea dorită.

Utilizați setarea medie pe părul fin și subțire și setările înalte pe părul gros și grosier.

Utilizați setarea joasă pentru a bloca stilul.

Pentru cele mai bune rezultate, separați părul în secțiuni ușor de manevrat și uscați-le individual.

3.Așezați peria de păr one step aproape de rădăcină și glisați în jos spre vârfuri. Periile cu perne moi vor ajuta la descurcarea și netezirea chiar și a zonelor greu accesibile de pe ceafă.

4.Repetați pe secțiunile rămase până când părul dvs. se usucă și devine moale și mătăsos.

5.Opriți aparatul atunci când se termină stilul. lăsați aparatul să se răcească complet înainte de a-l depozita.

7. PRINCIPALELE CARACTERISTICI ALE ACESTUI MODEL DE APARAT DE COAFAT

FUNCȚIA DE MEMORARE A TEMPERATURII:

Funcția de memorare a temperaturii dintr-un uscător de păr este o caracteristică inovatoare concepută pentru a spori confortul utilizatorului și pentru a oferi rezultate de coafare constante. Această funcție memorează automat ultima setare de temperatură utilizată, permițându-vă să reluați rapid uscarea părului la nivelul de căldură preferat, fără a fi nevoie să ajustați setările de fiecare dată când utilizați uscătorul.

Funcția de memorare a temperaturii este concepută pentru a vă îmbunătăți sănătatea firelor de păr, deoarece încurajează utilizarea în mod constant a aparatului de coafat cu aer la aceeași temperatură și în funcție de cerințele individuale. Această funcție nu numai că vă îmbunătățește sănătatea, dar vă oferă și rezultate consecvente. Această consecvență este benefică în special pentru utilizatorii care au rutine specifice de îngrijire a părului, cum ar fi cei cu păr fin, deteriorat sau vopsit, care necesită o gestionare precisă a căldurii pentru a evita uscarea excesivă sau deteriorarea termică. De asemenea, utilizarea consecventă a setării corecte a temperaturii poate reduce riscul de deteriorare prin căldură, frizz și vârfuri despicate. Pentru cei cu păr delicat sau deteriorat, această funcție ajută la menținerea

nivelului optim de căldură, păstrând hidratarea și strălucirea naturală a părului.

Pe scurt, funcția de memorare a temperaturii dintr-un uscător de păr oferă o experiență de uscare personalizată, eficientă și constantă, îmbunătățind atât confortul, cât și sănătatea părului. Este ideal pentru persoanele care doresc să își simplifice rutina de îngrijire a părului, asigurând în același timp rezultate optime de fiecare dată.

TEHNOLOGIA FUNCȚIEI IONICE

Acest uscător de păr funcționează cu tehnologie ionică. Această tehnologie vă ajută să vă uscați părul mai repede decât funcționează un uscător de păr normal și chiar la o temperatură mai scăzută.

Această tehnologie ionică vă ajută să:

- Hrăniți părul prin procesul de ionizare, în care uscătorul de păr emite mai mulți ioni negativi și rupe apa pentru a obține mai multă acoperire în mai puțin timp, fără daune.

- Fortifică și înfrumusețează părul din interior spre exterior

- Păr sănătos, strălucitor și mai ușor de gestionat

- Ionii de sarcină furnizați cu aer cald descompun moleculele de apă, care sunt apoi absorbite cu ușurință de păr.

TEHNOLOGIE COANDA

Ce constă tehnologia Coanda:

Tehnologia Coanda este o tehnică avansată de curgere a aerului utilizată în instrumentele de coafare, în special uscătoare de păr și stilizatoare, pentru a oferi rezultate mai netede și mai controlate în coafarea părului. Această tehnologie funcționează cu „efectul Coanda”, un fenomen care descrie modul în care un jet de fluid (cum ar fi aerul) tinde să rămână atașat de o suprafață curbată din apropiere, permițându-i efectiv să se „înfășoare” în jurul suprafeței.

Cum funcționează tehnologia Coanda:

În uneltele de coafat, tehnologia Coanda utilizează jeturi de aer de mare viteză pentru a atrage și a înfășura părul în jurul cilindrului sau al accesoriilor uneltei fără a utiliza căldură extremă. Atunci când aerul curge la o viteză mare pe o suprafață curbată, se creează o diferență de presiune care atrage aerul din jur (și părul din apropiere) spre suprafață. Acest efect de aspirație ușoară permite părului să urmeze în mod natural calea fluxului de aer, înfășurându-se în jurul cilindrului sau al accesoriilor uneltei într-un mod controlat și precis.

Principalele beneficii ale tehnologiei Coanda:

Reducerea daunelor cauzate de căldură: Unul dintre cele mai importante avantaje ale tehnologiei Coanda este capacitatea sa de a coafa părul fără a apela la căldură extremă. Acest lucru ajută la menținerea umidității naturale și a sănătății părului. De asemenea, reduce riscul de deteriorare, rupere și vârfuri despicate cauzate de instrumentele tradiționale de styling la cald.

Styling fără efort: Efectul Coanda face coafarea părului mai ușoară și mai intuitivă. Fluxul ușor de aer atrage și înfășoară automat părul în jurul cilindrului de coafare sau al accesoriului, eliminând nevoia de înfășurare sau răsucire manuală. Acest lucru reduce timpul și efortul necesare pentru coafare și face mai ușor pentru utilizatori să obțină rezultate profesionale acasă.

Strălucire și netezime îmbunătățite: Fluxul ușor de aer generat de tehnologia Coanda ajută la netezirea cuticulei părului, reducând încrețirea și sporind strălucirea. Acest lucru duce la un finisaj mai elegant și mai lustruit în comparație cu metodele tradiționale de styling.

Siguranță îmbunătățită: Deoarece tehnologia utilizează aer în loc de căldură extremă, riscul de arsuri sau de contact accidental cu suprafețe fierbinți este semnificativ mai mic. Acest lucru face ca instrumentele Coanda Technology să fie mai sigure de utilizat, în special pentru acei utilizatori începători ai produselor de coafat.

ACCESORII SISTEM DE BLOCARE

Sistemul de detectare a blocării accesoriilor este o caracteristică de siguranță a uneltelor de coafat care asigură că accesoriile sunt bine blocate în poziție înainte ca dispozitivul să poată fi activat. Acest sistem detectează dacă un accesoriu, cum ar fi un cilindru sau o perie, este atașat corect și împiedică funcționarea uneltei dacă nu este blocat corespunzător. Această caracteristică sporește siguranța

prin prevenirea detașării accidentale a accesoriilor în timpul utilizării și asigură o experiență de styling sigură și fiabilă.

SISTEM HIPERSONIC

Sistemul Hypersonic din instrumentele de coafat se referă la un mecanism avansat de flux de aer care utilizează aer de viteză extrem de mare pentru a coafa părul mai rapid și mai eficient. Acest sistem generează un flux de aer puternic, dar controlat, care usucă și coafează rapid părul, reducând timpul total de coafare și minimizând expunerea la căldură. Aerul de mare viteză ajută, de asemenea, la crearea unor finisaje netede, fără frizz și sporește volumul și strălucirea. Sistemul Hypersonic este conceput pentru a oferi rezultate profesionale cu mai puțin efort, făcându-l ideal pentru utilizatorii care caută un styling rapid și eficient.

Motor BLDC:

Un motor BLDC (motor continuu fără perii) este un tip avansat de motor electric utilizat în multe instrumente moderne de coafat. Spre deosebire de motoarele tradiționale care utilizează perii pentru a transfera curentul electric, un motor BLDC utilizează comutația electronică, ceea ce duce la mai puțină frecare și uzură. Această tehnologie oferă mai multe beneficii, inclusiv o durată de viață mai lungă a motorului, zgomot redus și eficiență mai mare.

În instrumentele de coafat, un motor BLDC asigură un flux de aer consistent și puternic cu un control precis al vitezei, asigurând uscarea rapidă și coafarea eficientă. Designul său ușor face, de asemenea, uscătoarele de păr și alte dispozitive de styling mai ușor de manevrat, în timp ce eficiența sa energetică contribuie la reducerea consumului de energie și la prelungirea duratei de viață a instrumentelor.

8. CURĂȚAREA ȘI ÎNTREȚINEREA

Aparatul dvs. practic nu necesită întreținere.

Nu este necesară lubrifierea.

Păstrați toate gurile de aerisire și deschiderile curate și lipsite de praf, murdărie și fixativ.

Dacă cablul se răsucește, deșurubați-l înainte de utilizare.

INSTRUCȚIUNI DE CURĂȚARE

Dacă este necesară curățarea, deconectați aparatul de la sursa de alimentare și ștergeți exteriorul cu o cârpă umedă. praful și scamele pot fi îndepărtate din orificiile de admisie a aerului cu o perie mică.

AVERTISMENT: dacă apare vreo defecțiune, nu încercați să o reparați. Acest aparat nu are piese care pot fi reparate de utilizator.

NOTĂ: Nu înfășurați NICIODATĂ cablul de alimentare în jurul aparatului. Orice tragere, răsucire, pliere sau îndoire severă poate deteriora cablul, în special la punctul de intrare în aparat, ceea ce poate rupe cablul și poate provoca un scurtcircuit electric sau o altă defecțiune.

Inspectați periodic cablul, **NU** utilizați un aparat cu un cablu răsucit, îndoit sau deteriorat în alt mod, sau dacă aparatul primește energie în mod neregulat.

Curățarea filtrului: Este important să curățați filtrul în mod regulat:

Pentru a curăța filtrul, trageți în jos cușca filtrului.

Utilizați o cârpă uscată pentru a curăța ușor praful de pe ochiurile filtrului până când toate resturile au fost îndepărtate.

Nu utilizați apă sau substanțe chimice abrazive pentru a curăța ochiurile filtrului.

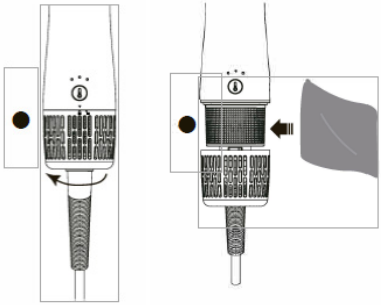

DEPOZITARE

Scoateți aparatul din priză atunci când nu îl utilizați.

Lăsați aparatul să se răcească și depozitați-l într-un loc sigur și uscat, departe de îndemâna copiilor.

Nu înfășurați niciodată cablul în jurul aparatului, deoarece acest lucru va cauza uzura prematură și ruperea cablului.

Manipulați cablul cu atenție pentru o durată de viață mai lungă și evitați smucirea, răsucirea sau tensionarea, în special la conexiunile fișei.

Aparatul trebuie să fie deconectat și lăsat să se răcească înainte de depozitare.

NU aplicați stres sau tensiune la punctul de intrare a cablului în unitate.

În timpul depozitării, cablul trebuie să rămână liber, fără îndoituri sau pliuri strânse, iar aparatul trebuie plasat într-un loc sigur și uscat, la îndemâna copiilor.

Sistem automat de oprire de siguranță

Acest uscător de păr are încorporat un sistem automat de oprire de siguranță. În caz de supraîncălzire a aparatului, acest sistem ajută la oprirea acestuia și previne deteriorarea aparatului și orice vătămare personală a utilizatorului. Odată ce aparatul se oprește automat, scoateți-l din priză și lăsați-l să se răcească, iar după ce se răcește îl puteți utiliza din nou.

1. ⓘ ВАЖЛИВО:

- **Завжди уважно читайте інструкцію з експлуатації перед використанням.**
- **Цю інструкцію можна завантажити з нашої веб-сторінки www.sogo.es**
- **Зберігайте цю інструкцію для подальшого використання.**

2. Інструкції з техніки безпеки для користувача

⚠ Загальні запобіжні заходи під час використання електрообладнання

- Не використовуйте прилад для будь-яких інших цілей, окрім описаних у цьому посібнику.
- Не використовуйте і не зберігайте прилад на відкритому повітрі.
- Завжди встановлюйте прилад на рівну та плоску поверхню.
- Пристрій повинен використовуватися тільки за призначенням. Виробник не несе відповідальності за пошкодження, що виникли внаслідок неналежного використання або неправильного поводження. Неправильне використання або неналежне поводження може спричинити проблеми в роботі приладу та призвести до травмування користувача.
- Цей прилад призначений для використання в домашньому господарстві та інших подібних сферах.
- Перш ніж вмикати прилад у мережу, переконайтеся, що напруга, зазначена на заводській табличці, відповідає напрузі мережі.
- Завжди виймайте вилку з розетки, коли прилад не використовується. Не залишайте увімкнений прилад без нагляду.
- Необхідний ретельний нагляд, коли будь-який прилад використовується дітьми або поруч з ними.
- Перед чищенням або зберіганням приладу завжди відключайте його від мережі та дайте йому охолонути.
- Пристрій не повністю відключається від джерела живлення, навіть після того, як його вимкнено. Щоб повністю відключити його, витягніть вилку з розетки.

⚠ Обмеження щодо використання для уникнення травм

- Не розміщуйте та не використовуйте цей прилад поблизу джерел води.
- Не ставте і не використовуйте прилад та його шнур живлення на гарячих поверхнях (наприклад, плитах) або поблизу них, а також біля відкритого вогню.

- Не залишайте шнур живлення звисати з гострих країв і тримайте подалі від гарячих предметів і полум'я. Не намотуйте шнур навколо приладу і не згинайте його.
- Ніколи не використовуйте аксесуари, не рекомендовані виробником.
- Використання аксесуарів, не рекомендованих або не проданих виробником приладу, може призвести до пожежі, ураження електричним струмом або травмування людей.
- Якщо ви хочете від'єднати вилку від розетки, будь ласка, робіть це за саму вилку, а не тягніть за кабель або сам прилад.
- Щоб уникнути ураження електричним струмом, переконайтеся, що ваші руки сухі, перш ніж вмикати або вимикати вилку з розетки.
- Не використовуйте пристрій мокрими руками, на вологій підлозі або в умовах підвищеної вологості - існує ризик ураження електричним струмом.
- Ніколи не занурюйте прилад або штепсельну вилку у воду або будь-яку іншу рідину. У разі падіння приладу у воду негайно відключіть його від мережі та віднесіть до авторизованого сервісного центру для ремонту перед повторним використанням.
- Не використовуйте прилад, якщо він впав на підлогу, має видимі ознаки пошкодження або протікає.
- Не використовуйте прилад, якщо кабель або вилка пошкоджені. У разі пошкодження шнура
- повинні замінюватися тільки виробником, його сервісним агентом або особами з аналогічною кваліфікацією в
- щоб уникнути небезпеки.
- У разі несправності приладу або якщо він був пошкоджений будь-яким чином, поверніть прилад
- до найближчого авторизованого сервісного центру для перевірки, ремонту або налаштування.

⚠ Обмеження щодо використання приладу дітьми та людьми похилого віку

- Діти повинні бути під наглядом, щоб не гратися з приладом.
- Зберігайте прилад і шнур живлення в недоступному для дітей молодше 8 років місці.
- Діти не повинні гратися з приладом.
- Очищення та обслуговування користувача не повинно проводитися дітьми без нагляду.
- Не дозволяйте дітям користуватися приладом.

- Прилад не призначений для використання особами (включаючи дітей) з обмеженими фізичними, сенсорними або розумовими здібностями, а також особами з недостатнім досвідом і знаннями, якщо вони не перебувають під наглядом або не пройшли відповідний інструктаж.

⚠ Інструкції, яких слід дотримуватися під час використання приладу

- Цей прилад працює при високій температурі, тому під час використання завжди тримайте його за ручку і будьте дуже обережні.
- Не використовуйте прилад у ванній кімнаті, душі, сауні тощо.
- Ніколи не використовуйте лак для волосся з іонізаційним феном.
- Тримайте дрібні предмети або міні-частинки подалі від сушарки, щоб запобігти їх всмоктуванню через захисну решітку.
- Не залишайте пристрій під впливом погодних умов (дощ, сонце, мороз...)
- Не використовувати під час купання.
- Не розміщуйте і не зберігайте прилад у місцях, де він може впасти або затягнутися у ванну чи раковину.
- Не кладіть і не кидайте у воду або іншу рідину.
- Якщо прилад впав у воду, негайно вимкніть його з мережі. Не тягніться до води.
- Ніколи не закривайте вентиляційні отвори приладу і не ставте його на м’яку поверхню, наприклад, на ліжко або диван, де вони можуть бути заблоковані. Не допускайте потрапляння в вентиляційні отвори ворсу, волосся тощо.
- Ніколи не використовуйте під час сну.
- Ніколи не кидайте і не вставляйте будь-які предмети в будь-який отвір або шланг.
- Не використовуйте на відкритому повітрі та не працюйте там, де використовуються аерозольні (розпилювальні) продукти або де вводиться кисень.
- Не спрямовуйте гаряче повітря на очі та інші термочутливі ділянки
- Насадки можуть бути гарячими під час використання. Дайте їм охолонути перед використанням.
- Не кладіть прилад на будь-яку поверхню під час роботи.
- Під час використання приладу тримайте волосся подалі від повітрозабірних отворів.
- Якщо стайлер для волосся можна встановити на стіні, то він

повинен бути встановлений подалі від людей, які приймають ванну або вмиваються, і бути недоступним для них.

- Якщо цей прилад використовується у ванній кімнаті, вимикайте його з розетки після використання, оскільки близькість води становить небезпеку, навіть коли фен вимкнений: Для додаткового захисту рекомендується встановити пристрій захисного відключення (ПЗВ) з номінальним залишковим струмом спрацьовування, що не перевищує 30 мА, в електромережі, яка живить ванну кімнату. Зверніться за порадою до спеціаліста з монтажу.
- Не використовуйте прилад для укладання перук, нарощеного волосся, накладного волосся тощо.

- ⚠**Небезпека! Небезпека ураження електричним струмом!** Переконайтеся, що в прилад не вставлено жодних предметів, таких як шпильки або шпильки для волосся. Вони можуть спричинити коротке замикання.
- ⚠**ПОПЕРЕДЖЕННЯ:** Не використовуйте цей прилад поблизу води. Не використовуйте цей прилад поблизу ванн, душових кабін, раковин або інших ємностей з водою.

⚠ПЕРЕД ВИКОРИСТАННЯМ ПРОЧИТАЙТЕ ВСІ ІНСТРУКЦІЇ ⚠

ТРИМАТИ ПОДАЛІ ВІД ВОДИ

ЧИСТКА ТА ТЕХНІЧНЕ ОБСЛУГОВУВАННЯ: Будь ласка, зверніться до розділу “Чистка та технічне обслуговування” для отримання детальної інформації про те, як чистити прилад.

3.ТЕХНІЧНІ ХАРАКТЕРИСТИКИ

НАПРУГА	ЧАСТОТА	ПОТУЖНІСТЬ
AC220-240V	50-60Hz	1400W

Цей виріб відповідає регламенту ЄС 2023/826 згідно з директивою 2009/125 ЄС про вимоги до екодизайну.
Енергоспоживання у вимкненому режимі: <0.5 W
Енергоспоживання в режимі очікування: 0.0 W
Час, через який виріб переходить у режим вимкнення: 0 min.

4. Опис деталей:

1. Фільтр
2. Кнопка регулювання температури
3. Кнопка живлення з 2 швидкостями
4. Кнопка „Крутий кадр
5. Фіксуюче кільце головки
6. Насадка для фена (насадка-концентратор)
7. Кругла головка 32 мм
8. 32 мм Права плойка для бігуді
9. 32 мм Ліва плойка для бігуді
10. Овальна щітка для волосся
11. Овальна щітка 60 мм

5. ЗБИРАННЯ ТА РОЗБИРАННЯ НАВІСНОГО ОБЛАДНАННЯ

Збираємо: Сумістіть трикутну позначку та позначку блокування/відкриття. Вставте насадку в основний блок вертикально. Обертаючи насадку проти годинникової стрілки, зафіксуйте її з нижньою частиною блоку.

Розберіть насадку: Обертаючи насадку за годинниковою стрілкою, як показано на малюнку нижче, насадка розблокується з нижньої частини двигуна, після чого ми можемо вийняти насадку безпосередньо з основного блоку.

Таким чином, ми можемо зняти кріплення з моторної частини і використати відповідне.

Нижче наведено кілька прикладів приєднання та від'єднання аксесуарів.

Примітка: деякі насадки можуть нагріватися після використання. Переконайтеся, що насадка охолола, перш ніж замінити її, або в деяких випадках потрібно тримати і знімати її за кінчик, як показано на малюнку нижче.

Примітка: Деякі насадки, такі як щітки та бігуді, потребують регулярного чищення. Регулярно перевіряйте і видаляйте заплутані волоски.

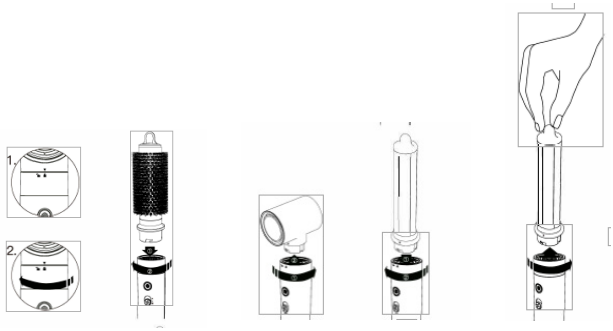

6. ІНСТРУКЦІЯ З ВИКОРИСТАННЯ

1. Підключіть вимикач до розетки.
2. Щоб увімкнути прилад, натисніть кнопку живлення вгору, і пристрій почне працювати на

швидкості „I” з мінімальною температурою за замовчуванням. Цей пристрій працює з 2 різними швидкостями.

I: низька швидкість

II: Висока швидкість

За допомогою кнопки живлення ми можемо вибрати швидкість відповідно до наших потреб. Для ввімкнення та вибору швидкості потрібно натиснути кнопку живлення вгору.

Цей прилад має 3 різні режими нагрівання, які можна змінювати за допомогою кнопки регулювання температури. Ці різні температурні режими позначені 3 різними кольоровими світлодіодними індикаторами.

A. Синій світлодіодний індикатор вказує на те, що пристрій працює на низькій температурі.

B. Помаранчевий світлодіодний індикатор вказує на те, що пристрій працює в режимі Med. Температура

C. Червоний індикатор LDE вказує на те, що пристрій працює на високій температурі.

Кнопка „Cool Air shot”:

Ця модель стайлера оснащена кнопкою подачі холодного повітря, яка, як випливає з назви, випускає прохолодне повітря замість гарячого. Це один з обов'язкових інструментів для укладання волосся, і ця функція допомагає швидко охолодити волосся і зберегти його укладку на довгий період часу.

- Під час роботи фена натисканням цієї кнопки гаряче повітря охолоджується.

- Після відпускання кнопки прилад повертається до потоку гарячого повітря з обраною температурою та швидкістю.

Примітка: Цей прилад використовує концентровану пару гарячого повітря для сушіння волосся. Хоча він використовує меншу потужність, ніж більшість інших фенів, ви можете помітити, що корпус навколо головки щітки може сильно нагріватися.

Будь ласка, переконайтеся, що це відповідає нормальній роботі приладу. Будьте обережні під час поводження з приладом поблизу насадки щітки.

Важливі поради щодо використання стайлера для волосся

1.Висушіть вологе волосся рушником і видаліть надлишки води.

Примітка: Ви можете використовувати насадку для фена, щоб висушити волосся перед тим, як укладати його стайлером.

2. підключіть прилад до електричної розетки та встановіть перемикач у потрібне положення.

Використовуйте середнє налаштування для тонкого і тонкого волосся, а високе - для товстого і грубого волосся.

Використовуйте низький рівень, щоб зафіксувати стиль.

Для досягнення найкращих результатів розділіть волосся на слухняні пасма і висушіть кожне окремо.

3. Помістіть одноступінчасту щітку для волосся близько до коренів і ковзайте вниз до кінчиків. М'яка щетина допоможе розплутати і розгладити навіть важкодоступні ділянки на потилиці.

4) Повторюйте на решті ділянок, поки волосся не висохне і не стане м'яким та шовковистим.

5. вимкніть прилад після завершення укладання. дайте приладу повністю охолонути перед тим, як прибирати його на зберігання.

7. КЛЮЧОВІ ОСОБЛИВОСТІ ЦІЄЇ МОДЕЛІ СТАЙЛЕРА

ФУНКЦІЯ ПАМ'ЯТІ ТЕМПЕРАТУРИ:

Функція запам'ятовування температури у фені - це інноваційна функція, покликана підвищити зручність користувача та забезпечити стабільні результати укладки. Ця функція автоматично запам'ятовує останнє використане значення температури, що дозволяє швидко відновити сушіння волосся на бажаному рівні тепла без необхідності регулювати налаштування щоразу під час використання фена.

Функція пам'яті температури призначена для покращення здоров'я вашого волосся, оскільки заохочує використовувати стайлер постійно з однаковою температурою залежно від

індивідуальних потреб. Ця функція не тільки покращує стан вашого здоров'я, але й забезпечує стабільність результатів. Ця стабільність особливо корисна для користувачів з особливими процедурами догляду за волоссям, наприклад, з тонким, пошкодженим або фарбованим волоссям, яке потребує точного регулювання температури, щоб уникнути пересушування або пошкодження. Крім того, постійне використання правильного температурного режиму може зменшити ризик пошкодження, завивання та посічення кінчиків волосся. Для тих, у кого тонке або пошкоджене волосся, ця функція допомагає підтримувати оптимальний рівень тепла, зберігаючи природну вологу та блиск волосся.

Коротше кажучи, функція пам'яті температури фена забезпечує індивідуальний, ефективний і стабільний процес сушіння, підвищуючи зручність і покращуючи здоров'я волосся. Це ідеальний вибір для тих, хто хоче спростити процедуру догляду за волоссям, забезпечуючи при цьому оптимальний результат щоразу.

ІОННА ФУНКЦІОНАЛЬНА ТЕХНОЛОГІЯ

Цей фен працює за іонною технологією. Ця технологія дозволяє сушити волосся швидше, ніж звичайний фен, і навіть при нижчій температурі.

Іонна технологія допоможе вам у цьому:

- Живіть волосся за допомогою процесу іонізації, під час якого фен випромінює безліч негативних іонів і розщеплює воду, щоб отримати більше покриття за менший час і без шкоди для волосся.

- Зміцнює і прикрашає волосся зсередини

- Здорове, блискуче та більш слухняне волосся

- Іони заряду, що надходять з теплим повітрям, розщеплюють молекули води, які потім легко поглинаються волоссям.

ТЕХНОЛОГІЯ КОАНДИ

У чому полягає технологія Coanda:

Технологія Coanda - це передова технологія повітряного потоку, що використовується в інструментах для укладання волосся, зокрема фенах і стайлерах, для забезпечення більш гладкого та контрольованого результату укладання волосся. Ця технологія працює за допомогою „ефекту Коанда" - явища, яке описує, як струмінь рідини (наприклад, повітря) має тенденцію залишатися прикріпленим до найближчої криволінійної поверхні, ефективно дозволяючи йому „обертатися" навколо поверхні.

Як працює технологія коанди:

В інструментах для укладання волосся технологія Coanda використовує високошвидкісні повітряні струмені, які притягують і накручують волосся навколо стовбура або насадок інструменту без використання надмірного нагрівання. Коли повітря з високою швидкістю протікає над вигнутою поверхнею, воно створює різницю тиску, яка притягує навколишнє повітря (і волосся, що знаходиться поруч) до поверхні. Цей м'який ефект всмоктування дозволяє волоссю природним чином слідувати за повітряним потоком, обертаючись навколо стовбура або насадок інструменту в контрольований і точний спосіб.

Основні переваги технології коанди:

Зменшення термічного пошкодження: Однією з найважливіших переваг технології Coanda є можливість укладати волосся, не покладаючись на надмірне нагрівання. Це допомагає зберегти природну вологість і здоров'я волосся. Також це зменшує ризик пошкодження, ламкості та посічених кінчиків, спричинених традиційними гарячими інструментами для укладки.

Укладання без зусиль: Ефект коанди робить укладку волосся простішою та інтуїтивно зрозумілішою. М'який потік повітря автоматично притягує і накручує волосся навколо стайлера або насадки, усуваючи необхідність ручного накручування або скручування. Це скорочує час і зусилля, необхідні для укладання, і полегшує користувачам досягнення професійних результатів в домашніх умовах.

Посилений блиск і гладкість: М'який потік повітря, що генерується технологією Coanda, допомагає розгладити кутикулу волосся, зменшити пухнастість і посилити блиск. Це призводить до більш гладкого, відполірованого вигляду порівняно з традиційними методами укладання.

Підвищена безпека: Оскільки технологія використовує повітря, а не надмірне нагрівання, ризик опіків або випадкового контакту з гарячими поверхнями значно нижчий. Це робить інструменти Coanda Technology безпечнішими у використанні, особливо для тих, хто тільки починає займатися укладанням волосся.

СИСТЕМА ФІКСАЦІЇ АКСЕСУАРІВ

Система виявлення блокування насадок - це функція безпеки в інструментах для укладання волосся, яка гарантує, що насадки надійно зафіксовані на місці, перш ніж пристрій можна буде активувати. Ця система визначає, чи правильно закріплена насадка, наприклад, гребінець або щітка, і не дає інструменту працювати, якщо вона не зафіксована належним чином. Ця функція підвищує безпеку, запобігаючи випадковому від'єднанню насадок під час використання, і гарантує надійну та безпечну укладку.

ГІПЕРЗВУКОВА СИСТЕМА

Гіперзвукова система в стайлерах для укладання волосся - це вдосконалений механізм повітряного потоку, який використовує надзвичайно швидкісне повітря для більш швидкого та ефективного укладання волосся. Ця система генерує потужний, але контрольований потік повітря, який швидко сушить і укладає волосся, скорочуючи загальний час укладання та мінімізуючи тепловий вплив. Високошвидкісне повітря також допомагає створити гладеньку укладку без пухнастості та надає волоссю об'єм і блиск. Гіперзвукова система розроблена для досягнення професійних результатів з меншими зусиллями, що робить її ідеальною для користувачів, які прагнуть швидкої та ефективної укладки.

Двигун постійного струму:

Двигун BLDC (безщітковий двигун постійного струму) - це вдосконалений тип електродвигуна, який використовується в багатьох сучасних інструментах для укладання волосся. На відміну від традиційних двигунів, які використовують щітки для передачі електричного струму, двигун BLDC використовує електронну комутацію, що призводить до меншого тертя і зносу. Ця технологія забезпечує кілька переваг, включаючи довший термін служби двигуна, знижений рівень шуму та вищу ефективність.

В інструментах для укладання волосся двигун BLDC забезпечує рівномірний і потужний потік повітря з точним регулюванням швидкості, що гарантує швидке сушіння та ефективну укладку. Його легка конструкція також полегшує використання фенів та інших приладів для укладання волосся, а енергоефективність сприяє зниженню споживання електроенергії та подовженню терміну служби інструменту.

8. ПРИБИРАННЯ ТА ОБСЛУГОВУВАННЯ

Ваш прилад практично не потребує технічного обслуговування.

Мастило не потрібне.

Тримайте всі вентиляційні отвори чистими, без пилу, бруду та лаку для волосся.

Якщо шнур перекрутився, розкрутіть його перед використанням.

ІНСТРУКЦІЇ З ОЧИЩЕННЯ

У разі необхідності очищення відключіть прилад від джерела живлення і протріть його зовні вологою ганчіркою. пил і ворсинки можна видалити з повітрозабірних отворів за допомогою маленької щіточки.

ПОПЕРЕДЖЕННЯ: у разі виникнення будь-якої несправності не намагайтеся відремонтувати його. Цей прилад не має деталей, що обслуговуються користувачем.

ПРИМІТКА: НІКОЛИ не обмотуйте шнур живлення навколо приладу. Будь-яке витягування, скручування, сильне складання або згинання може пошкодити шнур, особливо в точці входу в пристрій, що може призвести до розриву шнура і спричинити коротке замикання або іншу несправність.

Регулярно перевіряйте шнур, НЕ використовуйте прилад зі скрученим, зігнутим або іншим чином пошкодженим шнуром, або якщо прилад отримує живлення нерегулярно.

ОЧИЩЕННЯ ФІЛЬТРА: Важливо регулярно чистити фільтр:

Щоб почистити фільтр, потягніть вниз корпус фільтра.

Сухою тканиною обережно витирайте пил з фільтрувальної сітки, доки не видалите все сміття.

Не використовуйте воду або абразивні хімічні речовини для очищення фільтрувальної сітки.

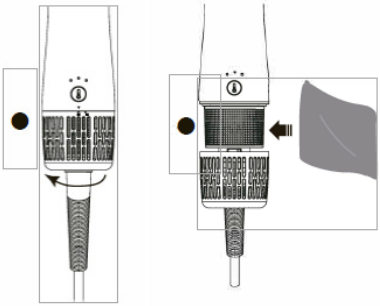

ЗБЕРІГАННЯ

Вимикайте прилад з розетки, коли він не використовується.

Дайте приладу охолонути і зберігайте його в недоступному для дітей, сухому, безпечному місці.

Ніколи не обмотуйте шнур навколо приладу, оскільки це може призвести до передчасного зносу та обриву шнура.

Для подовження терміну служби обережно поводьтеся зі шнуром, уникайте ривків, скручування або натягу, особливо на штекерних з’єднаннях.

Перед зберіганням прилад слід відключити і дати йому охолонути.

НЕ натягуйте шнур у місці входу в пристрій.

Під час зберігання шнур повинен залишатися вільним, без тугих перегинів і складок, а прилад слід зберігати в безпечному, сухому місці, недоступному для дітей.

Автоматична система захисного відключення

Цей фен має вбудовану систему автоматичного захисного відключення. У разі перегріву приладу ця система допомагає вимкнути його і запобігти пошкодженню приладу та травмуванню користувача. Після автоматичного вимкнення вимкніть прилад з розетки і дайте йому охолонути, а коли він охолоне, ви зможете знову ним користуватися.

1. IMPORTANT:

- **Llegiu sempre atentament el llibre d'instruccions abans d'utilitzar-lo.**
- **Aquest manual es pot descarregar des de la nostra pàgina web www.sogo.es**
- **Conserveu aquestes instruccions per a referència futura.**

2. Instruccions de seguretat per a l'usuari

Precaucions generals durant l'ús d'equips elèctrics

- No utilitzi l'aparell per a fins diferents dels descrits en aquest manual.
- No utilitzi ni guardi l'aparell a l'aire lliure.
- Col·loqui sempre l'aparell sobre una superfície plana i uniforme.
- L'aparell només ha d'utilitzar-se per als fins previstos. No s'accepta cap responsabilitat per danys derivats d'un ús inadequat o una manipulació incorrecta. L'ús indegut o la manipulació incorrecta poden causar problemes en l'aparell i provocar lesions a l'usuari.
- Aquest aparell està destinat a l'ús domèstic i aplicacions similars.
- Asseguri's que la tensió indicada en la placa de característiques coincideix amb la tensió de xarxa abans d'endollar l'aparell.
- Desconnecti sempre l'endoll de la presa de corrent quan no utilitzi l'aparell. No deixi l'aparell sense vigilància quan estigui encès.
- És necessària una estreta supervisió quan qualsevol aparell sigui utilitzat per nens o prop d'ells.
- Abans de netejar o guardar l'aparell, desendolli'l sempre de la xarxa elèctrica i deixi que es refredi.
- L'aparell no està completament desconnectat de la font d'alimentació, fins i tot després d'apagar-lo. Per a desconnectar-ho completament, desendolli-ho de la presa de corrent.

Restriccions d'ús per evitar danys personals

- No col·loqui ni faci funcionar aquest aparell prop de fonts d'aigua.
- No col·loqui ni faci funcionar l'aparell i el seu cable d'alimentació sobre o prop de superfícies calentes (per exemple, plaques de cuina) o flames obertes.
- No deixi el cable d'alimentació penjant de vores esmolades i mantingui'l allunyat d'objectes calents i flames. No enrotlli el cable al voltant de l'aparell ni el doblegui.
- No utilitzi mai accessoris no recomanats pel fabricant.
- L'ús d'accessoris no recomanats o venuts pel fabricant de l'aparell pot provocar incendis, descàrregues elèctriques o lesions personals.

- Quan desitgi desconnectar l'endoll del contacte de la paret, faci'l en el propi endoll i no tirant del cable o del propi aparell.
- Per a evitar descàrregues elèctriques, asseguri's de tenir les mans seques abans d'endollar o desendollar.
- No utilitzi l'aparell amb les mans mullades, sobre sòls humits o quan l'ambient sigui humit, existeix risc de descàrrega elèctrica.
- No submergeixi mai l'aparell ni l'endoll en aigua ni en cap altre líquid. En cas que l'aparell caigui a l'aigua, desconnecti'l immediatament de la xarxa elèctrica i porti'l a un servei tècnic autoritzat per a la seva reparació abans de tornar a utilitzar-lo.
- No utilitzi l'aparell si s'ha caigut a terra, si presenta danys visibles o si té fugides.
- No utilitzi l'aparell si el cable o l'endoll estan danyats. En cas que el cable estigui danyat
- han de ser substituïts únicament pel fabricant, el seu agent de servei o persones amb qualificació similar en
- per a evitar el perill.
- En cas de mal funcionament de l'aparell, o si aquest ha sofert algun mal, retorni'l al servei tècnic autoritzat més pròxim per al seu examen, reparació o ajust.

⚠ Restriccions d'ús quan s'utilitza amb nens i persones grans

- Els nens han de ser vigilats per a evitar que juguin amb l'aparell.
- Mantingui l'aparell i el seu cable fora de l'abast dels nens menors de 8 anys.
- Els nens no han de jugar amb l'aparell.
- La neteja i el manteniment de l'usuari no han de ser realitzats per nens sense supervisió.
- No permeti que els nens utilitzin l'aparell.
- L'aparell no ha de ser utilitzat per persones (inclosos nens) amb capacitats físiques, sensorials o mentals reduïdes, o amb falta d'experiència i coneixements, tret que hagin rebut supervisió o instrucció.

⚠ Instruccions a seguir en utilitzar l'aparell

- Aquest aparell treballa a alta temperatura, per la qual cosa durant el seu ús subjecti'l sempre per l'ansa i extremi les precaucions.

- No utilitzi l’aparell dins d’un bany, dutxa, sauna, etc.
- No utilitzi mai laca amb l’assecador ionitzat.
- Mantingui allunyats de l’assecadora els objectes petits o *minipartículas, per a evitar que siguin aspirats a través de la reixeta de protecció.
- No deixi l’aparell exposat a la intempèrie (pluja, sol, gelades...)
- No utilitzar durant el bany.
- No col·loqui ni guardi l’aparell on pugui caure’s o ser arrossegat cap a una banyera o un lavabo.
- No introduir ni deixar caure en aigua o un altre líquid.
- Si un aparell cau a l’aigua, “desendolli’l” immediatament. No introdueixi la mà en l’aigua.
- Mai bloquegi les obertures de ventilació de l’aparell ni el col·loqui sobre una superfície tova, com un llit o un sofà, on les obertures de ventilació puguin quedar bloquejades. Mantingui els orificis de ventilació lliures de pelusses, pèls i similars.
- No utilitzar mai mentre s’adorm.
- Mai deixi caure ni introdueixi cap objecte en cap obertura o mànega.
- No utilitzar a l’aire lliure ni en llocs on s’utilitzin productes en aerosol (esprai) o on s’administri oxigen.
- No dirigeixi l’aire calent cap als ulls o altres zones sensibles a la calor
- Els accessoris poden estar calents durant el seu ús. Deixi que es refredin abans de manipular-los.
- No col·loqui l’aparell sobre cap superfície mentre estigui en funcionament.
- Mentre utilitzi l’aparell, mantingui el pèl allunyat de les entrades d’aire.
- Aquest *moldeador de pèl, si es pot col·locar en la paret, ha d’estar allunyat i fora de l’abast de les persones que s’estiguin banyant o rentant.
- Quan aquest aparell s’utilitzi en un bany, desendolli’l després d’usar-lo, ja que la proximitat de l’aigua representa un perill fins i tot quan l’assecador està apagat: Per a major protecció, s’aconsella instal·lar en el circuit elèctric que alimenta el bany un dispositiu de corrent residual (RCD) amb un corrent de funcionament residual nominal no superior a 30 dt.. Demani consell al seu instal·lador.
- No utilitzi l'aparell per a pentinar perruques, extensions de pèl, pèl postís, etc.

- ⚠**Perill! Perill d'electrocució.** Asseguri's de no introduir en l'aparell objectes com a forquetes o forquetes per al pèl. Podrien provocar un curtcircuit.
- ⚠**ADVERTIMENT:** No utilitzi aquest aparell prop de l'aigua. No utilitzi aquest aparell prop de banyeres, dutxes, lavabos o altres recipients que continguin aigua.

⚠LLEGEIXI TOTES LES INSTRUCCIONS ABANS D'USAR⚠

MANTENIR ALLUNYAT DE L'AIGUA

NETEJA I MANTENIMENT: Consulti la secció de neteja i manteniment per a obtenir informació detallada sobre com netejar l'aparell.

3. ESPECIFICACION TECNIQUES

TENSIO	FREQUENCIA	POTENCIA
AC220-240V	50-60Hz	1400W

Aquest producte compleix amb el reglament de la UE 2023/826 sota la directiva 2009/125/EC sobre els requisits de disseny ecològic.
Consum d'energia en mode apagat: <0.5 W
Consum d'energia en mode d'espera: 0.0 W
Temps després del qual el producte entra en mode apagat: 0 min.

4. DESCRIPCIÓ DE PECES:

1. **Filtre**
2. **Boton de Control de temperatura**
3. **Botó d'encesa amb 2 velocitats**
4. **Botó de tret d'aire va fregir**
5. **Anell de bloqueig del capçal**
6. **Assecador de pèl Capçal (filtre concentrador)**
7. **Capçal rodó de 32 mm**
8. **Cilindre rizador dret de 32 mm**
9. **Cilindre rizador esquerre de 32 mm**
10. **Raspall ovalat**
11. **Raspall oval de 60 mm**

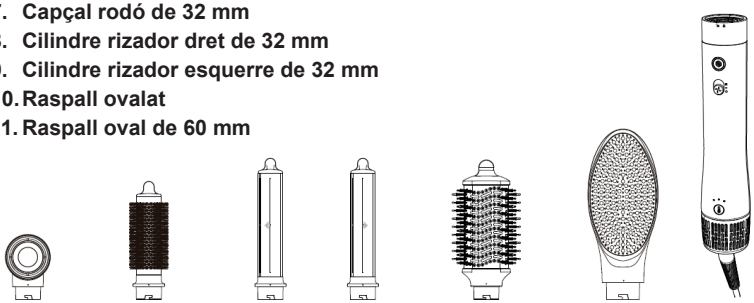

5. MUNTATGE I DESMUNTATGE DE L'ACCESSORI

Acoplar: Faci coincidir la marca del triangle i la marca de bloqueig / obertura. Insereixi l'accessori en la unitat principal verticalment. En girar l'accessori en sentit contrari a les agulles del rellotge, es bloqueja l'accessori amb la part inferior de la unitat.

Desmuntatge: Girant l'accessori en el sentit de les agulles del rellotge, com en la imatge de baix, l'accessori es desbloquejarà de la part inferior del motor i llavors podem treure l'accessori de la unitat principal directament.

D'aquesta manera podem llevar l'accessori de la part del motor i utilitzar l'adequat.

A continuació trobarà alguns exemples de col·locació i extracció d'accessoris.

Nota: alguns dels accessoris subministrats poden escalfar-se després del seu ús. Asseguri's de refredar l'accessori abans de canviar-lo o, en alguns casos, haurà de subjectar-lo i extreure'l per la part de la punta, com es mostra en la imatge següent.

Nota: Alguns accessoris, com a raspalls i rizadores, necessiten una neteja regular. Comprova'ls regularment i elimina els pèls embullats.

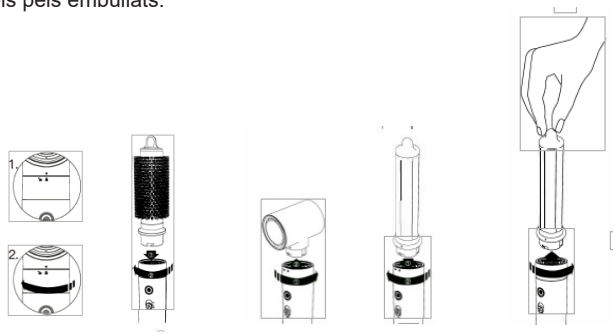

6. INSTRUCCIONS D'ÚS

1. Endoll l'interruptor a la presa de corrent.

2. Per a encendre l'aparell, premi el botó d'encesa cap amunt i la unitat començarà a funcionar a la velocitat „I" amb la temperatura mínima predeterminada. Aquest aparell funciona amb 2 velocitats diferents.

I: baixa Velocitat

II: Alta velocitat

Amb l'ajuda del botó d'encesa, podem seleccionar la velocitat segons les nostres necessitats. Per a encendre i seleccionar la velocitat cal prémer cap amunt el botó d'encesa.

Aquest aparell té 3 ajustos de calor diferents que es poden canviar amb l'ajuda del botó de control de temperatura. Aquests ajustos de temperatura s'indiquen mitjançant 3 indicadors LED de colors diferents.

A. L'indicador de llum LED blau indica que la unitat funciona a baixa temperatura.

B. L'indicador de llum LED taronja indica que la unitat funciona amb Med. Temperatura

C. L'indicador lluminós vermell LDE indica que la unitat funciona a alta temperatura.

Botó de tret d'aire fred:

Aquest model de planxa de pèl disposa d'un botó de tret d'aire fred que, com el seu nom indica, allibera aire fred en lloc d'aire calent. És una de les eines obligatòries per a fer el pentinat del cabell i aquesta funció ajuda a refredar ràpidament de pèls i mantenir-lo en estil durant molt de temps.

- Mentre l'assecador de pèl està funcionant, prement aquest botó l'aire calent es refreda.

- Una vegada que es deixa anar el botó, l'aparell torna a un flux d'aire calent amb la temperatura i la velocitat seleccionades.

Nota: Aquest aparell utilitza un vapor concentrat d'aire calent per a assecar el pèl. Encara que utilitza una potència inferior a la de la majoria dels assecadors de pèl, és possible que notis que la zona al voltant del capçal del raspall s'escalfa molt.

Tingui en compte que es tracta d'un funcionament normal de l'aparell. Vagi amb compte en manipular l'aparell prop del capçal del raspall.

Notes importants sobre l'ús de Esterilitzador de pèl

1.Seca el teu cabell mullat amb l'ajuda d'una tovallola i elimina l'excés d'aigua.

Nota: Pots utilitzar l'assecador per a assecar el pèl abans de pentinar-lo.

2.Endoll l'aparell a una presa de corrent i ajust l'interruptor a la posició desitjada.

Utilitza l'ajust mitjà en cabells fins i prims i l'ajust alt en cabells gruixuts i aspres.

Utilitza l'ajust baix per a bloquejar l'estil.

Per a obtenir els millors resultats, separa el cabell en seccions manejables i asseca-les individualment.

3.Col·loca el raspall prop de les raízes i llisca'l cap a les puntes. Les truges suaus i embuatades ajudaran a desembolicar i allisar fins i tot les zones de difícil accés de la part posterior del cap.

4.Repeteix l'operació en les seccions restants fins que el cabell s'assequi i quedi suau i sedós.

5.Apagui l'aparell quan acabi d'usar-lo. deixi que es refredi completament abans de guardar-ho.

7. CARACTERÍSTIQUES PRINCIPALS D'AQUEST MODEL DE STYLER

FUNCIÓ DE MEMÒRIA DE TEMPERATURA:

La funció de memòria de temperatura en un assecador de pèl és una característica innovadora dissenyada per a millorar la comoditat de l'usuari i oferir resultats de pentinat uniformes. Aquesta funció recorda automàticament l'últim ajust de temperatura utilitzat, la qual cosa et permet reprendre ràpidament l'assecat del cabell al nivell de calor que prefereixis sense haver d'ajustar la configuració cada vegada que utilitzis l'assecador.

La funció de memòria de temperatura està dissenyada per a millorar la salut del seu cabell, ja que fomenta l'ús del modelador d'aire constantment amb la mateixa temperatura i en funció de les necessitats individuals. Aquesta funció no sols millora la salut de la seva salut, sinó que també li proporciona resultats consistents. Aquesta uniformitat és especialment beneficiosa per als usuaris que tenen rutines específiques de cura del cabell, com els que tenen el cabell fi, danyat o tenyit, que requereixen una gestió precisa de la calor per a evitar l'assecat excessiu o el mal per calor. A més, l'ús constant de l'ajust de temperatura correcte pot reduir el risc de danys per calor, encrespament i puntes obertes. Per al cabell delicat o danyat, aquesta funció ajuda a mantenir els nivells òptims de calor, conservant la hidratació i la lluentor naturals del cabell.

En resum, la funció de memòria de temperatura en un assecador de pèl proporciona una experiència d'assecat a mesura, eficient i constant, millorant tant la comoditat com la salut del cabell. És ideal per a les persones que busquen simplificar la seva rutina de cura del cabell garantint sempre uns resultats òptims.

TECNOLOGIA DE FUNCIÓ IÒNICA

Aquest assecador de pèl funciona amb tecnologia iònica. Aquesta tecnologia l'ajuda a assecar el pèl més ràpid que el funcionament normal de l'assecador i fins i tot a una temperatura més baixa.

Aquesta tecnologia iònica l'ajuda a:

- Nodreix el teu cabell mitjançant el procés de ionització, en el qual l'assecador emet múltiples ions negatius i trenca l'aigua per a aconseguir més cobertura en menys temps sense danyar-ho.

- Enforteix i embelleix el cabell des de l'interior

- Cabell sa, brillant i més manejable

- Els ions de càrrega subministrats amb l'aire calent trenquen les molècules d'aigua, que són absorbides fàcilment pel cabell.

TECNOLOGIA COANDA

En què consisteix la tecnologia Coanda:

La tecnologia Coanda és una tècnica avançada de flux d'aire utilitzada en eines de pentinat, especialment assecadors i moldeadores, per a obtenir resultats més suaus i controlats. Aquesta tecnologia funciona amb l'"efecte Coanda", un fenomen que descriu com un doll de fluid (com l'aire) tendeix a romandre adherit a una superfície corba pròxima, la qual cosa li permet „embolicar" la superfície.

Com funciona la tecnologia Coanda:

En les eines de pentinat, la tecnologia Coanda utilitza dolls d'aire a alta velocitat per a atreure i embolicar el cabell al voltant del cilindre o els accessoris de l'eina sense utilitzar calor extrema. Quan l'aire flueix a gran velocitat sobre una superfície corba, crea una diferència de pressió que atreu l'aire circumdant (i el cabell pròxim) cap a la superfície. Aquest suau efecte de succió permet que el borrissol segueixi de manera natural la trajectòria del flux d'aire i s'enrotlli al voltant del cilindre o els accessoris de l'eina de manera controlada i precisa.

Principals avantatges de la tecnologia Coanda:

Reducció del mal per calor: Una dels avantatges més significatius de la Tecnologia Coanda és la seva capacitat per a pentinar el cabell sense recórrer a la calor extrema. Això ajuda a mantenir la humitat natural i la salut del cabell. També redueix el risc de danys, trencaments i puntes obertes causats per les eines de pentinat tradicionals.

Pentinat sense esforç: L'efecte Coanda fa que el pentinat sigui més fàcil i intuïtiu. El suau flux d'aire atreu i embolica automàticament el pèl al voltant del modelador o de l'accessori, eliminant la necessitat d'enrotllar-lo o retorçar-lo manualment. Això redueix el temps i l'esforç necessaris per al pentinat i facilita que els usuaris aconsegueixin resultats professionals a casa.

Major lluentor i suavitat: El suau flux d'aire generat per la tecnologia Coanda ajuda a suavitzar la cutícula del cabell, reduint l'encrespament i realçant la lluentor. El resultat és un acabat més llis i poliment que amb els mètodes de pentinat tradicionals.

Major seguretat: Com la tecnologia utilitza aire en lloc de calor extrema, el risc de cremades o contacte accidental amb superfícies calentes és significativament menor. Això fa que les eines de la Tecnologia Coanda siguin més segures d'usar, sobretot per als que s'inicien en el pentinat.

SISTEMA DE DETECCIÓ DE BLOQUEIG D'ACCESSORIS

El sistema de detecció de bloqueig d'accessoris és una funció de seguretat de les eines de perruqueria que garanteix que els accessoris estiguin ben bloquejats en el seu lloc abans que l'aparell pugui activar-se. Aquest sistema detecta si un accessori, com un cilindre o un raspall, està correctament acoblat i impedeix que l'eina funcioni si no està correctament bloquejat. Aquesta funció augmenta la seguretat en evitar el despreniment accidental dels accessoris durant l'ús i garanteix una experiència de pentinat segura i fiable.

SISTEMA HIPERSÒNIC

El sistema hipersònic de les eines de pentinat fa referència a un avançat mecanisme de flux d'aire que utilitza aire a una velocitat extremadament alta per a pentinar el cabell de forma més ràpida i eficaç. Aquest sistema genera un flux d'aire potent però controlat que seca i pentina el cabell ràpidament, reduint el temps total de pentinat i minimitzant l'exposició a la calor. L'aire a alta velocitat també ajuda a crear acabats suaus i sense encrespament i realça el volum i la lluentor. El sistema Hipersònic està dissenyat per a proporcionar resultats professionals amb menys esforç, per la qual cosa és ideal per als usuaris que busquen un pentinat ràpid i eficaç.

Motor BLDC:

Un motor BLDC (motor de corrent continu sense escombretes) és un tipus avançat de motor elèctric que s'utilitza en moltes eines modernes de perruqueria. A diferència dels motors tradicionals, que utilitzen escombretes per a transferir el corrent elèctric, un motor BLDC utilitza commutació electrònica, la qual cosa redueix la fricció i el desgast. Aquesta tecnologia ofereix diversos avantatges, com una major vida útil del motor, menys soroll i major eficàcia.

En les eines de pentinat, un motor BLDC proporciona un flux d'aire constant i potent amb un control precís de la velocitat, la qual cosa garanteix un assecat ràpid i un pentinat eficaç. El seu disseny lleuger també facilita el maneig dels assecadors i altres aparells de pentinat, mentre que la seva eficiència energètica contribueix a reduir el consum d'energia i a prolongar la vida útil de l'eina.

8. NETEJA I MANTENIMENT

El seu aparell pràcticament no necessita manteniment.

No necessita lubricació.

Mantingui totes les reixetes de ventilació i obertures netes i lliures de pols, brutícia i laca per al cabell.

Si el cable es retorça, desembolica'l abans d'utilitzar-lo.

INSTRUCCIONS DE NETEJA

Si és necessari netejar l'aparell, desendolli'l de la presa de corrent i netegi l'exterior amb un drap humit. la pols i les pelusses poden eliminar-se de les obertures d'entrada d'aire amb un raspall petit.

ADVERTIMENT: si es produeix alguna avaria, no intenti reparar-la. Aquest aparell no té peces que l'usuari pugui reparar.

NOTA: MAI enrotlli el cable d'alimentació al voltant de l'aparell. Qualsevol estirada, torsió, plegat o doblegat sever pot danyar el cable, especialment en el punt d'entrada en la unitat, la qual cosa pot trencar el cable i pot causar un curtcircuit elèctric o una altra fallada.

Inspeccioni regularment el cable, NO utilitzi un aparell amb el cable retorçat, doblegat o danyat de qualsevol altra forma, o si l'aparell rep corrent de manera irregular.

NETEJA DEL FILTRE: És important netejar el filtre amb regularitat:

Per a netejar el filtre, tiri cap avall de la gàbia del filtre.

Utilitzi un drap sec per a netejar suaument la pols de la malla del filtre fins a eliminar tots els residus.

No utilitzi aigua ni productes químics abrasius per a netejar la malla del filtre.

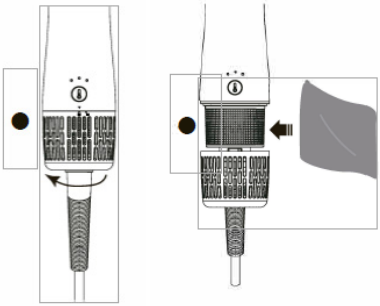

EMMAGATZEMATGE

Desendolli l'aparell quan no l'utilitzi.

Deixi refredar l'aparell i guardi'l fora de l'abast dels nens en un lloc segur i sec.

No enrotlli mai el cable al voltant de l'aparell, ja que podria desgastar-se prematurament i trencar-se.

Manipuli el cable amb cura per a prolongar la seva vida útil i eviti estirades, torsions o estirades, especialment en les connexions d'endoll.

Desconnecti l'aparell i deixi'l refredar abans de guardar-lo.

NO apliqui tensió en el punt d'entrada del cable en la unitat.

Durant l'emmagatzematge, el cable ha de romandre solt, sense plecs ni plecs atapeïts, i l'aparell ha de col·locar-se en un lloc segur i sec, fora de l'abast dels nens.

Sistema de desconnexió automàtica de seguretat

Aquest assecador de pèl incorpora un sistema automàtic de desconnexió de seguretat. En cas de sobreescalfament de l'aparell, aquest sistema ajuda a apagar-lo i evita danys en l'aparell i lesions personals de l'usuari. Una vegada que l'aparell s'apagui automàticament, desendolli'l de la presa de corrent i deixi que es refredi.

DECLARACIÓN DE CONFORMIDAD

Este dispositivo cumple con la directiva de baja tensión 2014/35/CE.
La directiva de Compatibilidad Electromagnética 2014/30/UE.
La directiva 2015/863 UE sobre restricciones a la utilización de determinadas sustancias peligrosas en aparatos eléctricos.
La directiva 2009/125/CE en los requisitos de diseño ecológico aplicables a los productos relacionados con la energía.

DÉCLARATION DE CONFORMITÉ

Cet appareil est conforme a la directive Basse Tension 2014/35/CE.
La directive Compatibilité électromagnétique 2014/30/UE.
La directive 2015/863/UE relative à la limitation de l'utilisation de certaines substances dangereuses dans les équipements.
La directive 2009/125/CE électriques et électroniques sur les exigences en matière d'éco conception applicables aux produits liés à l'énergie.

DECLARATION OF CONFORMITY

This device complies with EU Low Voltage Directive 2014/35/EC.
Electromagnetic Compatibility Directive 2014/30/EU.
Directive 2015/863/EU on the restriction of the use of certain hazardous substances in electrical.
Directive 2009/125/EC on the eco-design requirements applicable to energy-related products.

DECLARAÇÃO DE CONFORMIDADE

Este dispositivo está em conformidade com a Diretiva de Baixa Tensão 2014/35/CE.
A directiva de Compatibilidade Electromagnética 2014/30/UE.
A directiva 2015/863/UE relativa à restrição do uso de determinadas substâncias perigosas em equipamentos eléctricos e electrónicos.
A directiva 2009/125/CE sobre os requisitos de concepção ecológica aplicáveis aos produto relacionados com a energia.

DICHIARAZIONE DI CONFORMITÀ

Questo dispositivo è conforme alla Direttiva UE sulla bassa tensione 2014/35/CE.
Direttiva Compatibilità Elettromagnetica 2014/30/UE.
Direttiva 2015/863/UE sulla restrizione dell'uso di determinate sostanze pericolose in ambito elettrico.
Direttiva 2009/125/CE sui requisiti di progettazione ecocompatibile applicabili ai prodotti connessi all'energia.

KONFORMITÄTSERKLÄRUNG

Dieses Gerät entspricht der EU-Niederspannungsrichtlinie 2014/35/EG.
Richtlinie 2014/30/EU zur elektromagnetischen Verträglichkeit.
Richtlinie 2015/863/EU zur Beschränkung der Verwendung bestimmter gefährlicher Stoffe in Elektrogeräten.
Richtlinie 2009/125/EG über die Anforderungen an die umweltgerechte Gestaltung energieverbrauchsrelevanter Produkte.

Este símbolo en el producto o en el embalaje indica que este producto no se puede desechar como basura normal o residuos domésticos. Todos los equipos eléctricos, electrónicos y unidades que funcionan con baterías deben reciclarse de manera adecuada y de acuerdo con las leyes municipales locales. Puede reciclarlos llevándolos a un centro de eliminación autorizado por el gobierno o a contenedores especializados que puede encontrar en cualquier gran supermercado cercano, tiendas de productos electrónicos o electrodomésticos o centros comerciales que tengan este tipo de instalaciones disponibles.

Diseñado por: SOGO basada en las normas de calidad europeas
Importado por: Sanysan Appliances S.L, NIF: B98753056, C/ Barcas 2, 2 46002 Valencia, España
Producto fabricado en CHINA. Servicio postventa: www.sogosat.com sogosat@sogosat.com / 0034 902 222 161

This symbol on the product or on the packaging indicates that this product can't be disposed as normal rubbish or household waste. All the electrical, electronic equipment's and battery-operated units must recycle in proper manner and according to the local municipal laws. You can recycle them by taking them to government authorized disposal centres or specialized bins which you can find in any nearby big super markets, electronics or electro domestics products stores or malls who have these types of facilities available.

Designed by: SOGO based on European quality standards
Imported by: Sanysan Appliances S.L, NIF: B98753056, C/ Barcas 2, 2, 46002 Valencia, Spain
Product manufactured in CHINA. After-sales service: www.sogosat.com sogosat@sogosat.com / 0034 902 222 161

Ce symbole sur le produit ou sur l'emballage indique que ce produit ne peut pas être jeté comme un déchet normal ou un déchet ménager. Tous les équipements électriques, électroniques et les appareils à piles doivent être recyclésde manière appropriée et conformément aux lois municipales locales. Vous pouvez les recycler en les apportant à un centre d'élimination agréé par le gouvernement ou dans des poubelles spécialisées que vous pouvez trouver dans tous les grands supermarchés à proximité, les magasins de produits électroniques ou électroménagers ou les centres commerciaux qui disposent de ces types d'installations.

Élaboré par: SOGO basé sur les normes de qualité européennes
Importé par: Sanysan Appliances S.L, NIF : B98753056, C/ Barcas 2, 2, 46002 Valence, Espagne
Produit fabriqué en CHINA. Service après-vente: www.sogosat.com sogosat@sogosat.com / 0034 902 222 161

Este símbolo no produto ou na embalagem indica que este produto não pode ser descartado como lixo normal ou lixo doméstico. Todos os equipamentos elétricos, eletrônicos e unidades a bateria devem ser reciclados de maneira adequada e de acordo com as leis municipais locais. Você pode reciclá-los levando-os a um centro de descarte autorizado pelo governo ou a lixeiras especializadas que você pode encontrar em grandes supermercados próximos, lojas de produtos eletrônicos ou eletrodomésticos ou shoppings que tenham esse tipo de instalações disponíveis.

Desenhado por: SOGO baseado em padrões de qualidade europeus
Importado por: Sanysan Appliances S.L, NIF: B98753056, C/ Barcas 2, 2, 46002 Valência, Espanha
Produto fabricado na CHINA. Serviço pós-venda: www.sogosat.com sogosat@sogosat.com / 0034 902 222 161

Dieses Symbol auf dem Produkt oder der Verpackung weist darauf hin, dass dieses Produkt nicht als normaler Müll oder Hausmüll entsorgt werden darf. Alle elektrischen, elektronischen Geräte und batteriebetriebenen Geräte müssen auf ordnungsgemäße Weise und entsprechend recycelt werden nach den örtlichen Gemeindegesetzen. Sie können sie recyceln, indem Sie sie zu staatlich autorisierten Entsorgungszentren oder Spezialbehältern bringen, die Sie in nahe gelegenen großen Supermärkten, Elektronik• oder Elektrohaushaltswarengeschäften oder Einkaufszentren finden können, die diese Typen führen der verfügbaren Einrichtungen.

Entworfen von: SOGO basiert auf europäischen Qualitätsstandards
Eingeführt von: Sanysan Appliances S.L, NIF: B98753056, C/ Barcas 2, 2, 46002 Valencia, Spanien
Produkt hergestellt in CHINA. Kundendienst: www.sogosat.com sogosat@sogosat.com / 0034 902 222 161

Questo simbolo sul prodotto o sulla confezione indica che questo prodotto non può essere smaltito come normale rifiuto domestico o rifiuto domestico. Tutte le apparecchiature elettriche, elettroniche e le unità alimentate a batteria devono essere riciclate in modo adeguato e secondo le leggi locali comunali. Puoi riciclarli portandoli in un centro di smaltimento autorizzato dal governo o in contenitori specializzati che puoi trovare nei grandi supermercati, nei negozi di prodotti elettronici o elettrodomestici o nei centri commerciali che dispongono di questo tipo di strutture nelle vicinanze.

Progettato da: SOGO basato su standard di qualità europei
Importato da: Sanysan Appliances SL, NIF: B98753056, C/ Barcas 2, 2, 46002 Valenza, Spagna
Prodotto fabbricato in CHINA. Servizio post-vendita: www.sogosat.com sogosat@sogosat.com / 0034 902 222 161

Tento symbol na produktu nebo na obalu znamená, že tento produkt nelze likvidovat jako běžný odpad nebo domovní odpad. Všechna elektrická, elektronická zařízení a baterie musí být recyklovány správným způsobem a v souladu s místními zákony. Můžete je recyklovat tak, že je odnesete do vládních středisek pro likvidaci odpadu nebo do specializovaných popelnic, které můžete najít v jakýchkoli blízkých velkých supermarketech, obchodech s elektronikou nebo domácími elektrospotřebiči nebo nákupních centrech, kde jsou tyto typy zařízení k dispozici.

Design: SOGO na základě evropských standardů kvality
Dovoz: Sanysan Appliances S.L, NIF: B98753056, C/ Barcas 2, 2 46002 Valencie, Španělsko

PROHLÁŠENÍ O SHODĚ

Toto zařízení vyhovuje směrnici EU o nízkém napětí 2014/35/ES.
Směrnice o elektromagnetické kompatibilitě 2014/30/EU.
Směrnice 2015/863/EU o omezení použití některých nebezpečných látek v elektrotechnice.
Směrnice 2009/125/ES o ekodesignu požadavky platné pro výrobky spojené se spotřebou energie.

OVERENSSTEMMELSESERKLÆRING

Denne enhed overholder EU's lavspændingsdirektiv 2014/35/EF.
Direktiv om elektromagnetisk kompatibilitet 2014/30/EU.
Direktiv 2015/863/EU om begrænsning af brugen af visse farlige stoffer i elektrisk.
Direktiv 2009/125/EF om miljøvenligt design krav, der gælder for energirelaterede produkter.

IZJAVA O SKLADNOSTI

Ta naprava je v skladu z direktivo EU o nizki napetosti 2014/35/ES.
Direktiva o elektromagnetni združljivosti 2014/30/EU.
Direktiva 2015/863/EU o omejevanju uporabe nekaterih nevarnih snovi v električnih.
Direktiva 2009/125/ES o okoljsko primerni zasnovi zahteve, ki veljajo za izdelke, povezane z energijo.

IZJAVA O SUKLADNOSTI

Ovaj uređaj je u skladu s EU Direktivom o niskom naponu 2014/35/EZ.
Direktiva o elektromagnetskoj kompatibilnosti 2014/30/EU.
Direktiva 2015/863/EU o ograničenju uporabe određenih opasnih tvari u električnim.
Direktiva 2009/125/EZ o ekološkom dizajnu zahtjevi primjenjivi na proizvode povezane s energijom.

DEKLARACJA ZGODNOŚCI

To urządzenie jest zgodne z dyrektywą UE dotyczącą niskiego napięcia 2014/35/WE.
Dyrektywa kompatybilności elektromagnetycznej 2014/30/UE.
Dyrektywa 2015/863/UE w sprawie ograniczenia użytkowania niektórych substancji niebezpiecznych w instalacjach elektrycznych.
Dyrektywa 2009/125/WE w sprawie ekoprojektu wymagania mające zastosowanie do produktów związanych z energią.

DECLARATIE DE CONFORMITATE

Acest dispozitiv este în conformitate cu Directiva UE de joasă tensiune 2014/35/CE.
Directiva de compatibilitate electromagnetică 2014/30/UE.
Directiva 2015/863/UE privind restricționarea utilizării a anumitor substanţe periculoase în electricitate.
Directiva 2009/125/CE privind proiectarea ecologică cerințe aplicabile produselor legate de energie.

ДЕКЛАРАЦІЯ ПРО ВІДПОВІДНІСТЬ

Цей пристрій відповідає вимогам Директиви щодо низької напруги 2014/35/ЕС.
Директива про електромагнітну сумісність 2014/30/ЄС.
Директива 2015/863 ЄС про обмеження використання певних небезпечних речовин в електричному обладнанні.
Директива 2009/125/ЕС щодо вимог екодизайну, що застосовуються до продуктів, пов'язаних з енергією.

DECLARACIÓ DE CONFORMITAT

Aquest dispositiu compleix amb la directiva de baixa tensió 2014/35/CE.
La directiva de Compatibilitat Electromagnètica 2014/30/UE.
La directiva 2015/863 UE sobre restriccions a la utilització de determinades substàncies perilloses en aparells elèctrics.
La directiva 2009/125/CE en els requisits de disseny ecològic aplicables als productes relacionats amb l'energia.

Dette symbol på produktet eller på emballagen angiver, at dette produkt ikke må bortskaffes som almindeligt affald eller husholdningsaffald. Alt elektrisk, elektronisk udstyr og batteridrevne enheder skal genbruges på korrekt måde og i overensstemmelse med de lokale kommunale love. Du kan genbruge dem ved at bringe dem til statsautoriserede bortskaffelsescentre eller specialiserede skraldespande, som du kan finde i alle nærliggende store supermarkeder, elektronik• eller elektriske husholdningsprodukter eller indkøbscentre, som har disse typer faciliteter til rådighed.

Designet af: SOGO baseret på europæiske kvalitetsstandarder
Importeret af: Sanysan Appliances S.L, NIF : B98753056, C/ Barcas 2, 2, 46002 Valencia, Spanien
Produkt fremstillet i KINA. Eftersalgsservice: www.sogosat.com sogosat@sogosat.com / 0034 902 222 161

Ta simbol na izdelku ali na embalaži pomeni, da tega izdelka ni mogoče odvreči med običajne smeti ali med gospodinjske odpadke. Vso električno, elektronsko opremo in enote na baterije je treba reciklirati na ustrezen način in v skladu z lokalnimi občinskimi zakoni. Lahko jih reciklirate tako, da jih odnesete v pooblaščene centre za odlaganje odpadkov ali specializirane zabojnike, ki jih najdete v bližnjih velikih supermarketih, trgovinah z elektroniko ali gospodinjskimi izdelki ali nakupovalnih središčih, ki imajo na voljo tovrstne objekte.

Oblikoval: SOGO na podlagi evropskih standardov kakovosti
Uvoznik: Sanysan Appliances S.L, NIF : B98753056, C/ Barcas 2, 2, 46002 Valencia, Španija
Izdelek proizveden na KITAJSKEM. Poprodajne storitve: www.sogosat.com sogosat@sogosat.com / 0034 902 222 161

Ovaj simbol na proizvodu ili na ambalaži označava da se ovaj proizvod ne može odlagati kao obično smeće ili kućni otpad. Sva električna, elektronička oprema i jedinice koje rade na baterije moraju se reciklirati na pravilan način iu skladu s lokalnim općinskim zakonima. Možete ih reciklirati tako da ih odnesete u ovlaštene centre za zbrinjavanje ili specijalizirane kante koje možete pronaći u bilo kojem obližnjem velikom super marketu, trgovini elektronike ili električnih proizvoda za kućanstvo ili trgovačkim centrima koji imaju takve objekte.

Dizajnirao: SOGO na temelju europskih standarda kvalitete
Uvoznik: Sanysan Appliances S.L, NIF: B98753056, C/ Barcas 2, 2, 46002 Valencia, Španjolska
Proizvod proizveden u KINI. Postprodajna služba: www.sogosat.com sogosat@sogosat.com / 0034 902 222 161

Ten symbol na produkcie lub opakowaniu oznacza, że tego produktu nie można wyrzucać razem ze zwykłymi śmieciami lub odpadami domowymi. Cały sprzęt elektryczny, elektroniczny i urządzenia zasilane bateryjnie należy poddać recyklingowi w odpowiedni sposób i zgodnie z lokalnymi przepisami prawa. Można je poddać recyklingowi, zanosząc je do autoryzowanych przez rząd ośrodków utylizacji lub wyspecjalizowanych pojemników, które można znaleźć w pobliskich dużych supermarketach, sklepach z elektroniką lub artykułami gospodarstwa domowego lub w centrach handlowych, w których dostępne są tego typu obiekty.

Zaprojektowany przez: SOGO w oparciu o europejskie standardy jakości
Importer: Sanysan Appliances S.L, NIF: B98753056, C/ Barcas 2, 2, 46002 Walencja, Hiszpania
Produkt wyprodukowany w Chinach. Obsługa posprzedażna: www.sogosat.com sogosat@sogosat.com / 0034 902 222 161

Acest simbol de pe produs sau de pe ambalaj indică faptul că acest produs nu poate fi aruncat ca gunoi normale sau deșeuri menajere. Toate echipamentele electrice, electronice și unitățile care funcționează cu baterii trebuie să fie reciclate în mod corespunzător și în conformitate cu legile municipale locale. Le puteți recicla ducându-le la centre de eliminare autorizate de guvern sau la coșuri specializate, pe care le puteți găsi în orice super-piețe mari din apropiere, magazine de produse electronice sau electrocasnice sau mall-uri care au aceste tipuri de facilități disponibile.

Proiectat de: SOGO pe baza standardelor europene de calitate
Importat de: Sanysan Appliances SL, NIF: B98753056, C/ Barcas 2, 2, 46002 Valencia, Spania
Produs fabricat in CHINA. Serviciu post-vânzare: www.sogosat.com sogosat@sogosat.com / 0034 902 222 161

Цей символ на виробі або на його упаковці вказує на те, що виріб не можна утилізувати як звичайне сміття або побутові відходи. Все електричне й електронне обладнання та блоки, що працюють від батарейок, повинні бути перероблені належним чином і відповідно до місцевих муніципальних законів. Ви можете переробити їх, віддавши їх до схваленого урядом центру утилізації або до спеціалізованих контейнерів, які можна знайти в будь-якому найближчому великому супермаркеті, магазині електроніки чи побутової техніки чи торговому центрі, де є такі засоби.

Розроблено: SOGO на основі європейських стандартів якості
Імпорт: Sanysan Appliances S.L., NIF: B98753056, C/ Barcas 2, 2 46002 Валенсія, Іспанія
Товар виготовлено в КИТАЇ. Післяпродажне обслуговування: www.sogosat.com sogosat@sogosat.com / 0034 902 222 161

Aquest símbol en el producte o en l'embalatge indica que aquest producte no es pot rebutjar com a escombraries normals o residus domèstics. Tots els equips elèctrics, electrònics i unitats que funcionen amb bateries han de reciclar-se de manera adequada i d'acord amb les lleis municipals locals. Pot reciclar-los portant-los a un centre d'eliminació autoritzat pel govern o a contenidors especialitzats que pot trobar en qualsevol gran supermercat pròxim, botigues de productes electrònics o electrodomèstics o centres comercials que tinguin aquest tipus d'instal·lacions disponibles.

Dissenyat per: SOGO basada en les normes de qualitat europees
Importat per: Sanysan Appliances S.L, NIF: B98753056, C/ Barcas 2, 2 46002 València, Espanya
Producte fabricat a LA XINA. Servei postvenda: www.sogosat.com sogosat@sogosat.com / 0034 902 222 161

SOGO®

Human Technology

ref. SS-3730