SOGO®

Human Technology

ES **Manual de instrucciones**
EN **Instructions for use**
FR **Mode d'emploi**
PT **Manual de instruçoes**
DE **Gebrauchsanweisung**
IT **Manuale d'instruzioni**
CA **Manual d'instruccions**
CZ **Návod k použití**
DK **Brugsanvisning**
SI **Navodila za uporabo**
HR **Upute za korištenje**
PL **Instrukcja użycia**
RO **Instructiuni de folosire**
UA **Інструкція із застосуванняç**
GR **Εγχειρίδιο οδηγιών**
RS **Упутство за употребу**



- AFEITADORA RECARGABLE PARA HOMBRE
- RECHARGEABLE MENS SHAVER
- RASOIR RECHARGEABLE POUR HOMME
- MÁQUINA DE BARBEAR RECARREGÁVEL PARA HOMEM
- WIEDERAUFLADBARER HERRENRASIERER
- RASOI RICARICABILI DA UOMO
- RASURADORA RECARREGABLE PER A HOME
- DOBÍJECÍ HOLICÍ STROJEK PRO MUŽE
- GENOPLADELIG BARBERMASKINE TIL MÆND
- POLNILNI BRIVNIK ZA MOŠKE
- PUNJI BRIJAČ ZA MUŠKARCE
- AKUMULATOROWA GOLARKA DLA MĘŻCZYZN
- APARAT DE RAS REÎNCĂRCABIL PENTRU BĂRBAȚI
- ЧОЛОВІЧА ЕЛЕКТРОБРИТВА З АКУМУЛЯТОРОМ
- ΕΠΑΝΑΦΟΡΤΙΖΟΜΕΝΗ ΞΥΡΙΣΤΙΚΗ ΜΗΧΑΝΗ ΓΙΑ ΑΝΔΡΕΣ
- ПУЊИ ЕЛЕКТРИЧНИ БРИЈАЧ ЗА МУШКАРЦЕ

Descarga tu manual
Download your manual
Téléchargez votre manuel
Baixe seu manual
Laden Sie Ihr Handbuch herunter
Scarica il tuo manuale
Descàrrega el teu manual
Stáhněte si manuál
Download din manual
Prenesite svoj priročnik
Preuzmite svoj priručnik
Pobierz swoją instrukcję
Descărcați manualul dvs
Завантажте посібник
Κατεβάστε το εγχειρίδιό σας
Преузмите свој приручник

ref. SS-3575

ESPAÑOL ..... P. 4
ENGLISH ..... P. 13
FRANÇAIS ..... P. 22
PORTUGUESE ..... P. 32
DEUTSCH ..... P. 41
ITALIANO ..... P. 51
CATALÀ ..... P. 60
ČEŠTINA ..... P. 69
DANSK ..... P. 76
SLOVENSKI ..... P. 83
HRVATSKI ..... P. 90
POLSKI ..... P. 97
ROMÂNĂ ..... P. 104
УКРАЇНСЬКА ..... P. 111
ΕΛΛΗΝΙΚΑ ..... P. 118
СРПСКИ ..... P. 125

Declaración de conformidad, Responsabilidad de la eliminación de productos electrónicos, Datos del importador y Servicio posventa en las últimas páginas.
Declaration of conformity, Responsibility of Electronic products disposal, Importers Details and After-sales service on the last pages.
Déclaration de conformité, Responsabilité de l'élimination des produits électroniques, Coordonnées des importateurs et Service après-vente sur les dernières pages.
Declaração de conformidade, responsabilidade pela eliminação dos produtos electrónicos, dados do importador e serviço pós-venda nas últimas páginas
Konformitätserklärung, Verantwortung für die Entsorgung elektronischer Produkte, Angaben zum Importeur und
Kundendienst auf den letzten Seiten.
Dichiarazione di conformità, Responsabilità dello smaltimento dei prodotti elettronici, Informazioni sugli importatori eAssistenza post-vendita nelle ultime pagine.
Declaració de conformitat, Responsabilitat per l'eliminació de productes electrònics, Detalls de l'importador i Servei postvenda a les últimes pàgines.

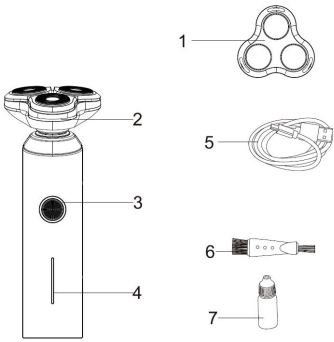

IMAGE 1

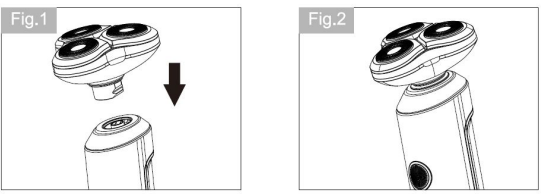

IMAGE 2

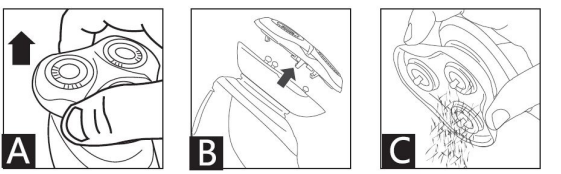

IMAGE 3

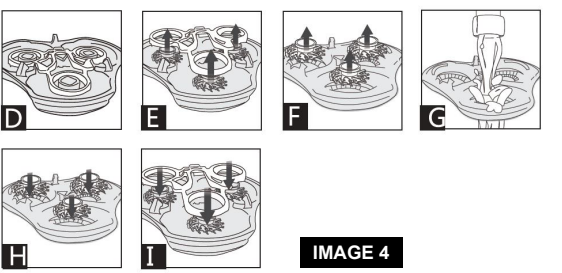

IMAGE 4

1. IMPORTANTE:

- **Lea siempre atentamente el manual de instrucciones antes de utilizar el aparato.**
- **Este manual puede descargarse de nuestra página web www.sogo.es.**
- **Conserve estas instrucciones para futuras consultas.**

2. Instrucciones de seguridad para el usuario

⚠ Precauciones generales durante el uso del equipo eléctrico

- No utilice el aparato para fines distintos de los descritos en este manual.
- No utilice ni guarde el aparato al aire libre.
- El aparato sólo debe utilizarse para los fines previstos. No se acepta ninguna responsabilidad por daños derivados de un uso inadecuado o una manipulación incorrecta. El uso indebido o la manipulación incorrecta pueden causar problemas en el aparato y provocar lesiones al usuario.
- Este aparato está destinado al uso doméstico y aplicaciones similares.
- Asegúrese de que el voltaje indicado en la placa de características coincide con el voltaje de red antes de enchufar el aparato.
- Desconecte siempre el enchufe de la toma de corriente cuando no utilice el aparato. No deje el aparato desatendido cuando esté encendido.
- Es necesario supervisar de cerca el uso del aparato por parte de niños o cerca de ellos.
- Antes de limpiar o guardar el aparato, desenchúfelo siempre de la red eléctrica y deje que se enfríe.
- El aparato no está completamente desconectado de la fuente de alimentación, incluso después de apagarlo. Para desconectarlo completamente, desenchúfelo de la toma de corriente.

⚠ Restricciones de uso para evitar daños personales

- No coloque ni utilice este aparato cerca de fuentes de agua.
- No coloque ni utilice el aparato ni su cable de alimentación cerca de superficies calientes (por ejemplo, placas de cocina) o llamas abiertas.
- No deje que el cable de carga cuelgue de bordes afila-

dos y manténgalo alejado de objetos calientes y llamas. No enrolle el cable alrededor del aparato y no lo doble.
- No utilice nunca accesorios no recomendados por el fabricante.
- El uso de accesorios no recomendados o vendidos por el fabricante del aparato puede provocar incendios, descargas eléctricas o lesiones a las personas.
- Cuando quiera desconectar el enchufe del contacto de la pared, hágalo en el propio enchufe y no tirando del cable o del propio aparato.
- Para evitar descargas eléctricas, asegúrese de tener las manos secas antes de enchufar o desenchufar el aparato.
- No utilice el aparato con las manos mojadas, sobre suelos húmedos o cuando el ambiente esté húmedo, existe riesgo de descarga eléctrica.
- No sumerja nunca el aparato ni el enchufe en agua ni en ningún otro líquido. En caso de que el aparato se caiga al agua, desconéctelo inmediatamente de la red eléctrica y llévelo a un servicio técnico autorizado para su reparación antes de volver a utilizarlo.
- No utilice el aparato si se ha caído al suelo, si presenta signos visibles de daños o si tiene fugas.
- No utilice el aparato si el cable o el enchufe están dañados. En caso de que el cable esté dañado, sólo debe ser sustituido por el fabricante, su agente de servicio o personas con cualificación similar para evitar peligros.
- En caso de mal funcionamiento del aparato, o si ha sido dañado de alguna manera, devuélvalo al servicio técnico autorizado más cercano para su examen, reparación o ajuste.
- No sumerja el cuerpo principal, el cable de alimentación ni el enchufe en agua ni en ningún otro líquido. Tenga cuidado de no derramar líquido sobre los componentes eléctricos, el cable de alimentación ni el enchufe.
- No sumerja en agua la carcasa, que contiene componentes eléctricos y elementos calefactores, ni la enjuague bajo el grifo.
- No permita que la unidad del motor, el cable o el enchufe se mojen para evitar el riesgo de descarga eléctrica.

⚠ Restricciones de uso cuando se utiliza con niños y ancianos

- Vigile a los niños para que no jueguen con el aparato.
- Mantenga el aparato y su cable fuera del alcance de

los niños.
- Los niños no deben jugar con el aparato.
- La limpieza y el mantenimiento no deben ser realizados por niños sin supervisión.
- No permita que los niños utilicen el aparato.
- Los aparatos pueden ser utilizados por niños a partir de 8 años y personas con capacidades físicas, sensoriales o mentales reducidas o con falta de experiencia y conocimientos, si han recibido supervisión o instrucciones sobre el uso del aparato de forma segura y comprenden los riesgos que conlleva.
- Este aparato no debe ser utilizado por personas (incluyendo niños) con capacidades físicas, sensoriales o mentales reducidas, o con falta de experiencia y conocimiento, a menos que sean instruidas sobre el uso del aparato por una persona responsable por su seguridad.

⚠ Instrucciones de uso del aparato

- Si la cuchilla está deformada o dañada, no la vuelva a utilizar, ya que podría causar irritación en la piel.
- La cuchilla tiene una vida útil limitada. Para obtener los mejores resultados, le recomendamos que sustituya la cuchilla con regularidad.
- No cargue el aparato en lugares con una temperatura inferior a 0 °C (104 °F), bajo la luz solar directa o cerca de fuentes de calor o humedad.
- Utilice el cable de alimentación adecuado.
- Guárdela en un lugar seco para evitar daños.
- No tire, retuerza ni doble el cable de alimentación.
- No utilice la recortadora en la ducha.
- Este producto no es adecuado para pelo de animales ni para otros fines.
- El aparato cuenta con un anillo de sellado impermeable y es resistente al agua, por lo que se puede enjuagar bajo el grifo, pero no lo sumerja en agua.
- Lave la parte manual solo con agua después de desconectarla del cable de alimentación.
- No desmonte el cuerpo para sustituir la batería.
- Cuando utilice el enchufe de carga, no tire del cable de carga.
- No cargue el producto durante más tiempo del indicado.
- No coloque ni introduzca objetos extraños en el producto.
- Si no se utiliza el producto durante un tiempo, cárgue-

lo completamente cada seis meses.
- No utilice el aparato mientras se está cargando.
- Durante la recarga, colóquelo en una posición segura, fuera del alcance de los niños y las mascotas.
- No utilice este aparato si las superficies del cabezal de corte están dañadas o rotas, ya que podrían producirse lesiones faciales
- Esta afeitadora y recortadora está diseñada exclusivamente para el vello facial y del cuero cabelludo. No debe utilizarse en el resto del cuerpo.
- NOTA: Se puede enjuagar con agua corriente. No sumerjas el aparato en agua. No lo cargues mientras esté mojado.

LIMPIEZA Y MANTENIMIENTO

Consulte la sección de limpieza y mantenimiento para obtener más información sobre cómo limpiar los equipos electrónicos.

3. ESPECIFICACIONES TÉCNICAS

Potencia: 5 W
Batería: 3,7 V, 600 mAh de litio
Adaptador de carga: 5 V/1 A (no incluido)
Resistente al agua: IPX5
Tiempo de carga: 2 horas
Tiempo de funcionamiento: 90 minutos
Tipo C: puerto de carga
Bloqueo de seguridad para niños (Pulsación prolongada)
Cabezal flotante 3D
Botón de encendido/apagado
Luces indicadoras: Blanca parpadeante durante la carga y blanca fija durante el funcionamiento
Aviso de batería baja: <10 %
Protección contra sobrecarga, protección contra cortocircuitos y protección contra sobrecorriente
Accesorios: 1 tapa protectora, cable de carga USB, cepillo de limpieza y frasco de aceite.

4. DESCRIPCIÓN DE LAS PIEZAS **IMAGEN 1**

1. Tapa protectora
2. Cabezales flotantes independientes
3. Interruptor de encendido/apagado
4. Luz indicadora
5. Cable USB
6. Cepillo de limpieza
7. Aceite lubricante

5. INSTRUCCIONES DE USO Nota: no lo sumerjas en agua.

- El producto solo debe ser utilizado por una persona.
- Cuando viajes o vayas acompañado de niños pequeños,

asegúrate de que la tapa protectora y el bloqueo de viaje estén colocados para proteger la afeitadora.
- Cargue, utilice y guarde la afeitadora a temperaturas comprendidas entre 5 °C y 35 °C.
- Para evitar daños en el cable de carga, no lo enrolle alrededor del producto.
- El producto ha superado la prueba de resistencia al agua IPX5 y puede enjuagarse con agua del grifo.

I. Instrucciones de carga

- Antes de utilizar la afeitadora por primera vez, cárguela completamente durante 2 horas.
- Conecta el cable de carga USB a la afeitadora y conecta el extremo USB a una fuente de alimentación de 5 V CC y 1 A. Asegúrate de que la afeitadora esté en la posición «OFF».
- Los indicadores luminosos blancos parpadean durante la carga.
- El indicador luminoso blanco permanece fijo cuando la batería está completamente cargada y permanece encendido durante el uso.
- Para prolongar la vida útil de la batería, descárgala por completo cada seis meses y recárgala durante 2 horas.
- Cárgala únicamente con adaptadores de CC 5 V 1 A.

INSTRUCCIONES DEL BLOQUEO PARA NIÑOS Y VIAJES
- Mantén pulsado el interruptor durante 3 segundos para bloquearla.
- En modo de bloqueo, la unidad no se podrá utilizar.
- Mantén pulsado de nuevo para desbloquearla y encenderla.
- Mientras el aparato esté en modo de bloqueo, al pulsar el botón de encendido, la luz indicadora blanca parpadeará tres veces.

INDICADORES LED DE LA BATERÍA

Las luces LED muestran el nivel de carga de la batería
- **Batería baja:** Luz blanca parpadeante para indicar que la capacidad de la batería es ≤10 %.
- **Cargando:** Luz blanca parpadeante para indicar que la batería está en modo de carga.
- **Carga completa:** Cuando está completamente cargada, la luz LED blanca deja de parpadear.

CÓMO CAMBIAR LOS ACCESORIOS **IMAGEN 2**

1. Apaga el aparato antes de cambiar los accesorios.
2. Retira el accesorio levantándolo hacia arriba desde la base.
3. Selecciona el accesorio deseado, alinea las ranuras de la base y del accesorio y, a continuación, presiona hacia abajo hasta que encaje con un clic. (Fig. 1–2)

INSTRUCCIONES DE USO

Afeitado

La afeitadora se puede utilizar tanto para el afeitado en seco

como en húmedo.
Para el afeitado en húmedo, aplica una pequeña cantidad de limpiador facial en el cabezal y humedécelo bajo el agua corriente o en la ducha.
1. Pulsa el botón de encendido/apagado para encender la afeitadora.
2. Para obtener los mejores resultados, divide la zona de afeitado en tres secciones principales: barbilla, mejilla izquierda y mejilla derecha.
3. Aplica una ligera presión y mueve el cabezal giratorio con movimientos circulares sobre cada sección durante aproximadamente 30 segundos.

CONSEJOS PARA OBTENER LOS MEJORES RESULTADOS

Utiliza el cepillo de masaje de silicona para antes del afeitado con el fin de exfoliar la piel y levantar el vello, lo que permite un afeitado más apurado.
1. Humedece el cepillo de masaje de silicona para antes del afeitado.
2. Pulsa el botón de encendido/apagado para encenderla.
3. Mientras ejerces una ligera presión, mueve el cepillo giratorio con movimientos circulares sobre cada sección.

LIMPIEZA Y MANTENIMIENTO

Este es un aparato para uso en seco y en húmedo.
El aparato se puede limpiar bajo agua tibia
NOTA: Al limpiar la afeitadora, asegúrate de que esté apagada y desconectada del cable de alimentación.
¡PRECAUCIÓN!: Para limpiar las superficies externas de la afeitadora, utiliza un paño húmedo. No utilices detergentes fuertes ni otros productos químicos.
Para secarla, pasa una toalla seca por la superficie de la afeitadora. No utilices un secador de pelo ni un calefactor para secar la afeitadora

Limpieza diaria **IMAGEN 3**

1. Extraiga el cabezal giratorio de la afeitadora del compartimento inferior para el pelo. (Esquema B)
2. Sacuda el exceso de pelos recortados. (Esquema C)
3. Enjuague el cabezal de la afeitadora con agua corriente.
4. Cierre el conjunto del cabezal

Limpieza semanal **IMAGEN 4**

1. Realice los pasos 1 y 2 de la limpieza diaria.
2. Retira la tapa del conjunto del compartimento de pelo. (Esquema D)
3. Suelta el cierre de la cuchilla interior deslizándolo fuera de su soporte. (Esquema E)
4. Retira el soporte de la cuchilla interior separándolo de las cuchillas. (Esquema E)
5. Retira las cuchillas. (Esquema F)
6. Enjuaga a fondo cualquier resto de pelo de las cuchillas

interiores y exteriores. (Esquema G)
7. Vuelva a colocar las cuchillas internas encajándolas en el eje correspondiente de la cuchilla externa. (Esquema H)
8. Vuelva a colocar el cierre de las cuchillas internas en su posición deslizándolo hacia el soporte hasta que encaje con un clic. (Esquema I)
9. Lubrique cada cuchilla con aceite doméstico.
10. Vuelva a encajar el conjunto del cabezal en el cuello/compartimento para el pelo.

LUBRICACIÓN DE LOS DIENTES

Lubrique los dientes del cabezal de recorte de precisión cada seis meses con unas gotas de aceite lubricante.

LIMPIEZA DE LOS CABEZALES DE RECORTE

La forma más fácil e higiénica de limpiar el cabezal de precisión es enjuagarlo con agua tibia después de su uso. También se pueden utilizar los cepillos de limpieza para eliminar el pelo cortado de las cuchillas.

CÓMO EXTRAER LA BATERÍA RECARGABLE:

1. Desenchufa la afeitadora
2. Deja funcionar la afeitadora hasta que el motor se detenga
3. Retira el cabezal de la afeitadora. (Tira del cabezal hacia arriba y hacia fuera.)
4. Retira el tornillo que queda al descubierto al quitar el cabezal.
5. Con un destornillador pequeño, retira la cubierta frontal del cuerpo de la afeitadora.
6. Con un destornillador pequeño, retira ambas cubiertas laterales del cuerpo de la afeitadora.
7. Retire los cuatro tornillos situados en la parte delantera de la afeitadora, a lo largo del borde exterior.
8. Con un destornillador pequeño, levante la carcasa interior delantera que acaba de quedar suelta.
9. Retire los 3 tornillos que han quedado al descubierto en la parte delantera.
10. Con un destornillador pequeño, levante la carcasa interior trasera que acaba de quedar suelta para dejar al descubierto la batería.
11. Retire la batería de la placa de circuitos.
12. Deseche la batería de forma adecuada.

Eliminación del producto

Cuando su afeitadora recargable llegue al final de su vida útil, las baterías de iones de litio deben retirarse de la afeitadora y reciclarse o eliminarse adecuadamente de acuerdo con la normativa estatal y local.

¡PRECAUCIÓN! No tire las baterías al fuego ni las dañe al desecharlas, ya que podrían estallar y liberar sustancias tóxicas. No las cortocircuite, ya que podría provocar quemaduras. Deséchelas adecuadamente de acuerdo con la normativa local y estatal.

1. IMPORTANT:

- **Always read the instruction book carefully before using.**
- **This manual can be downloaded from our web page www.sogo.es**
- **Keep these instructions for future reference.**

2. Safety instructions for the user

General precautions during the use of electrical equipment

- Do not use the appliance for any other purpose than described in this manual.
- Do not use or store the appliance outdoors.
- Always place the appliance on to the flat and even surface.
- The unit must be used only for the intended purposes. No liability is accepted for damages arising from improper use or wrong handling. Misuse or improper handling may cause problems in the appliance and cause injury to the user.
- This appliance is intended to be use used in household and similar applications.
- Ensure that the voltage indicated on the nameplate matches the mains voltage before plugging in the appliance.
- Always remove the plug from the power socket when the appliance is not in use. Do not leave the appliance unattended when switched on.
- Close supervision is necessary when any appliance is being used by or near children.
- Before cleaning or storing your appliance, always unplug the appliance from the power supply and let it cool down.
- The device is not completely disconnected from the power source, even after it has been turned off. To disconnect it completely, disconnect it from the mains plug.

Restrictions on use to avoid personal injury

- Do not place or operate this appliance near water sources.
- Do not place or operate the appliance and its power cord on or near hot surfaces (e.g., stove plates) or open flames.
- Do not leave the charging cable hanging from sharp edges and keep away from hot objects and flames. Do

not wind the cord around the appliance and do not bend it.

- Never use accessories that are not recommended by the manufacturer.
- The use of accessories not recommended or sold by the appliance manufacturer may result in fire, electric shock or injury to persons.
- When you want to remove the plug from the wall contact, please do this at the plug itself and not by pulling on the cable or the appliance itself.
- To avoid electric shock, make sure your hands are dry before plugging or unplugging.
- Do not use the device with wet hands, on damp floors or when the atmosphere is humid, there is a risk of electric shock.
- Never immerse the appliance or the plug-in water or any other liquid. In the event of the appliance falling in water, disconnect immediately from the mains supply and take it to an authorized service agent for repair before reusing.
- Do not use the appliance if it has fallen on the floor, if there are visible signs of damage or if it has a leak.
- Do not use the appliance if the cable or plug is damaged. In case of the cord be damaged, it must be replaced only by the manufacturer, its service agent or similarly qualified persons in order to avoid Hazard.
- In case of appliance malfunction, or if it has been damaged in any manner, return the appliance to the nearest authorized service facility for examination, repair or adjustment.
- Do not immerse the main body,power supply cord or plug in water or any other liquids.Care should be taken to avoid spillage on the electrical components,power cord and plug.
- Neither immerse the housing, which contains electrical components and the heating elements in water, nor rinse it under the tap.
- Do not let the motor unit, cord or plug get wet to protect against risk of electric shock.

⚠ Restrictions on use when used with children and elders

- Children should be supervised to ensure that they do not play with the appliance.
- Keep the appliance and its cord out of the reach of the children.
- Children shall not play with the appliance.

- Cleaning and user maintenance shall not be made by children without supervision.
- Do not allow the children to use the appliance.
- Appliances can be used by children aged from 8 years and above and persons with reduced physical, sensory or mental capabilities or lack of experience and knowledge if they have been given supervision or instructions concerning use of the appliance in a safe way and understand the hazards involved.
- This appliance is not intended for use by persons (including children) with reduced physical, sensory or mental capabilities, or lack of experience and knowledge, unless intructed concerning use of the appliance by a person responsible for their safety

⚠ Instructions to follow when using the appliance

- If the blade is deformed or damaged, please do not use it again, or it may cause skin irritation.
- The blade has fixed life. In order to obtain best result, we recommend you to replace the blade regularly.
- Please do not charge at the place with temperature lower than 0 oC (104 oF), direct sunlight or near heat or humid source.
- Please use the matching power line.
- Store in the dry place as to avoid damage.
- Do not pull, twist or bend the power cable.
- Do not trim in the shower.
- This product is not suitable for animal hair or other purposes
- The appliance has waterproof sealing ring has water-proof function, can berinsed under the faucet, but do not soak in water.
- Wash the hand-held part under water only after dis-connecting it from the power cord
- Do not disassemble the body for battery replacement.
- When operating with the charging plug, do not pull the charging cord.
- Do not charge the product for more than its charging time.
- Do not place or insert foreign objects into the product.
- If the product is not used for a while, please charge it fully every six months
- Do not use the appliance, while charging.
- When recharging places in a safe position, out of the reach of children and pets.
- Do not use this appliance if the cutting head surfaces

are damaged or broken as facial injury could occur
- This shaver and trimmer are intended for use on facial & head hair only. It should not be used on your body.
- NOTE: Suitable for rinsing under running water. Do not immerse the appliance in water. Do not charge while wet.

CLEANING AND MAINTENANCE

Kindly refer to the cleaning and maintenance section for details on how to clean electronical equipments.

3. TECHNICAL SPECIFICATIONS

Power: 5W
Battery: 3.7V, 600mAh Lithium
Charging Adaptor: 5V/1 A (Not included)
Waterproof: IPX5
Charging time: 2 hours
Working Time: 90 minutes
Type-C: charging port
Child protection lock (Long press)
3D floating head
On/Off button
Indicator lights: White flashing charging and White steady working
Low battery warning: <10%
Over Charge Protection, Short-circuit protection and over current protection
Accessories: 1 protective cap, USB charging cable, cleaning brush and oil bottle.

4. PARTS DESCRIPTION **IMAGE 1**

1.Protective cap
2.Individually Floating Heads
3.On/off switch
4.Indicate light
5.USB cable
6.Cleaning brush
7.Lubricating oil

5. INSTRUCTIONS FOR USE

- The product should only be used by one person.
- When travelling or accompanied with small children, make sure that the protective cover and travel lock are in place to protect the shaver.
- Charge, use and store the shaver at temperatures between 5°C and 35°C.
- To avoid damage to the charging cable, do not wrap it around the product.
- The product has passed the IPX5 water resistance test and can be rinsed with water under tap.
  Note: Do not immerse it in water.

I. Charging instructions

- Before using your shaver for the first time, charge it fully for 2 hours.
- Connect the USB charging cable to the shaver and connect the USB end to a DC 5V 1A power source. Ensure the shaver is in position OFF.
- The white indicator lights keep flashing while charging.
- The white indicator light remains steady when fully

charged and stays on during use.
- To extend battery life, fully discharge the battery every six months and recharge for 2 hours.
- Only charge with the help of DC 5V 1A adapters.

CHILD / TRAVEL LOCK INSTRUCTIONS
- Press and hold the switch for 3 seconds to lock.
- In lock mode unit will not be able to use.
- Press and hold again to unlock and power on.
- While unit is in lock mode, pressing power button will cause white indicator light to flashes 3 times.

LED LIGHT BATTERY INDICATORS

LED lights display the battery charge level
- **Low battery:** Flashing white light to remind the battery capacity≤10%.
- **Charging:** Flashing white light to indicate the battery is in charging mode.
- **Full Charge:** When fully charged the white LED light stop flashing.

HOW TO CHANGE ATTACHMENTS **IMAGE 2**

1. Turn off the unit before changing attachments.
2. Remove the attachment by lifting upward from the base.
3. Select the desired attachment, align the slots on the base and attachment, then press down until it clicks securely into place. (Fig. 1–2)

INSTRUCTIONS FOR USE

Shaving

The shaver can be used for both dry and wet shaving.
For wet shaving, apply a small amount of facial cleanser to the brush head and dampen it under running water or in the shower.
1. Press the On/Off button to turn the shaver on.
2. For the best shaving experience, divide the shaving area into three main sections: chin, left cheek, and right cheek.
3. Apply gentle pressure and move the rotating head in circular motions over each section for approximately 30 seconds.

TIPS FOR BEST RESULTS

Use the silicone pre-shave massage brush to exfoliate skin and lift hair for an extra close shave.
1. Dampen the silicone pre-shave massage brush.
2. Press on/off button to turn on.
3. While applying gentle pressure, move the rotating brush in circular motions over each section.

CLEANING AND MAINTENANCE

This is a wet/dry appliance.
The appliance can be cleaned under warm water
NOTE: When cleaning your shaver, make sure the shaver is turned off and disconnected from the power cord.
CAUTION! To clean the external surfaces of the shaver, use a damp cloth. Do not use strong detergents or other chemicals.
To dry, wipe the surface of the shaver with a dry towel. Do not use a hair dryer or heater to dry the shaver

Daily cleaning **IMAGE 3**

1. Pull rotary head face of shaver from lower hair pocket. (Diagram B)
2. Tap out excess hair shavings. (Diagram C)
3. Rinse the head of the shaver in running water.
4.Close head assembly

Weekly cleaning **IMAGE 4**

1. Perform the daily cleaning steps 1 and 2.
2. Remove the cover from the hair pocket assembly. (Diagram D)
3. Release the inner cutter lock by sliding out of support. (Diagram E)
4. Remove the inner cutter carrier away from the cutters. (Diagram E)
5. Remove the cutters. (Diagram F)
6. Thoroughly rinse away any debris from inner and outer cutters. (Diagram G)
7. Replace the inner cutters by matching the inner cutters to the corresponding outer cutter hub. (Diagram H)
8. Place inner cutter lock back into position by sliding it back into the support until it clicks securely into place. (Diagram I)
9. Lubricate each cutter with household oil.
10. Snap head assembly back onto neck/hair pocket.

LUBRICATINGTEETH

Lubricate the teeth of the precision trimmer head every six months with some drops of lubricating oil.

CLEANING GROOMING HEADS

The easiest and most hygienic way to clean the precision head is by rinsing the head after use with warm water. The cleaning brushes can also be used to remove cut hair from the blades.

HOW TO REMOVE THE RECHARGEABLE BATTERY:

1. Unplug the shaver
2. Run shaver until the motor stops
3. Remove the head from the shaver. (Pull head up and off.)
4. Remove the screw that is exposed when the head is removed.
5. Using a small screwdriver, remove the front cover from the body.
6. Using a small screwdriver, remove both side covers from the body.
7. Remove four screws located on the front of shaver along the outside edge.
8. Using a small screwdriver, remove up the newly unsecured front inner housing.
9. Remove 3 screws that were newly exposed on front.
10. Using a small screwdriver, remove up the newly unsecured inner back housing to expose the battery.
11. Remove battery free from circuit board.
12. Dispose of battery properly.

Product Disposal
When your rechargeable shaver reaches the end of its useful life, the Li-ion batteries must be removed from the shaver and be recycled or disposed of properly in accordance with your state and local requirements.
CAUTION! Do not put in fire or mutilate your batteries when disposing as they may burst and release toxic materials. Do not short circuit as it may cause burns. Dispose of properly in accordance with your local and state requirements.

1. IMPORTANT:

- **Lisez toujours attentivement le manuel d'instructions avant d'utiliser l'appareil.**
- **Ce manuel peut être téléchargé à partir de notre page web www.sogo.es.**
- **Conservez ces instructions pour pouvoir vous y référer ultérieurement.**

2. Consignes de sécurité pour l'utilisateur

Précautions générales lors de l'utilisation d'appareils électriques

- N'utilisez pas l'appareil à d'autres fins que celles décrites dans ce manuel.
- N'utilisez pas et ne stockez pas l'appareil à l'extérieur.
- Placez toujours l'appareil sur une surface plane et régulière.
- L'appareil ne doit être utilisé qu'aux fins prévues. Nous déclinons toute responsabilité pour les dommages résultant d'une utilisation ou d'une manipulation incorrecte. Une mauvaise utilisation ou une manipulation incorrecte peut entraîner des problèmes dans l'appareil et causer des blessures à l'utilisateur.
- Cet appareil est destiné à un usage domestique et à des applications similaires.
- Avant de brancher l'appareil, assurez-vous que la tension indiquée sur la plaque signalétique correspond à la tension du réseau.
- Débranchez toujours la fiche de la prise de courant lorsque l'appareil n'est pas utilisé. Ne laissez pas l'appareil sans surveillance lorsqu'il est allumé.
- Une surveillance étroite est nécessaire lorsque l'appareil est utilisé par des enfants ou à proximité de ceux-ci.
- Avant de nettoyer ou de ranger votre appareil, débranchez-le toujours de la prise de courant et laissez-le refroidir.
- L'appareil n'est pas complètement déconnecté de la source d'alimentation, même après avoir été éteint. Pour le déconnecter complètement, débranchez-le de la prise de courant.

Restrictions d'utilisation pour éviter les blessures

- Ne pas placer ou faire fonctionner l'appareil à proximité de sources d'eau.
- Ne pas placer ou faire fonctionner l'appareil et son

cordon d'alimentation sur ou à proximité de surfaces chaudes (par exemple, plaques de cuisson) ou de flammes nues.

- Ne laissez pas le câble de recharge pendre au-dessus de bords tranchants et tenez-le à l'écart des objets chauds et des flammes. N'enroulez pas le cordon autour de l'appareil et ne le pliez pas.
- N'utilisez jamais d'accessoires non recommandés par le fabricant.
- L'utilisation d'accessoires non recommandés ou non vendus par le fabricant de l'appareil peut provoquer un incendie, une électrocution ou des blessures.
- Lorsque vous souhaitez retirer la fiche du contact mural, veuillez le faire au niveau de la fiche elle-même et non en tirant sur le câble ou sur l'appareil lui-même.
- Pour éviter tout choc électrique, assurez-vous que vos mains sont sèches avant de brancher ou de débrancher l'appareil.
- N'utilisez pas l'appareil avec des mains mouillées, sur un sol humide ou lorsque l'atmosphère est humide, car il y a un risque de choc électrique.
- Ne jamais immerger l'appareil ou la fiche dans l'eau ou tout autre liquide. En cas de chute de l'appareil dans l'eau, débranchez-le immédiatement du réseau électrique et confiez-le à un agent de service agréé pour le faire réparer avant de le réutiliser.
- Ne pas utiliser l'appareil s'il est tombé par terre, s'il présente des signes visibles de dommages ou s'il y a une fuite.
- N'utilisez pas l'appareil si le câble ou la fiche est endommagé. Si le cordon est endommagé, il ne doit être remplacé que par le fabricant, son agent de service ou des personnes de qualification similaire afin d'éviter tout danger.
- En cas de dysfonctionnement de l'appareil, ou s'il a été endommagé de quelque manière que ce soit, retournez l'appareil au centre de service agréé le plus proche pour qu'il soit examiné, réparé ou ajusté.
- Ne plongez pas le corps principal, le cordon d'alimentation ou la fiche dans l'eau ou tout autre liquide. Veillez à éviter tout déversement sur les composants électriques, le cordon d'alimentation et la fiche.
- Ne plongez pas le boîtier, qui contient des composants électriques et des éléments chauffants, dans l'eau et ne le rincez pas sous le robinet.
- Ne laissez pas le moteur, le cordon ou la fiche se mouiller afin d'éviter tout risque d'électrocution.

⚠ Restrictions d'utilisation en présence d'enfants et de personnes âgées

- Les enfants doivent être surveillés afin de s'assurer qu'ils ne jouent pas avec l'appareil.
- Gardez l'appareil et son cordon hors de portée des enfants.
- Les enfants ne doivent pas jouer avec l'appareil.
- Le nettoyage et l'entretien ne doivent pas être effectués par des enfants sans surveillance.
- Ne laissez pas les enfants utiliser l'appareil.
- Les appareils peuvent être utilisés par des enfants âgés de 8 ans et plus et par des personnes dont les capacités physiques, sensorielles ou mentales sont réduites ou qui manquent d'expérience et de connaissances, à condition qu'ils aient été supervisés ou qu'ils aient reçu des instructions concernant l'utilisation de l'appareil en toute sécurité et qu'ils comprennent les risques encourus.
- Cet appareil n'est pas destiné à être utilisé par des personnes (y compris des enfants) dont les capacités physiques, sensorielles ou mentales sont réduites, ou qui manquent d'expérience et de connaissances, à moins qu'une personne responsable de leur sécurité ne leur ait donné des instructions concernant l'utilisation de l'appareil.
-
- **⚠ Mode d'emploi de l'appareil**
- La lame a une durée de vie limitée. Pour obtenir les meilleurs résultats, nous vous recommandons de remplacer la lame régulièrement.
- Ne rechargez pas l'appareil à une température inférieure à 0 °C (104 °F), à la lumière directe du soleil ou à proximité d'une source de chaleur ou d'humidité.
- Utilisez le cordon d'alimentation approprié.
- Séchez la tondeuse avant de la recharger.
- Rangez-la dans un endroit sec afin d'éviter tout dommage.
- Ne tirez pas, ne tordez pas et ne pliez pas le cordon d'alimentation.
- Ne tondre pas sous la douche.
- Ce produit ne convient pas aux poils d'animaux ni à d'autres usages.
- L'appareil est équipé d'un joint d'étanchéité et peut être rincé sous le robinet, mais ne le plongez pas dans l'eau.
- Lavez la partie tenue à la main sous l'eau uniquement

après l'avoir débranchée du cordon d'alimentation.
- Ne démontez pas le boîtier pour remplacer la batterie.
- Lorsque vous utilisez la prise de charge, ne tirez pas sur le cordon d'alimentation.
- Ne chargez pas le produit au-delà de la durée de charge indiquée.
- Ne placez pas et n'insérez pas d'objets étrangers dans le produit.
- Si le produit n'est pas utilisé pendant un certain temps, veuillez le charger complètement tous les six mois.
- Rangez-la dans un endroit sec afin d'éviter tout dommage.
- Ne tirez pas, ne tordez pas et ne pliez pas le cordon d'alimentation.
- Ne tondre pas sous la douche.
- Ce produit ne convient pas aux poils d'animaux ni à d'autres usages.
- L'appareil est équipé d'un joint d'étanchéité et peut être rincé sous le robinet, mais ne le plongez pas dans l'eau.
- N'utilisez pas l'appareil pendant qu'il est en charge.
- Lors de la recharge, placez l'appareil dans un endroit sûr, hors de portée des enfants et des animaux domestiques.
- N'utilisez pas cet appareil si les surfaces de la tête de coupe sont endommagées ou cassées, car cela pourrait entraîner des blessures au visage
- Ce rasoir et cette tondeuse sont destinés à être utilisés uniquement sur les poils du visage et de la tête. Ils ne doivent pas être utilisés sur le corps.
- REMARQUE : Peut être rincé sous l'eau courante. Ne pas plonger l'appareil dans l'eau. Ne pas le recharger lorsqu'il est mouillé.

NETTOYAGE ET ENTRETIEN

Veuillez vous reporter à la section « Nettoyage et entretien » pour plus de détails sur le nettoyage des équipements électroniques.

3. CARACTÉRISTIQUES TECHNIQUES

Puissance : 5 W
Batterie : 3,7 V, 600 mAh au lithium
Adaptateur de charge : 5 V/1 A (non fourni)
Étanche : IPX5
Temps de charge : 2 heures
Autonomie : 90 minutes
Port de charge Type-C
Verrouillage de sécurité pour enfants (Appui long)
Tête flottante 3D
Bouton marche/arrêt
Voyants lumineux : Blanc clignotant (en charge) et blanc fixe (en fonctionnement)
Avertissement de batterie faible : <10 %
Protection contre la surcharge, protection contre les courts-circuits et protection contre les surintensités
Accessoires : 1 capuchon de protection, 1 câble de recharge USB, 1 brosse de nettoyage et 1 flacon d'huile.

4. DESCRIPTION DES PIÈCES **IMAGE 1**

1. Capuchon de protection
2. Têtes flottantes individuelles
3. Bouton marche/arrêt
4. Voyant lumineux
5. Câble USB
6. Brosse de nettoyage
7. Huile de lubrification

5. MODE D'EMPLOI

Remarque : ne pas plonger l'appareil dans l'eau.

- Le produit est destiné à être utilisé par une seule personne.
- Lors de vos déplacements ou en présence de jeunes enfants, assurez-vous que le capuchon de protection et le verrou de voyage sont bien en place pour protéger le rasoir.
- Chargez, utilisez et rangez le rasoir à des températures comprises entre 5 °C et 35 °C.
- Pour éviter d'endommager le câble de recharge, ne l'enroulez pas autour de l'appareil.
- Le produit a passé avec succès le test de résistance à l'eau IPX5 et peut être rincé sous l'eau du robinet.

I. Instructions de recharge

- Avant d'utiliser votre rasoir pour la première fois, rechargez-le complètement pendant 2 heures.
- Branchez le câble de recharge USB au rasoir et connectez l'extrémité USB à une source d'alimentation CC 5 V 1 A. Assurez-vous que le rasoir est en position « OFF ».
- Les voyants blancs clignotent pendant la recharge.
- Le voyant blanc reste allumé en continu lorsque la batterie est complètement chargée et reste allumé pendant

l'utilisation.
- Pour prolonger la durée de vie de la batterie, déchargez-la complètement tous les six mois, puis rechargez-la pendant 2 heures.
- Rechargez uniquement à l'aide d'adaptateurs 5 V CC 1 A.

INSTRUCTIONS RELATIVES AU VERROUILLAGE ENFANT / VOYAGE

- Appuyez sur l'interrupteur et maintenez-le enfoncé pendant 3 secondes pour verrouiller l'appareil.
- En mode verrouillé, l'appareil ne peut pas être utilisé.
- Appuyez à nouveau et maintenez enfoncé pour déverrouiller et allumer l'appareil.
- Lorsque l'appareil est en mode verrouillage, une pression sur le bouton d'alimentation fait clignoter le voyant blanc 3 fois.

VOYANTS LED DE L'AUTONOMIE DE LA BATTERIE

Les voyants LED indiquent le niveau de charge de la batterie
- **Batterie faible :** Voyant blanc clignotant pour signaler que la capacité de la batterie est ≤ 10 %.
- **En charge :** Voyant blanc clignotant pour indiquer que la batterie est en cours de charge.
- **Charge complète :** Une fois la charge terminée, le voyant LED blanc cesse de clignoter.

COMMENT CHANGER LES ACCESSOIRES **IMAGE 2**

1. Éteignez l'appareil avant de changer d'accessoire.
2. Retirez l'accessoire en le soulevant vers le haut depuis la base.
3. Choisissez l'accessoire souhaité, alignez les rainures de la base et de l'accessoire, puis appuyez vers le bas jusqu'à ce qu'il s'enclenche fermement. (Fig. 1–2)

MODE D'EMPLOI

Rasage

Le rasoir peut être utilisé aussi bien pour le rasage à sec que pour le rasage humide.
Pour le rasage humide, appliquez une petite quantité de nettoyant pour le visage sur la tête de rasage et humidifiez-la sous l'eau courante ou sous la douche.
1. 1. Appuyez sur le bouton Marche/Arrêt pour allumer le rasoir.
2. Pour un rasage optimal, divisez la zone à raser en trois sections principales : le menton, la joue gauche et la joue droite.
3. Appliquez une légère pression et déplacez la tête rotative

en mouvements circulaires sur chaque section pendant environ 30 secondes.

CONSEILS POUR DE MEILLEURS RÉSULTATS

Utilisez la brosse de massage en silicone avant le rasage pour exfolier la peau et redresser les poils, afin d'obtenir un rasage de très près.
1. Humidifiez la brosse de massage en silicone avant le rasage.
2. Appuyez sur le bouton marche/arrêt pour allumer l'appareil.
3. Tout en exerçant une légère pression, déplacez la brosse rotative en mouvements circulaires sur chaque zone.

NETTOYAGE ET ENTRETIEN

Cet appareil est conçu pour un usage à sec ou humide. L'appareil peut être nettoyé sous l'eau tiède
REMARQUE : avant de nettoyer votre rasoir, assurez-vous qu'il est éteint et débranché du cordon d'alimentation.
ATTENTION ! : Pour nettoyer les surfaces externes du rasoir, utilisez un chiffon humide. N'utilisez pas de détergents puissants ni d'autres produits chimiques. Pour le sécher, essuyez la surface du rasoir avec une serviette sèche. N'utilisez pas de sèche-cheveux ni de source de chaleur pour sécher le rasoir

Nettoyage quotidien **IMAGE 3**

1. Retirez la tête rotative du rasoir de la poche à poils inférieure. (Schéma B)
2. Secouez pour éliminer l'excès de poils coupés. (Schéma C)
3. Rincez la tête du rasoir sous l'eau courante.
4. Refermez l'ensemble de la tête

Nettoyage hebdomadaire **IMAGE 4**

1. Effectuez les étapes 1 et 2 du nettoyage quotidien.
2. Retirez le couvercle du compartiment à poils. (Schéma D)
3. Déverrouillez la lame interne en la faisant glisser hors de son support. (Schéma E)
4. Retirez le support des lames internes des lames. (Schéma E)
5. Retirez les lames. (Schéma F)
6. Rincez soigneusement les débris présents sur les lames internes et externes. (Schéma G)
7. Remettez les lames intérieures en place en les alignant avec le moyeu correspondant de la lame extérieure. (Schéma H)
8. Remettez le dispositif de verrouillage des lames intérieures en place en le faisant glisser dans son support jusqu'à ce qu'il s'enclenche fermement. (Schéma I)
9. Lubrifiez chaque lame avec de l'huile ménagère.

10. Remettez l'ensemble de la tête en place sur le col/le réservoir à cheveux.

LUBRIFICATION DES DENTS

Lubrifiez les dents de la tête de coupe de précision tous les six mois avec quelques gouttes d'huile lubrifiante.

NETTOYAGE DES TÊTES DE COUPE

La manière la plus simple et la plus hygiénique de nettoyer la tête de coupe de précision consiste à la rincer à l'eau tiède après utilisation. Les brosses de nettoyage peuvent également être utilisées pour retirer les poils coupés des lames.

COMMENT RETIRER LA BATTERIE RECHARGEABLE :

1. Débranchez le rasoir
2. Faites fonctionner le rasoir jusqu'à ce que le moteur s'arrête
3. Retirez la tête du rasoir. (Tirez la tête vers le haut pour la retirer.)
4. Retirez la vis qui apparaît une fois la tête retirée.
5. À l'aide d'un petit tournevis, retirez le capot avant du boîtier.
6. À l'aide d'un petit tournevis, retirez les deux capots latéraux du boîtier.
7. Retirez les quatre vis situées à l'avant du rasoir, le long du bord extérieur.
8. À l'aide d'un petit tournevis, soulevez le boîtier intérieur avant qui vient d'être dévissé.
9. Retirez les 3 vis qui viennent d'être mises à nu à l'avant.
10. À l'aide d'un petit tournevis, soulevez le boîtier arrière intérieur qui vient d'être dévissé afin de mettre la batterie à nu.
11. Retirez la batterie du circuit imprimé.
12. Éliminez la batterie de manière appropriée.

Mise au rebut du produit
Lorsque votre rasoir rechargeable arrive en fin de vie, les batteries Li-ion doivent être retirées du rasoir et recyclées ou mises au rebut de manière appropriée, conformément aux réglementations nationales et locales en vigueur.
ATTENTION ! Ne jetez pas les batteries au feu et ne les endommagez pas lors de leur mise au rebut, car elles pourraient exploser et libérer des substances toxiques. Ne les court-circuitez pas, car cela pourrait provoquer des brûlures. Mettez-les au rebut de manière appropriée, conformément aux réglementations nationales et locales en vigueur.

1. IMPORTANTE:

- **Ler sempre atentamente o manual de instruções antes de o utilizar.**
- **Este manual pode ser descarregado da nossa página Web www.sogo.es**
- **Guarde estas instruções para referência futura.**

2. Instruções de segurança para o utilizador

Precauções gerais durante a utilização de equipamento elétrico

- Não utilizar o aparelho para qualquer outro fim que não o descrito neste manual.
- Não utilizar nem guardar o aparelho ao ar livre.
- Colocar sempre o aparelho numa superfície plana e regular.
- O aparelho só deve ser utilizado para os fins previstos. Não se aceita qualquer responsabilidade por danos resultantes de uma utilização inadequada ou de um manuseamento incorreto. A má utilização ou o manuseamento incorreto podem provocar problemas no aparelho e causar ferimentos ao utilizador.
- Este aparelho destina-se a ser utilizado em aplicações domésticas e similares.
- Certifique-se de que a tensão indicada na placa de identificação corresponde à tensão da rede eléctrica antes de ligar o aparelho à tomada.
- Retirar sempre a ficha da tomada de corrente quando o aparelho não estiver a ser utilizado. Não deixar o aparelho ligado sem vigilância.
- É necessária uma vigilância apertada quando o aparelho é utilizado por crianças ou perto delas.
- Antes de limpar ou guardar o seu aparelho, desligue-o sempre da corrente eléctrica e deixe-o arrefecer.
- O aparelho não está completamente desligado da fonte de alimentação, mesmo depois de ter sido desligado. Para o desligar completamente, desligue-o da ficha de alimentação.

Restrições de utilização para evitar danos pessoais

- Não colocar ou operar este aparelho perto de fontes de água.
- Não coloque nem utilize o aparelho e o seu cabo de alimentação sobre ou perto de superfícies quentes (por exemplo, placas de fogão) ou chamas abertas.
- Não deixe o cabo de carregamento pendurado em bordas afiadas e mantenha-o afastado de objetos quentes e de chamas. Não enrole o cabo à volta do aparelho e não o dobre.
- Nunca utilize acessórios que não sejam recomendados pelo fabricante.

- A utilização de acessórios não recomendados ou vendidos pelo fabricante do aparelho pode provocar incêndios, choques eléctricos ou ferimentos em pessoas.
- Quando pretender retirar a ficha do contacto de parede, faça-o na própria ficha e não puxando pelo cabo ou pelo próprio aparelho.
- Para evitar choques eléctricos, certifique-se de que as suas mãos estão secas antes de ligar ou desligar a ficha.
- Não utilize o aparelho com as mãos molhadas, em pisos húmidos ou quando a atmosfera estiver húmida, pois existe o risco de choque elétrico.
- Nunca mergulhar o aparelho ou a ficha em água ou em qualquer outro líquido. Em caso de queda do aparelho na água, desligue-o imediatamente da rede eléctrica e leve-o a um serviço de assistência autorizado para reparação antes de o voltar a utilizar.
- Não utilizar o aparelho se este tiver caído no chão, se houver sinais visíveis de danos ou se tiver uma fuga.
- Não utilizar o aparelho se o cabo ou a ficha estiverem danificados. Se o cabo estiver danificado, só deve ser substituído pelo fabricante, pelo seu agente de assistência ou por pessoas com qualificações semelhantes, para evitar riscos.
- Em caso de mau funcionamento do aparelho, ou se este tiver sido danificado de alguma forma, devolver o aparelho ao serviço de assistência autorizado mais próximo para ser examinado, reparado ou ajustado.
- Não mergulhe o corpo principal, o cabo de alimentação ou a ficha em água ou outros líquidos. Tenha cuidado para evitar derrames sobre os componentes elétricos, o cabo de alimentação e a ficha.
- Não mergulhe a caixa, que contém componentes elétricos e os elementos de aquecimento, em água, nem a lave sob a torneira.
- Não deixe a unidade do motor, o cabo ou a ficha molharem-se para evitar o risco de choque elétrico.

⚠ Restrições de utilização quando utilizado com crianças e idosos

- As crianças devem ser vigiadas para garantir que não brincam com o aparelho.
- Mantenha o aparelho e o respetivo cabo fora do alcance das crianças.
- As crianças não devem brincar com o aparelho.
- A limpeza e a manutenção pelo utilizador não devem ser efectuadas por crianças sem supervisão.
- Não permita que as crianças utilizem o aparelho.
- Os aparelhos podem ser utilizados por crianças a partir dos 8 anos de idade e por pessoas com capacidades físicas, sensoriais ou mentais reduzidas ou com falta de experiência e conhecimentos, desde que tenham recebido supervisão ou instruções relativas à utilização do aparelho de forma segura e compreendam os perigos envolvidos.

- Este aparelho não se destina a ser utilizado por pessoas (incluindo crianças) com capacidades físicas, sensoriais ou mentais reduzidas, ou com falta de experiência e conhecimentos, a menos que uma pessoa responsável pela sua segurança lhes dê instruções sobre a utilização do aparelho.

⚠ Instruções a seguir durante a utilização do aparelho

- Se a lâmina estiver deformada ou danificada, não a utilize novamente, pois pode causar irritação na pele.
- A lâmina tem uma vida útil limitada. Para obter melhores resultados, recomendamos que substitua a lâmina regularmente.
- Não carregue o aparelho em locais com temperatura inferior a 0 °C (104°F), sob luz solar direta ou perto de fontes de calor ou humidade.
- Utilize o cabo de alimentação adequado.
- Lave a parte manual apenas com água, após desligá-la do cabo de alimentação
- Não desmonte o corpo para substituir a bateria.
- Quando estiver a utilizar a ficha de carregamento, não puxe o cabo de carregamento.
- Não carregue o produto por mais tempo do que o tempo de carregamento indicado.
- Não coloque nem insira objetos estranhos no produto.
- Se o produto não for utilizado durante algum tempo, carregue-o completamente a cada seis meses.
- Guarde em local seco para evitar danos.
- Não puxe, torça ou dobre o cabo de alimentação.
- Não utilize o aparador no chuveiro.
- Este produto não é adequado para pelos de animais ou outros fins.
- O aparelho possui um anel de vedação à prova de água e pode ser enxaguado sob a torneira, mas não deve ser mergulhado em água.
- Não utilize o aparelho enquanto estiver a carregar.
- Durante o carregamento, coloque-o numa posição segura, fora do alcance de crianças e animais de estimação.
- Não utilize este aparelho se as superfícies da cabeça de corte estiverem danificadas ou partidas, pois podem ocorrer lesões faciais
- Este barbeador e aparador destinam-se a ser utilizados apenas nos pelos faciais e capilares. Não deve ser utilizado no corpo.
- B NOTA:B Pode ser enxaguado sob água corrente. Não mergulhe o aparelho na água.
  Não carregue enquanto estiver molhado.

LIMPEZA E MANUTENÇÃO

Consulte a secção de limpeza e manutenção para obter detalhes sobre
como limpar equipamentos electrónicos.

3. ESPECIFICAÇÕES TÉCNICAS

Potência: 5 W
Bateria: 3,7 V, 600 mAh de lítio
Adaptador de carregamento: 5 V/1 A (não incluído)
Resistência à água: IPX5
Tempo de carregamento: 2 horas
Tempo de funcionamento: 90 minutos
Porta de carregamento Tipo C
Bloqueio de segurança para crianças (Pressão prolongada)
Cabeça flutuante 3D
Botão de ligar/desligar
Luzes indicadoras: Branca intermitente durante o carregamento e branca constante durante o funcionamento
Aviso de bateria fraca: <10%
Proteção contra sobrecarga, proteção contra curto-circuito e proteção contra sobrecorrente
Acessórios: 1 tampa protetora, cabo de carregamento USB, escova de limpeza e frasco de óleo.

4. DESCRIÇÃO DAS PEÇAS **IMAGEM 1**

1. Tampa protetora
2. Cabeças flutuantes individuais
3. Interruptor de ligar/desligar
4. Luz indicadora
5. Cabo USB
6. Escova de limpeza
7. Óleo lubrificante

5. INSTRUÇÕES DE UTILIZAÇÃO
Nota: não o mergulhe em água.

- O produto só deve ser utilizado por uma única pessoa.
- Quando viajar ou estiver acompanhado de crianças pequenas, certifique-se de que a tampa de proteção e o bloqueio de viagem estão colocados para proteger o barbeador.
- Carregue, utilize e guarde o barbeador a temperaturas entre 5 °C e 35 °C.
- Para evitar danos no cabo de carregamento, não o enrole à volta do produto.
- O produto passou no teste de resistência à água IPX5 e pode ser enxaguado com água da torneira.

I. Instruções de carregamento

- I Antes de utilizar o seu barbeador pela primeira vez, carregue-o completamente durante 2 horas.
- Ligue o cabo de carregamento USB ao barbeador e ligue a extremidade USB a uma fonte de alimentação de CC 5 V 1 A. Certifique-se de que o barbeador está na posição «OFF».
- As luzes indicadoras brancas continuam a piscar durante o carregamento.

- A luz indicadora branca permanece acesa de forma constante quando a bateria estiver totalmente carregada e mantém-se acesa durante a utilização.
- Para prolongar a vida útil da bateria, descarregue-a totalmente a cada seis meses e recarregue-a durante 2 horas.
- Carregue apenas com adaptadores de 5 V CC, 1 A.

INSTRUÇÕES PARA O BLOQUEIO INFANTIL/DE VIAGEM

- I Mantenha o botão premido durante 3 segundos para bloquear.
- No modo de bloqueio, o aparelho não poderá ser utilizado.
- Mantenha o botão premido novamente para desbloquear e ligar o aparelho.
- Enquanto a unidade estiver no modo de bloqueio, premir o botão de alimentação fará com que a luz indicadora branca pisque 3 vezes.

INDICADORES DE BATERIA POR LED

As luzes LED mostram o nível de carga da bateria

- **Bateria fraca:** Luz branca a piscar para indicar que a capacidade da bateria é ≤10%.
- **A carregar:** Luz branca a piscar para indicar que a bateria está em modo de carregamento.
- **Carregamento completo:** Quando totalmente carregada, a luz LED branca deixa de piscar.

COMO TROCAR OS ACESSÓRIOS **IMAGEM 2**

1. Desligue o aparelho antes de trocar os acessórios.
2. Retire o acessório levantando-o para cima a partir da base.
3. Selecione o acessório pretendido, alinhe as ranhuras na base e no acessório e, em seguida, pressione para baixo até que encaixe firmemente no lugar. (Fig. 1–2)

INSTRUÇÕES DE UTILIZAÇÃO

Barbear

O barbeador pode ser utilizado tanto para barbear a seco como a húmido.
Para o barbear molhado, aplique uma pequena quantidade de produto de limpeza facial na cabeça da escova e humedeça-a sob água corrente ou no duche.

1. 1. Prima o botão On/Off para ligar o barbeador.
2. Para obter os melhores resultados, divida a área a barbear em três secções principais: queixo, bochecha esquerda e bochecha direita.
3. Aplique uma pressão suave e mova a cabeça rotativa

com movimentos circulares sobre cada secção durante aproximadamente 30 segundos.

DICAS PARA OS MELHORES RESULTADOS

Utilize a escova de massagem pré-barbear em silicone para esfoliar a pele e levantar os pêlos, para um barbear ainda mais rente.
1. Humedeça a escova de massagem pré-barbear em silicone.
2. Prima o botão On/Off para ligar.
3. Enquanto aplica uma pressão suave, mova a escova rotativa com movimentos circulares sobre cada secção.

LIMPEZA E MANUTENÇÃO
Este é um aparelho para barbear a seco ou com água.
O aparelho pode ser limpo sob água morna
NOTA: Ao limpar o seu barbeador, certifique-se de que este está desligado e desconectado do cabo de alimentação.
CUIDADO!: Para limpar as superfícies externas do barbeador, utilize um pano húmido. Não utilize detergentes fortes nem outros produtos químicos.
Para secar, limpe a superfície do barbeador com uma toalha seca. Não utilize um secador de cabelo nem um aquecedor para secar o barbeador

Limpeza diária **IMAGEM 3**

1. Retire a cabeça rotativa do barbeador do compartimento inferior para resíduos de cabelo. (Diagrama B)
2. Sacuda o excesso de resíduos de cabelo. (Diagrama C)
3. Lave a cabeça do barbeador em água corrente.
4. Feche o conjunto da cabeça

Limpeza semanal **IMAGEM 4**

1. Siga os passos 1 e 2 da limpeza diária.
2. Retire a tampa do conjunto do compartimento de cabelos. (Diagrama D)
3. Desbloqueie a lâmina interna, deslizando-a para fora do suporte. (Diagrama E)
4. Retire o suporte das lâminas internas, afastando-o das lâminas. (Diagrama E)
5. Retire as lâminas. (Diagrama F)
6. Enxague bem quaisquer resíduos das lâminas internas e externas. (Diagrama G)
7. Recoloque as lâminas internas, encaixando-as no cubo correspondente da lâmina externa. (Diagrama H)
8. Recoloque a trava da lâmina interna na sua posição, deslizando-a de volta para o suporte até que encaixe com segurança. (Diagrama I)
9. Lubrifique cada lâmina com óleo doméstico.
10. Encaixe novamente o conjunto da cabeça no pescoço/

compartimento para cabelos.

LUBRIFICAÇÃO DOS DENTES

Lubrifique os dentes da cabeça do aparador de precisão a cada seis meses com algumas gotas de óleo lubrificante.

LIMPEZA DAS CABEÇAS DE APARAR

A forma mais fácil e higiénica de limpar a cabeça de precisão é enxaguá-la após a utilização com água morna. As escovas de limpeza também podem ser utilizadas para remover os cabelos cortados das lâminas.

COMO REMOVER A BATERIA RECARREGÁVEL:

1. Desligue o barbeador da tomada
2. Deixe o barbeador a funcionar até o motor parar
3. Retire a cabeça do barbeador. (Puxe a cabeça para cima e para fora.)
4. Retire o parafuso que fica exposto quando a cabeça é removida.
5. Com uma chave de fendas pequena, retire a tampa frontal do corpo do aparelho.
6. Com uma chave de fendas pequena, retire ambas as tampas laterais do corpo do aparelho.
7. Retire os quatro parafusos localizados na parte frontal do barbeador, ao longo da borda exterior.
8. Com uma chave de fendas pequena, levante a estrutura interna frontal, agora desfixada.
9. Retire os 3 parafusos que ficaram expostos na parte frontal.
10. Com uma chave de fendas pequena, levante a estrutura interna traseira, agora desfixada, para expor a bateria.
11. Retire a bateria da placa de circuito.
12. Elimine a bateria de forma adequada.

Eliminação do produto
Quando a sua máquina de barbear recarregável chegar ao fim da sua vida útil, as baterias de iões de lítio devem ser removidas da máquina e recicladas ou eliminadas de forma adequada, de acordo com os requisitos locais e nacionais. **CUIDADO!** Não coloque as baterias no fogo nem as danifique ao eliminá-las, pois podem explodir e libertar materiais tóxicos. Não provoque curto-circuito, pois isso pode causar queimaduras. Elimine-as de forma adequada, de acordo com os requisitos locais e nacionais.

1. WICHTIG!:

- **Lesen Sie die Gebrauchsanweisung vor dem Gebrauch immer sorgfältig durch.**
- **Diese Anleitung kann von unserer Webseite www.sogo.es heruntergeladen werden.**
- **Bewahren Sie diese Anleitung zum späteren Nachschlagen auf.**

2. Sicherheitshinweise für den Benutzer

⚠ AllgemeineVorsichtsmaßnahmen bei der Verwendung von elektrischen Geräten

- Verwenden Sie das Gerät nicht für einen anderen als den in dieser Anleitung beschriebenen Zweck.
- Verwenden oder lagern Sie das Gerät nicht im Freien.
- Stellen Sie das Gerät immer auf eine flache und ebene Oberfläche.
- Das Gerät darf nur für die vorgesehenen Zwecke verwendet werden. Für Schäden, die durch unsachgemäßen Gebrauch oder falsche Handhabung entstehen, wird keine Haftung übernommen. Unsachgemäßer Gebrauch oder falsche Handhabung können zu Problemen mit dem Gerät und zu Verletzungen des Benutzers führen.
- Dieses Gerät ist für den Gebrauch im Haushalt und ähnliche Anwendungen bestimmt.
- Vergewissern Sie sich, dass die auf dem Typenschild angegebene Spannung mit der Netzspannung übereinstimmt, bevor Sie das Gerät einstecken.
- Ziehen Sie immer den Stecker aus der Steckdose, wenn das Gerät nicht benutzt wird. Lassen Sie das Gerät nicht unbeaufsichtigt, wenn es eingeschaltet ist.
- Wenn ein Gerät von Kindern oder in der Nähe von Kindern benutzt wird, ist eine strenge Überwachung erforderlich.
- Bevor Sie Ihr Gerät reinigen oder aufbewahren, trennen Sie es immer vom Stromnetz und lassen Sie es abkühlen.
- Das Gerät ist nicht vollständig vom Stromnetz getrennt, auch wenn es ausgeschaltet ist. Um es vollständig vom Netz zu trennen, ziehen Sie den Netzstecker aus der Steckdose.

⚠ Verwendungsbeschränkungen zur Vermeidung von Personenschäden

- Stellen Sie das Gerät nicht in der Nähe von Wasserquellen auf und betreiben Sie es nicht.
- Stellen oder betreiben Sie das Gerät und das Netzkabel nicht auf oder in der Nähe von heißen Oberflächen (z. B. Herdplatten) oder offenen Flammen.
- Lassen Sie das Ladekabel nicht an scharfen Kanten hängen und halten Sie es von heißen Gegenständen und offenen Flammen fern. Wickeln Sie das Kabel nicht um das Gerät und knicken Sie es nicht.
- Verwenden Sie niemals Zubehör, das nicht vom Hersteller empfohlen wird.
- Die Verwendung von Zubehör, das nicht vom Hersteller des Geräts empfohlen oder verkauft wird, kann zu Bränden, Stromschlägen oder Verletzungen führen.
- Wenn Sie den Stecker aus der Steckdose ziehen wollen, tun Sie dies bitte am Stecker selbst und nicht durch Ziehen am Kabel oder am Gerät selbst.
- Um einen elektrischen Schlag zu vermeiden, achten Sie darauf, dass Ihre Hände trocken sind, bevor Sie den Stecker einstecken oder abziehen.
- Benutzen Sie das Gerät nicht mit nassen Händen, auf feuchten Böden oder in feuchter Umgebung, es besteht die Gefahr eines Stromschlags.
- Tauchen Sie das Gerät oder den Stecker niemals in Wasser oder eine andere Flüssigkeit. Sollte das Gerät ins Wasser fallen, trennen Sie es sofort vom Stromnetz und bringen Sie es zur Reparatur in eine autorisierte Servicestelle, bevor Sie es wieder benutzen.
- Benutzen Sie das Gerät nicht, wenn es auf den Boden gefallen ist, wenn es sichtbare Schäden aufweist oder wenn es ein Leck hat.
- Benutzen Sie das Gerät nicht, wenn das Kabel oder der Stecker beschädigt ist. Sollte das Kabel beschädigt sein, darf es nur durch den Hersteller, seinen Kundendienst oder ähnlich qualifizierte Personen ersetzt werden, um Gefahren zu vermeiden.
- Im Falle einer Fehlfunktion des Geräts oder wenn es in irgendeiner Weise beschädigt wurde, bringen Sie das Gerät zur Überprüfung, Reparatur oder Einstellung zur nächsten autorisierten Kundendienststelle.
- Tauchen Sie das Hauptgerät, das Netzkabel oder den Stecker nicht in Wasser oder andere Flüssigkeiten. Achten Sie darauf, dass keine Flüssigkeit auf die elektrischen Bauteile, das Netzkabel und den Stecker gelangt.
- Tauchen Sie das Gehäuse, das elektrische Kompo-

nenten und Heizelemente enthält, nicht in Wasser und spülen Sie es nicht unter fließendem Wasser ab.
- Lassen Sie den Motor, das Kabel und den Stecker nicht nass werden, um Stromschläge zu vermeiden.

⚠ Nutzungseinschränkungen bei der Verwendung mit Kindern und älteren Menschen

- Kinder sollten beaufsichtigt werden, um sicherzustellen, dass sie nicht mit dem Gerät spielen.
- Halten Sie das Gerät und das Kabel außerhalb der Reichweite von Kindern.
- Kinder dürfen nicht mit dem Gerät spielen.
- Die Reinigung und Wartung des Geräts darf nicht von Kindern ohne Aufsicht durchgeführt werden.
- Erlauben Sie Kindern nicht, das Gerät zu benutzen.
- Das Gerät kann von Kindern ab 8 Jahren und Personen mit eingeschränkten körperlichen, sensorischen oder geistigen Fähigkeiten oder mangelnder Erfahrung und Kenntnis benutzt werden, wenn sie beaufsichtigt werden oder Anweisungen zum sicheren Gebrauch des Geräts erhalten haben und die damit verbundenen Gefahren verstehen.
- Dieses Gerät darf nicht von Personen (einschließlich Kindern) mit eingeschränkten körperlichen, sensorischen oder geistigen Fähigkeiten oder mangelnder Erfahrung und Kenntnis benutzt werden, es sei denn, sie werden von einer für ihre Sicherheit verantwortlichen Person in die Benutzung des Geräts eingewiesen.

⚠ Hinweise zur Verwendung des Geräts

- Verwenden Sie die Klinge nicht mehr, wenn sie verformt oder beschädigt ist, da dies zu Hautreizungen führen kann.
- Die Klinge hat eine begrenzte Lebensdauer. Um ein optimales Ergebnis zu erzielen, empfehlen wir, die Klinge regelmäßig auszutauschen.
- Laden Sie das Gerät nicht an Orten mit Temperaturen unter 0 °C (104 °F), direkter Sonneneinstrahlung oder in der Nähe von Wärme- oder Feuchtigkeitsquellen.
- Verwenden Sie das passende Netzkabel.
- Waschen Sie den Handteil erst unter fließendem Wasser, nachdem Sie ihn vom Netzkabel getrennt haben.
- Zerlegen Sie das Gerät nicht, um die Batterie zu wechseln.
- Ziehen Sie beim Betrieb mit dem Ladestecker nicht am

Ladekabel.
- Laden Sie das Produkt nicht länger als die angegebene Ladezeit.
- Legen Sie keine Fremdkörper in das Produkt und stecken Sie keine Fremdkörper in das Produkt.
- Wenn das Produkt längere Zeit nicht verwendet wird, laden Sie es bitte alle sechs Monate vollständig auf.
- Bewahren Sie das Gerät an einem trockenen Ort auf, um Beschädigungen zu vermeiden.
- Ziehen, verdrehen oder knicken Sie das Netzkabel nicht.
- Schneiden Sie nicht unter der Dusche.
- Dieses Produkt ist nicht für Tierhaare oder andere Zwecke geeignet.
- Das Gerät verfügt über einen wasserdichten Dichtungsring und ist wasserdicht. Es kann unter fließendem Wasser abgespült werden, darf jedoch nicht in Wasser getaucht werden.
- Verwenden Sie das Gerät nicht während des Ladevorgangs.
- Stellen Sie das Gerät zum Aufladen an einen sicheren Ort, außerhalb der Reichweite von Kindern und Haustieren.
- Verwenden Sie dieses Gerät nicht, wenn die Oberflächen des Scherkopfes beschädigt oder gebrochen sind, da es zu Verletzungen im Gesicht kommen kann.
- Dieser Rasierer und Trimmer ist ausschließlich für die Anwendung an Gesichts- und Kopfhaaren vorgesehen. Er sollte nicht am Körper verwendet werden.
- HINWEIS: Das Gerät kann unter fließendem Wasser abgespült werden.
  Tauchen Sie das Gerät nicht in Wasser ein.
  Laden Sie das Gerät nicht auf, solange es nass ist.
  REINIGUNG UND WARTUNG
  Einzelheiten zur Reinigung elektronischer Geräte finden Sie im Abschnitt „Reinigung und Wartung“

3. TECHNISCHE DATEN

Leistung: 5 W
Akku: 3,7 V, 600 mAh Lithium
Ladeadapter: 5 V/1 A (nicht im Lieferumfang enthalten)
Wasserdicht: IPX5
Ladezeit: 2 Stunden
Betriebsdauer: 90 Minuten
Typ-C: Ladeanschluss
Kindersicherung (Langes Drücken)
3D-Schwimmkopf
Ein-/Aus-Taste
Anzeigeleuchten: Weiß blinkend beim Laden und weiß leuchtend im Betrieb
Warnung bei niedrigem Akkustand: <10 %
Überladeschutz, Kurzschlussschutz und Überstromschutz
Zubehör: 1 Schutzkappe, USB-Ladekabel, Reinigungsbürste und Ölfläschchen.

4. BESCHREIBUNG DER TEILE **ABBILDUNG 1**

1. Schutzkappe
2. Individuell schwimmende Köpfe
3. Ein-/Aus-Schalter
4. Kontrollleuchte
5. USB-Kabel
6. Reinigungsbürste
7. Schmieröl

5. GEBRAUCHSANWEISUNG

Hinweis: Tauchen Sie das Gerät nicht in Wasser.

- Das Produkt sollte nur von einer Person verwendet werden.
- Achten Sie auf Reisen oder in Begleitung kleiner Kinder darauf, dass die Schutzkappe und die Reisesicherung angebracht sind, um den Rasierer zu schützen.
- Laden, verwenden und lagern Sie den Rasierer bei Temperaturen zwischen 5 °C und 35 °C.
- Um Schäden am Ladekabel zu vermeiden, wickeln Sie es nicht um das Gerät.
- Das Produkt hat den IPX5-Wasserdichtigkeitstest bestanden und kann unter fließendem Wasser abgespült werden.

I. Ladeanleitung

- Bevor Sie Ihren Rasierer zum ersten Mal verwenden, laden Sie ihn 2 Stunden lang vollständig auf.
- Schließen Sie das USB-Ladekabel an den Rasierer an und verbinden Sie das USB-Ende mit einer 5 V DC, 1 A-Stromquelle. Stellen Sie sicher, dass sich der Rasierer in der Position „OFF“ befindet.
- Die weißen Kontrollleuchten blinken während des Ladevorgangs.
- Die weiße Kontrollleuchte leuchtet dauerhaft, wenn der Akku vollständig geladen ist, und bleibt während des

Gebrauchs eingeschaltet.
- Um die Lebensdauer des Akkus zu verlängern, entladen Sie den Akku alle sechs Monate vollständig und laden Sie ihn anschließend 2 Stunden lang auf.
- Laden Sie das Gerät ausschließlich mit einem 5 V Gleichstrom-Adapter (1 A) auf.

ANLEITUNG ZUR KINDER- UND REISESICHERUNG

- Halten Sie den Schalter 3 Sekunden lang gedrückt, um das Gerät zu sperren.
- Im Sperrmodus kann das Gerät nicht verwendet werden.
- Halten Sie den Schalter erneut gedrückt, um die Sperre aufzuheben und das Gerät einzuschalten.
- Befindet sich das Gerät im Sperrmodus, blinkt die weiße Kontrollleuchte dreimal, wenn der Einschaltknopf gedrückt wird.

LED-ANZEIGEN FÜR DEN AKKUSTAND

Die LED-Anzeigen zeigen den Ladezustand des Akkus an
- **Niedriger Akkustand:** Ein weißes Blinklicht weist darauf hin, dass die Akkukapazität ≤ 10 % beträgt.
- **Ladevorgang:** Ein weißes Blinklicht zeigt an, dass sich der Akku im Lademodus befindet.
- **Vollständig geladen:** Wenn der Akku vollständig geladen ist, hört die weiße LED auf zu blinken.

SO WECHSELN SIE DIE AUFSTECKAUFSÄTZE

ABBILDUNG 2

1. Schalten Sie das Gerät aus, bevor Sie die Aufsteckteile wechseln.
2. Entfernen Sie den Aufsteckteil, indem Sie ihn nach oben von der Basis abheben.
3. Wählen Sie den gewünschten Aufsteckteil aus, richten Sie die Aussparungen an der Basis und am Aufsteckteil aus und drücken Sie ihn dann nach unten, bis er sicher einrastet. (Abb. 1–2)

GEBRAUCHSANWEISUNG
Rasieren

Der Rasierer kann sowohl für die Trocken- als auch für die Nassrasur verwendet werden.
Für die Nassrasur tragen Sie eine kleine Menge Gesichtsreiniger auf den Rasierkopf auf und befeuchten Sie ihn unter fließendem Wasser oder unter der Dusche.
1. Drücken Sie die Ein-/Aus-Taste, um den Rasierer einzuschalten.
2. Für ein optimales Rasierergebnis teilen Sie den zu rasierenden Bereich in drei Hauptbereiche ein: Kinn, linke Wange und rechte Wange.
3. Üben Sie sanften Druck aus und führen Sie den rotierenden Kopf etwa 30 Sekunden lang in kreisenden Bewegungen über jeden Bereich.

TIPPS FÜR OPTIMALE ERGEBNISSE

Verwenden Sie die Silikon-Massagebürste zur Rasurvorbereitung, um die Haut zu peelen und die Haare anzuheben – für eine besonders gründliche Rasur.
1. Befeuchten Sie die Silikon-Massagebürste zur Rasurvorbereitung.
2. Drücken Sie die Ein-/Aus-Taste, um das Gerät einzuschalten.
3. Führen Sie die rotierende Bürste unter leichtem Druck in kreisenden Bewegungen über jeden Bereich.

REINIGUNG UND PFLEGE

Dies ist ein Nass-/Trocken-Gerät.
Das Gerät kann unter warmem Wasser gereinigt werden
HINWEIS: Stellen Sie bei der Reinigung Ihres Rasierers sicher, dass dieser ausgeschaltet und vom Netzkabel getrennt ist.
VORSICHT!: Verwenden Sie zur Reinigung der Außenflächen des Rasierers ein feuchtes Tuch. Verwenden Sie keine aggressiven Reinigungsmittel oder andere Chemikalien. Wischen Sie die Oberfläche des Rasierers zum Trocknen mit einem trockenen Handtuch ab. Verwenden Sie zum Trocknen des Rasierers keinen Föhn oder Heizkörper

Tägliche Reinigung **ABBILDUNG 3**

1. Ziehen Sie den Rotationskopf des Rasierers aus dem unteren Haarsammelbehälter heraus. (Abbildung B)
2. Klopfen Sie überschüssige Haarreste heraus. (Abbildung C)
3. Spülen Sie den Rasierkopf unter fließendem Wasser ab.
4. Schließen Sie die Kopfbaugruppe.

Wöchentliche Reinigung **ABBILDUNG 4**

1. Führen Sie die Schritte 1 und 2 der täglichen Reinigung durch.
2. Entfernen Sie die Abdeckung von der Haarfangschale. (Abbildung D)
3. Lösen Sie die Verriegelung der inneren Schneidklingen, indem Sie sie aus der Halterung schieben. (Abbildung E)
4. Entfernen Sie den Träger der inneren Schneidklingen von den Schneidklingen. (Abbildung E)
5. Entfernen Sie die Schneidklingen. (Abbildung F)
6. Spülen Sie Rückstände gründlich von den inneren und äußeren Schneidklingen ab. (Abbildung G)
7. Setzen Sie die inneren Schneidmesser wieder ein, indem Sie sie auf die entsprechenden Naben der äußeren Schneidmesser ausrichten. (Abbildung H)
8. Bringen Sie die Verriegelung der inneren Schneidmesser wieder in Position, indem Sie sie in die Halterung zurückschieben, bis sie sicher einrastet. (Abbildung I)
9. Schmieren Sie jedes Schneidmesser mit Haushaltsöl.
10. Klicken Sie die Kopfbaugruppe wieder auf den Hals/die Haarfangtasche.

SCHMIEREN DER ZÄHNE

Schmieren Sie die Zähne des Präzisionsschneidkopfes alle sechs Monate mit einigen Tropfen Schmieröl.

REINIGUNG DER SCHNEIDKÖPFE

Am einfachsten und hygienischsten lässt sich der Präzisionsschneidkopf reinigen, indem Sie ihn nach dem Gebrauch mit warmem Wasser abspülen. Mit den Reinigungsbürsten können Sie außerdem abgeschnittene Haare von den Klingen entfernen.

SO ENTFERNEN SIE DEN AKKU:

1. Ziehen Sie den Stecker des Rasierers aus der Steckdose.
2. Lassen Sie den Rasierer laufen, bis der Motor zum Stillstand kommt.
3. Nehmen Sie den Kopf vom Rasierer ab. (Ziehen Sie den Kopf nach oben und ab.)
4. Entfernen Sie die Schraube, die nach dem Abnehmen des Kopfes freiliegt.
5. Entfernen Sie mit einem kleinen Schraubendreher die vordere Abdeckung vom Gehäuse.
6. Entfernen Sie mit einem kleinen Schraubendreher beide seitlichen Abdeckungen vom Gehäuse.
7. Entfernen Sie die vier Schrauben, die sich an der Vorderseite des Rasierers entlang der Außenkante befinden.
8. Ziehen Sie mit einem kleinen Schraubendreher das nun freigelegte vordere Innengehäuse nach oben ab.
9. Entfernen Sie die 3 Schrauben, die nun an der Vorderseite freiliegen.
10. Ziehen Sie mit einem kleinen Schraubendreher das nun freigelegte hintere Innengehäuse nach oben ab, um den Akku freizulegen.
11. Entnehmen Sie den Akku von der Leiterplatte.
12. Entsorgen Sie den Akku ordnungsgemäß.

Entsorgung des Produkts
Wenn Ihr wiederaufladbarer Rasierer das Ende seiner Lebensdauer erreicht hat, müssen die Li-Ionen-Akkus aus dem Rasierer entfernt und gemäß den in Ihrem Bundesland und Ihrer Gemeinde geltenden Vorschriften ordnungsgemäß recycelt oder entsorgt werden.
VORSICHT! Werfen Sie die Akkus bei der Entsorgung nicht ins Feuer und beschädigen Sie sie nicht, da sie platzen und giftige Stoffe freisetzen können. Vermeiden Sie Kurzschlüsse, da dies zu Verbrennungen führen kann. Entsorgen Sie die Akkus ordnungsgemäß gemäß den in Ihrer Gemeinde und Ihrem Bundesland geltenden Vorschriften.

1. IMPORTANTE:

- **Prima dell'uso, leggere sempre attentamente le istruzioni per l'uso.**
- **Questo manuale può essere scaricato dalla nostra pagina web www.sogo.es.**
- **Conservare queste istruzioni per riferimenti futuri.**

2. Istruzioni di sicurezza per l'utente

Precauzioni generali per l'uso di apparecchiature elettriche

- Non utilizzare l'apparecchio per scopi diversi da quelli descritti nel presente manuale.
- Non utilizzare o conservare l'apparecchio all'aperto.
- Posizionare sempre l'apparecchio su una superficie piana e uniforme.
- L'apparecchio deve essere utilizzato solo per gli scopi previsti. Non ci si assume alcuna responsabilità per danni derivanti da un uso improprio o da una manipolazione errata. L'uso improprio o la manipolazione non corretta possono causare problemi all'apparecchio e provocare lesioni all'utente.
- Questo apparecchio è destinato all'uso domestico e ad applicazioni simili.
- Prima di collegare l'apparecchio, accertarsi che la tensione indicata sulla targhetta corrisponda a quella di rete.
- Togliere sempre la spina dalla presa di corrente quando l'apparecchio non è in uso. Non lasciare l'apparecchio incustodito quando è acceso.
- È necessaria una stretta sorveglianza quando l'apparecchio viene utilizzato da o in prossimità di bambini.
- Prima di pulire o riporre l'apparecchio, scollegarlo sempre dalla presa di corrente e lasciarlo raffreddare.
- L'apparecchio non è completamente scollegato dalla fonte di alimentazione, anche dopo essere stato spento. Per scollegarlo completamente, staccarlo dalla spina di rete.

Limitazioni d'uso per evitare lesioni personali

- Non collocare o mettere in funzione l'apparecchio in prossimità di fonti d'acqua.
- Non collocare o far funzionare l'apparecchio e il suo cavo di alimentazione su o vicino a superfici calde (ad esempio, piastre di cottura) o fiamme libere.
- Non lasciare il cavo di ricarica appeso a spigoli taglienti e tenerlo lontano da oggetti caldi e fiamme. Non avvolgere il cavo attorno all'apparecchio e non piegarlo.
- Non utilizzare mai accessori non raccomandati dal produttore.
- L'uso di accessori non raccomandati o venduti dal pro-

duttore dell'apparecchio può provocare incendi, scosse elettriche o lesioni alle persone.
- Quando si desidera rimuovere la spina dal contatto a parete, si prega di farlo sulla spina stessa e non tirando il cavo o l'apparecchio stesso.
- Per evitare scosse elettriche, assicurarsi che le mani siano asciutte prima di collegare o scollegare la spina.
- Non utilizzare l'apparecchio con le mani bagnate, su pavimenti umidi o in presenza di un'atmosfera umida, per evitare il rischio di scosse elettriche.
- Non immergere mai l'apparecchio o la spina nell'acqua o in qualsiasi altro liquido. Se l'apparecchio cade in acqua, scollegarlo immediatamente dalla rete di alimentazione e portarlo presso un centro di assistenza autorizzato per la riparazione prima di riutilizzarlo.
- Non utilizzare l'apparecchio se è caduto a terra, se presenta segni visibili di danneggiamento o se ha una perdita.
- Non utilizzare l'apparecchio se il cavo o la spina sono danneggiati. Se il cavo è danneggiato, deve essere sostituito solo dal produttore, dal suo agente di assistenza o da persone analogamente qualificate, per evitare pericoli.
- In caso di malfunzionamento dell'apparecchio, o se è stato danneggiato in qualsiasi modo, restituire l'apparecchio al più vicino centro di assistenza autorizzato per l'esame, la riparazione o la regolazione.
- Non immergere il corpo principale, il cavo di alimentazione o la spina in acqua o altri liquidi. Prestare attenzione a evitare versamenti sui componenti elettrici, sul cavo di alimentazione e sulla spina.
- Non immergere in acqua l'alloggiamento che contiene i componenti elettrici e gli elementi riscaldanti, né sciacquarlo sotto il rubinetto.
- Non bagnare il motore, il cavo o la spina per evitare il rischio di scosse elettriche.

⚠ Restrizioni d'uso in presenza di bambini eanziani
- I bambini devono essere sorvegliati per evitare che giochino con l'apparecchio.
- Tenere l'apparecchio e il suo cavo fuori dalla portata dei bambini.
- I bambini non devono giocare con l'apparecchio.
- La pulizia e la manutenzione da parte dell'utente non devono essere eseguite dai bambini senza supervisione.
- Non permettere ai bambini di utilizzare l'apparecchio.
- Gli apparecchi possono essere utilizzati da bambini di età pari o superiore a 8 anni e da persone con ridotte capacità fisiche, sensoriali o mentali o con mancanza di esperienza e conoscenza, a condizione che abbiano ricevuto la supervisione o le istruzioni relative all'uso dell'apparecchio in modo sicuro e che abbiano compreso i rischi connessi.

- Questo apparecchio non è destinato all'uso da parte di persone (compresi i bambini) con ridotte capacità fisiche, sensoriali o mentali, o con scarsa esperienza e conoscenza, a meno che non vengano istruite sull'uso dell'apparecchio da una persona responsabile della loro sicurezza.
- **⚠ Istruzioni da seguire per l'uso dell'apparecchio**
- Se la lama è deformata o danneggiata, non utilizzarla più, poiché potrebbe causare irritazioni cutanee.
- La lama ha una durata limitata. Per ottenere risultati ottimali, si consiglia di sostituire la lama regolarmente.
- Non ricaricare il prodotto in luoghi con temperatura inferiore a 0 °C (104 °F), esposti alla luce solare diretta o in prossimità di fonti di calore o umidità.
- Utilizzare il cavo di alimentazione corrispondente.
- Lavare la parte manuale solo sotto l'acqua dopo averla scollegata dal cavo di alimentazione
- Non smontare il corpo per sostituire la batteria.
- Durante il funzionamento con la spina di ricarica, non tirare il cavo di ricarica.
- Non caricare il prodotto oltre il tempo di ricarica indicato.
- Non inserire oggetti estranei nel prodotto.
- Se il prodotto non viene utilizzato per un periodo prolungato, ricaricarlo completamente ogni sei mesi.
- Conservare in un luogo asciutto per evitare danni.
- Non tirare, torcere o piegare il cavo di alimentazione.
- Non tagliare i capelli sotto la doccia.
- Questo prodotto non è adatto per peli di animali o altri scopi.
- L'apparecchio è dotato di un anello di tenuta impermeabile e può essere risciacquato sotto il rubinetto, ma non immergerlo in acqua.
- Non utilizzare l'apparecchio durante la ricarica.
- Durante la ricarica, collocare l'apparecchio in una posizione sicura, fuori dalla portata di bambini e animali domestici.
- Non utilizzare questo apparecchio se le superfici della testina di taglio sono danneggiate o rotte, poiché potrebbero verificarsi lesioni al viso
- Questo rasoio e rifinitore sono destinati esclusivamente all'uso sui peli del viso e della testa. Non deve essere utilizzato sul corpo.
- NOTA: Adatto al risciacquo sotto l'acqua corrente. Non immergere l'apparecchio in acqua. Non ricaricare se bagnato.

PULIZIA E MANUTENZIONE

Per informazioni dettagliate sulla pulizia delle apparecchiature
elettroniche, consultare la sezione dedicata alla pulizia e alla manutenzione.

3. SPECIFICHE TECNICHE

Potenza: 5 W
Batteria: 3,7 V, 600 mAh al litio
Adattatore di ricarica: 5 V/1 A (non incluso)
Impermeabilità: IPX5
Tempo di ricarica: 2 ore
Autonomia: 90 minuti
Tipo-C: porta di ricarica
Blocco di sicurezza per bambini (Pressione prolungata)
Testina flottante 3D
Pulsante di accensione/spegnimento
Spie luminose: bianca lampeggiante durante la ricarica e bianca fissa durante il funzionamento
Avviso di batteria scarica: <10%
Protezione da sovraccarica, protezione da cortocircuito e protezione da sovracorrente
Accessori: 1 cappuccio protettivo, cavo di ricarica USB, spazzola per la pulizia e flacone di olio.

4. DESCRIZIONE DELLE PARTI **IMMAGINE 1**

1. Cappuccio protettivo
2. Testine flottanti indipendenti
3. Interruttore di accensione/spegnimento
4. Spia luminosa
5. Cavo USB
6. Spazzola per la pulizia
7. Olio lubrificante

5. ISTRUZIONI PER L'USO Nota: non immergerlo in acqua.

- Il prodotto deve essere utilizzato da una sola persona.
- Quando si viaggia o si è in compagnia di bambini piccoli, assicurarsi che il cappuccio protettivo e il blocco da viaggio siano in posizione per proteggere il rasoio.
- Caricare, utilizzare e conservare il rasoio a temperature comprese tra 5 °C e 35 °C.
- Per evitare danni al cavo di ricarica, non avvolgerlo attorno al prodotto.
- Il prodotto ha superato il test di resistenza all'acqua IPX5 e può essere sciacquato sotto l'acqua corrente.

I. Istruzioni per la ricarica

- Prima di utilizzare il rasoio per la prima volta, ricaricarlo completamente per 2 ore.
- Collegare il cavo di ricarica USB al rasoio e collegare l'estremità USB a una fonte di alimentazione CC 5 V 1 A. Assicurarsi che il rasoio sia in posizione OFF.
- Le spie bianche continuano a lampeggiare durante la ricarica.
- La spia bianca rimane fissa quando la ricarica è completa

e rimane accesa durante l'uso.
- Per prolungare la durata della batteria, scaricarla completamente ogni sei mesi e ricaricarla per 2 ore.
- Ricaricare esclusivamente utilizzando adattatori da 5 V CC 1 A.

ISTRUZIONI PER IL BLOCCO BAMBINI/DA VIAGGIO

- Tenere premuto l'interruttore per 3 secondi per attivare il blocco.
- In modalità di blocco, l'unità non potrà essere utilizzata.
- Tenere premuto nuovamente per sbloccare e accendere.
- Quando l'unità è in modalità di blocco, premendo il pulsante di accensione la spia bianca lampeggerà 3 volte.

INDICATORI LED DELLO STATO DELLA BATTERIA

Le spie LED mostrano il livello di carica della batteria
- **Batteria scarica:** Spia bianca lampeggiante per segnalare che la capacità della batteria è ≤10%.
- **In carica:** Spia bianca lampeggiante per indicare che la batteria è in modalità di ricarica.
- **Carica completa :** Quando la batteria è completamente carica, la spia LED bianca smette di lampeggiare.

COME SOSTITUIRE GLI ACCESSORI **IMMAGINE 2**

1. Spegnere l'unità prima di sostituire gli accessori.
2. Rimuovere l'accessorio sollevandolo verso l'alto dalla base.
3. Selezionare l'accessorio desiderato, allineare le fessure sulla base e sull'accessorio, quindi premere verso il basso fino a quando non scatta saldamente in posizione. (Fig. 1–2)

ISTRUZIONI PER L'USO

Rasatura

Il rasoio può essere utilizzato sia per la rasatura a secco che a umido.
Per la rasatura a umido, applicare una piccola quantità di detergente per il viso sulla testina e inumidirla sotto l'acqua corrente o sotto la doccia.
1. Premere il pulsante On/Off per accendere il rasoio.
2. Per ottenere i migliori risultati, suddividere l'area da rasare in tre sezioni principali: mento, guancia sinistra e guancia destra.
3. Esercitare una leggera pressione e muovere la testina rotante con movimenti circolari su ciascuna sezione per circa 30 secondi.

CONSIGLI PER OTTENERE RISULTATI OTTIMALI

Utilizzare la spazzola da massaggio pre-rasatura in silicone

per esfoliare la pelle e sollevare i peli, ottenendo così una rasatura più accurata.
1. Inumidire la spazzola da massaggio pre-rasatura in silicone.
2. Premere il pulsante On/Off per accendere l'apparecchio.
3. Esercitando una leggera pressione, muovere la spazzola rotante con movimenti circolari su ciascuna sezione.

PULIZIA E MANUTENZIONE
Questo è un apparecchio utilizzabile sia a secco che con acqua.
L'apparecchio può essere pulito sotto l'acqua tiepida
NOTA: Quando pulisci il rasoio, assicurati che sia spento e scollegato dal cavo di alimentazione.
ATTENZIONE!: Per pulire le superfici esterne del rasoio, usa un panno umido. Non utilizzare detergenti aggressivi o altri prodotti chimici.
Per asciugarlo, passa un asciugamano asciutto sulla superficie del rasoio. Non utilizzare un asciugacapelli o un riscaldatore per asciugare il rasoio

Pulizia quotidiana **IMMAGINE 3**

1. Estrarre la testina rotante del rasoio dal vano di raccolta dei peli inferiore. (Schema B)
2. Svuotare i residui di peli in eccesso. (Schema C)
3. Sciacquare la testina del rasoio sotto l'acqua corrente.
4. Richiudere il gruppo testina

Pulizia settimanale **IMMAGINE 4**

1. Eseguire i passaggi 1 e 2 della pulizia quotidiana.
2. Rimuovere il coperchio dal vano di raccolta dei peli. (Schema D)
3. Sbloccare il fermo delle lame interne facendolo scorrere fuori dal supporto. (Schema E)
4. Rimuovere il supporto delle lame interne dalle lame stesse. (Schema E)
5. Rimuovere le lame. (Schema F)
6. Sciacquare accuratamente ogni residuo dalle lame interne ed esterne. (Schema G)
7. Riposizionare le lame interne abbinandole al corrispondente mozzo della lama esterna. (Schema H)
8. Riportare il fermo della lama interna in posizione facendolo scorrere nuovamente nel supporto fino a quando non scatta saldamente in sede. (Schema I)
9. Lubrificare ciascuna lama con olio domestico.
10. Ricollegare il gruppo testina al collo/alla sacca raccogli capelli.

LUBRIFICAZIONE DEI DENTI

Lubrificare i denti della testina di rifinitura di precisione ogni

sei mesi con alcune gocce di olio lubrificante.

PULIZIA DELLE TESTINE DI RIFINITURA

Il modo più semplice e igienico per pulire la testina di precisione è sciacquarla con acqua tiepida dopo l'uso. È inoltre possibile utilizzare le spazzole di pulizia per rimuovere i capelli tagliati dalle lame.

COME RIMUOVERE LA BATTERIA RICARICABILE:

1. Scollegare il rasoio
2. Far funzionare il rasoio finché il motore non si ferma
3. Rimuovere la testina dal rasoio. (Tirare la testina verso l'alto per staccarla.)
4. Rimuovere la vite che rimane a vista una volta rimossa la testina.
5. Utilizzando un piccolo cacciavite, rimuovere il coperchio anteriore dal corpo del rasoio.
6. Utilizzando un piccolo cacciavite, rimuovere entrambi i coperchi laterali dal corpo del rasoio.
7. Rimuovere le quattro viti situate sulla parte anteriore del rasoio lungo il bordo esterno.
8. Utilizzando un piccolo cacciavite, sollevare l'alloggiamento interno anteriore appena sganciato.
9. Rimuovere le 3 viti che sono state appena scoperte sulla parte anteriore.
10. Utilizzando un piccolo cacciavite, sollevare l'alloggiamento interno posteriore appena sganciato per esporre la batteria.
11. Rimuovere la batteria dal circuito stampato.
12. Smaltire la batteria in modo corretto.

Smaltimento del prodotto
Quando il rasoio ricaricabile raggiunge la fine della sua vita utile, le batterie agli ioni di litio devono essere rimosse dal rasoio e riciclate o smaltite correttamente in conformità con le normative statali e locali.
ATTENZIONE! Non gettare le batterie nel fuoco né danneggiarle durante lo smaltimento, poiché potrebbero esplodere e rilasciare sostanze tossiche. Non provocare cortocircuiti, poiché potrebbero causare ustioni. Smaltire correttamente in conformità con le normative locali e statali.

1. IMPORTANT:

- **Llegiu sempre atentament el llibre d'instruccions abans d'utilitzar-lo.**
- **Aquest manual es pot descarregar des de la nostra pàgina web www.sogo.es**
- **Conserveu aquestes instruccions per a referència futura.**

2. Instruccions de seguretat per a l'usuari

Precaucions generals durant l'ús d'equips elèctrics

- No utilitzeu l'aparell amb un altre propòsit que el descrit en aquest manual.
- No utilitzeu ni emmagatzemeu l'aparell a l'exterior.
- Col·loqueu sempre l'aparell sobre una superfície plana i plana.
- La unitat només s'ha d'utilitzar per a les finalitats previstes. No s'accepta cap responsabilitat pels danys derivats d'un ús inadequat o una manipulació incorrecta. Un mal ús o una manipulació inadequada poden causar problemes a l'aparell i causar lesions a l'usuari.
- Aquest aparell està pensat per ser utilitzat en aplicacions domèstiques i similars.
- Assegureu-vos que la tensió indicada a la placa d'identificació coincideix amb la tensió de la xarxa abans de connectar l'aparell.
- Traieu sempre l'endoll de la presa de corrent quan l'aparell no estigui en ús. No deixeu l'aparell sense vigilància quan estigui encès.
- Es necessària una supervisió estreta quan qualsevol aparell està sent utilitzat per o a prop dels nens.
- Abans de netejar o emmagatzemar l'aparell, desconnecteu sempre l'aparell de la xarxa elèctrica i deixeu-lo refredar.
- El dispositiu no està completament desconnectat de la font d'alimentació, fins i tot després d'haver-se apagat. Per desconnectar-lo completament, desconnecteu-lo de l'endoll.

Restriccions d'ús per evitar danys personals

- No col·loqueu ni feu servir aquest aparell a prop de fonts d'aigua.
- No col·loqueu ni feu servir l'aparell i el seu cable d'alimentació sobre o prop de superfícies calentes (per exemple, plaques d'estufa) o flames obertes.
- No deixeu el cable de càrrega penjat de vores esmolades i manteniu-lo allunyat d'objectes calents i flames. No enrotlleu el cable al voltant de l'aparell i no el doblegueu.
- No utilitzeu mai accessoris que no siguin recomanats

pel fabricant.
- L'ús d'accessoris no recomanats o venuts pel fabricant de l'aparell pot provocar incendis, descàrregues elèctriques o lesions a persones.
- Quan vulgueu treure l'endoll del contacte de la paret, feu-ho al mateix endoll i no estirant del cable o del propi aparell.
- Per evitar descàrregues elèctriques, assegureu-vos que les mans estiguin seques abans de connectar o desconnectar.
- No utilitzeu l'aparell amb les mans mullades, sobre terres humits o amb l'atmosfera humida, hi ha risc de descàrrega elèctrica.
- No submergiu mai l'aparell ni l'aigua de l'endoll ni cap altre líquid. En cas que l'aparell caigui a l'aigua, desconnecteu-lo immediatament de la xarxa elèctrica i porteu-lo a un agent de servei autoritzat per reparar-lo abans de tornar-lo a utilitzar.
- No utilitzeu l'aparell si ha caigut a terra, si hi ha indicis visibles de dany o si té una fuita.
- No utilitzeu l'aparell si el cable o l'endoll està danyat. En cas que el cable estigui danyat, només l'ha de substituir el fabricant, el seu agent de servei o persones qualificades de manera similar per evitar el perill.
- En cas de mal funcionament de l'aparell, o si s'ha fet malbé d'alguna manera, retorneu l'aparell al centre de servei autoritzat més proper perquè l'examini, la reparació o l'ajusti.
- No submergeixi el cos principal, el cable d'alimentació ni l'endoll en aigua ni en cap altre líquid. Vagi amb compte de no vessar líquid sobre els components elèctrics, el cable d'alimentació ni l'endoll.
- No submergeixi en aigua la carcassa, que conté components elèctrics i elements calefactors, ni l'esbandeixi sota l'aixeta.
- No permeti que la unitat del motor, el cable o l'endoll es mullin per a evitar el risc de descàrrega elèctrica.

⚠ Restriccions d'ús quan s'utilitza amb nens i persones grans
- Els nens han de ser supervisats per assegurar-se que no juguin amb l'aparell.
- Mantingueu l'aparell i el cable fora de l'abast dels nens.
- Els nens no han de jugar amb l'aparell.
- La neteja i el manteniment de l'usuari no els han de fer nens sense supervisió.
- No permetre que els nens facin servir l'aparell.
- Els aparells poden ser utilitzats per nens a partir de 8 anys i persones amb capacitats físiques, sensorials o mentals reduïdes o amb manca d'experiència i coneixements si han rebut supervisió o instruccions sobre l'ús de l'aparell de manera segura. i comprendre els

perills que comporta.
- Aquest aparell no ha de ser utilitzat per persones (incloent nens) amb capacitats físiques, sensorials o mentals reduïdes, o amb falta d'experiència i coneixement, tret que siguin instruïdes sobre l'ús de l'aparell per una persona responsable per la seva seguretat.

⚠ Instruccions a seguir en utilitzar l'aparell
- Si la fulla està deformada o danyada, no la torni a utilitzar, ja que podria causar irritació en la pell.
- La fulla té una vida útil limitada. Per a obtenir els millors resultats, li recomanem que substitueixi la fulla amb regularitat.
- No carregui l'aparell en llocs amb una temperatura inferior a 0 °C (104 °F), exposat a la llum solar directa o prop de fonts de calor o humitat.
- Utilitzi el cable d'alimentació adequat.
- Renti la part manual només amb aigua després de desconnectar-la del cable d'alimentació.
- No desmunti el cos per a substituir la bateria.
- Quan utilitzi l'endoll de càrrega, no tiri del cable de càrrega.
- No carregui el producte durant més temps de l'indicat.
- No col·loqui ni introdueixi objectes estranys en el producte.
- Si no s'utilitza el producte durant un temps, carregui'l completament cada sis mesos.
- Guardi-la en un lloc sec per a evitar danys.
- No tiri, retorci ni doble el cable d'alimentació.
- No utilitzi la retalladora a la dutxa.
- Aquest producte no és adequat per a pèl d'animals ni per a altres fins.
- L'aparell compta amb un anell de segellament impermeable i és resistent a l'aigua, per la qual cosa es pot esbandir sota l'aixeta, però no el submergeixi en aigua.
- No utilitzeu l'aparell mentre es carrega.Quan es recarregui, col·loqueu-lo en una posició segura, fora de l'abast dels nens i les mascotes.
- No utilitzeu aquest aparell si les superfícies del capçal de tall estan danyades o trencades, ja que podria produir-se una lesió facial.
- Aquesta afaitadora i retalladora està destinada a l'ús en el pèl facial i del cap només. No s'ha d'utilitzar al cos.
- NOTA: Apte per esbandir sota l'aigua corrent. No submergir l'aparell en aigua. No carregar mentre estigui humit.

NETEJA I MANTENIMENT

Consulti la secció de neteja i manteniment per a obtenir més informació sobre com netejar els equips electrònics.

3. ESPECIFICACIONS TÈCNIQUES

Potència: 5 W
Bateria: 3,7 V, 600 mAh de liti
Adaptador de càrrega: 5 V/1 A (no inclòs)
Resistent a l'aigua: IPX5
Temps de càrrega: 2 hores
Temps d'ús: 90 minuts
Tipus-C: port de càrrega
Bloqueig de protecció infantil (Premsar i mantenir premsat)
Capçal flotant 3D
Botó d'encesa/apagada
Llums indicadores: Blanc parpellejant durant la càrrega i blanc fix durant el funcionament
Avís de bateria baixa: <10%
Protecció contra sobrecàrrega, protecció contra curtcircuit i protecció contra sobretensions
Accessoris: 1 tapa protectora, cable de càrrega USB, pinzell de neteja i ampolla d'oli.

4. DESCRIPCIÓ DE LES PIEZES **IMATGE 1**

1.Tapa protectora
2.Capçals flotants individuals3. Interruptor d'encesa/apagada
4. Indicador lluminós
5. Cable USB
6. Pinzell de neteja
7. Oli lubricant

5. INSTRUCCIONS D'ÚS Nota: no el submergiu en aigua.

- El producte només l'ha d'utilitzar una persona.
- Quan viatgeu o aneu acompanyats de nens petits, assegureu-vos que la coberta protectora i el bloqueig de viatge estiguin col·locats per protegir la màquina d'afaitar. Carregueu, utilitzeu i emmagatzemeu la màquina de rasar a temperatures compreses entre 5 °C i 35 °C.
- Per evitar danyar el cable de càrrega, no l'enrotlleu al voltant del producte.
- El producte ha superat la prova de resistència a l'aigua IPX5 i es pot esbandir amb aigua de l'aixeta.

I. Instruccions de càrrega

- I Abans d'utilitzar la màquina de rasar per primera vegada, carregueu-la completament durant 2 hores.I Connecteu el cable de càrrega USB a la màquina d'afaitar i connecteu l'extrem USB a una font d'alimentació de CC de 5 V i 1 A. Assegureu-vos que la màquina d'afaitar estigui en la posició APAGADA.
- Els indicadors blancs parpellegen durant la càrrega.
- L'indicador blanc es manté encès de manera contínua

quan la càrrega és completa i roman encès durant l'ús.
- Per allargar la vida útil de la bateria, descarregueu-la completament cada sis mesos i torneu-la a carregar durant 2 hores.l Càrrega-la només amb adaptadors de corrent continu (DC) de 5 V i 1 A.

INSTRUCCIONS DE BLOQUEGI PER A NENS / VIATGE

- Premeu i manteniu premut l'interruptor durant 3 segons per bloquejar-lo.
- En mode de bloqueig, no es podrà utilitzar l'aparell.
- Torneu a prémer i mantenir premut per desbloquejar-lo i engegar-lo.l Mentre l'aparell està en mode de bloqueig, prémer el botó d'encesa farà que l'indicador llum blanc parpellegi 3 vegades.

INDICADORS DE BATERIA DE LLUM LED

Les llums LED mostren el nivell de càrrega de la bateria
- **Bateria baixa:** llum blanca intermitent per recordar que la capacitat de la bateria és ≤10%.
- **Càrrega:** llum blanca intermitent per indicar que la bateria està en mode de càrrega.
- **Càrrega completa:** quan la càrrega està completa, la llum LED blanca deixa de parpellejar.

COM CANVIAR ELS ACCESSORIS **IMATGE 2**

1. Apagueu l'aparell abans de canviar els accessoris.
2. Traieu l'accessori aixecant-lo cap amunt des de la base.
3. Seleccioneu l'accessori desitjat, alineeu les ranures de la base i de l'accessori i, a continuació, premeu cap avall fins que s'encaixi fermament. (Fig. 1–2)

INSTRUCCIONS D'ÚS

Afaitat

L'afaitadora es pot utilitzar tant per a l'afaitat en sec com en humit.
Per a l'afaitat humit, apliqueu una petita quantitat de netejador facial al capçal del pinzell i mullueu-lo sota l'aigua corrent o a la dutxa.
1. Premeu el botó d'encesa/apagada per encendre la màquina d'afaitar.
2. Per a la millor experiència d'afaitat, dividiu la zona d'afaitat en tres seccions principals: mentó, galta esquerra i galta dreta.
3. Apliqueu una pressió suau i desplaceu el capçal rotatiu en moviments circulars per cada secció durant aproximadament 30 segons

CONSELLS PER A UNS MILLORS RESULTATS

Utilitzeu el raspall de massatge de silicona per a l'abans de la afaitada per exfoliar la pell i aixecar els pèls per a una afaitada més a fons.

1. Humitegeu el raspall de massatge de silicona per a l'abans de la afaitada.
2. Premeu el botó d'encesa per engegar-lo.
3. Mentre apliqueu una pressió suau, desplaceu el raspall giratori en moviments circulars per cada zona.

NETEGEJA I MANTENIMENT

Aquest és un aparell per a ús humit i sec.
L'aparell es pot netejar sota l'aigua tèbia
NOTA: Quan netegeu la màquina d'afaitar, assegureu-vos que estigui apagada i desconnectada del cable d'alimentació.
PRECAUCIÓ!: Per netejar les superfícies exteriors de la màquina d'afaitar, utilitzeu un drap humit. No utilitzeu detergents forts ni altres productes químics.
Per assecar-la, eixugueu la superfície de la màquina d'afaitar amb una tovallola seca. No utilitzeu un assecador de cabells ni un calefactor per assecar la màquina d'afaitar.

Neteja diària **IMATGE 3**

1. Traieu la part frontal del capçal rotatori de la ranura per al cabell inferior. (Diagrama B)
2. Sacsegeu l'excés de pèl tallat. (Diagrama C)
3. Esbandiu el capçal de la navalla sota l'aigua corrent.
4. Tanquem el conjunt del capçal

Neteja setmanal **IMATGE 4**

1. Feu els passos 1 i 2 de la neteja diària.2. Traieu la coberta del conjunt de la butxaca del pèl. (Diagrama D)
3. Allibereu el bloqueig del tallador interior lliscant-lo fora del suport. (Diagrama E)
4. Traieu el suport del tallador interior allunyant-lo dels talladors. (Diagrama E)
5. Traieu els talladors. (Diagrama F)
6. Esbandiu a fons qualsevol residu dels talladors interiors i exteriors. (Diagrama G)7. Torneu a col·locar les fulles interiors, encaixant-les amb el seu eix exterior corresponent. (Diagrama H)
8. Torneu a col·locar el bloqueig de les fulles interiors a la seva posició, lliscant-lo de nou al suport fins que s'encaixi fermament. (Diagrama I)
9. Lubriqueu cada fulla amb oli de cuina.
10. Torneu a encaixar el conjunt del capçal al coll/a la butxaca per al cabell.

LUBRIFICACIÓ DE LES DENTS

Lubriqueu les dents del capçal de retallat de precisió cada sis mesos amb unes gotes d'oli lubricant.

NETEGIA DELS CAPÇALS DE PELLAT

La manera més fàcil i higiènica de netejar el capçal de precisió és esbandir-lo amb aigua tèbia després de cada ús. També es poden fer servir els pinzells de neteja per treure els pèls tallats de les fulles.

COM TREURE LA BATERIA RECARGABLE:

1. Desendolleu la màquina d'afaitar.
2. Feu funcionar la màquina d'afaitar fins que el motor s'aturi.
3. Traieu el capçal de la màquina d'afaitar. (Tireu del capçal cap amunt i cap a fora.)
4. Traieu el cargol que queda exposat un cop tret el capçal.
5. Amb un tornavís petit, traieu la coberta frontal del cos.
6. Amb un tornavís petit, traieu les dues cobertes laterals del cos.
7. Retireu els quatre cargols situats a la part frontal de la màquina de rasar, al llarg del contorn exterior.
8. Amb un tornavís petit, aixequeu la carcassa interior frontal que s'acaba de desenganxar.
9. Retireu els 3 cargols que s'han quedat a la vista a la part frontal.
10. Amb un tornavís petit, aixequeu la carcassa interior posterior que s'acaba de desenganxar per exposar la bateria.
11. Retireu la bateria de la placa de circuit imprès.
12. Desfeu-vos de la bateria correctament.Eliminació del producte

Eliminació del producte
Quan la vostra afaitadora recarregable arribi al final de la seva vida útil, les bateries de ions de liti s'han de retirar de l'aparell i reciclar-se o eliminar-se correctament d'acord amb la normativa estatal i local.
PRECAUCIÓ! No poseu les bateries al foc ni les malmeteu en desfer-vos-en, ja que poden esclatar i alliberar materials tòxics. No les curteu, ja que podria causar cremades. Elimineu-les correctament d'acord amb la normativa local i estatal.

1. DŮLEŽITÉ:

- **Před použitím si vždy pečlivě přečtěte návod k použití.**
- **Tento návod si můžete stáhnout z našich webových stránek www.sogo.es.**
- **Tento návod si uschovejte pro budoucí použití.**

2. Bezpečnostní pokyny pro uživatele

Obecná bezpečnostní opatření při používání elektrického zařízení

- Nepoužívejte spotřebič k jiným účelům, než je popsáno v tomto návodu.
- Nepoužívejte ani neskladujte spotřebič ve venkovním prostředí.
- Spotřebič vždy pokládejte na rovný a rovný povrch.
- Přístroj smí být používán pouze k účelům, ke kterým je určen. Za škody vzniklé v důsledku nesprávného použití nebo nesprávné manipulace nepřebíráme žádnou odpovědnost. Nesprávné použití nebo nesprávná manipulace mohou způsobit problémy se spotřebičem a způsobit zranění uživatele.
- Tento spotřebič je určen pro použití v domácnosti a pro podobné účely.
- Před připojením spotřebiče k elektrické síti se ujistěte, že napětí uvedené na výrobním štítku odpovídá napětí v elektrické síti.
- Pokud spotřebič nepoužíváte, vždy vytáhněte zástrčku ze zásuvky. Zapnutý spotřebič nenechávejte bez dozoru.
- Je-li spotřebič používán dětmi nebo v jejich blízkosti, je nutný pečlivý dohled.
- Před čištěním nebo uskladněním spotřebiče jej vždy odpojte od elektrické sítě a nechte vychladnout.
- Přístroj není zcela odpojen od zdroje napájení ani po jeho vypnutí. Chcete-li jej zcela odpojit, odpojte jej od síťové zástrčky.

Omezení používání, aby nedošlo ke zranění osob

- Spotřebič neumisťujte ani neprovozujte v blízkosti vodních zdrojů.
- Spotřebič a jeho napájecí kabel neumisťujte ani nepoužívejte na horkých površích (např. plotýnkách sporáku) nebo v jejich blízkosti, ani v blízkosti otevřeného ohně.
- Nenechávejte nabíjecí kabel viset z ostrých hran a udržujte jej mimo dosah horkých předmětů a otevřeného ohně. Kabel nenavinujte kolem přístroje a neohýbejte jej.
- Nikdy nepoužívejte příslušenství, které není doporučeno výrobcem.
- Použití příslušenství, které není doporučeno nebo prodáváno výrobcem spotřebiče, může mít za následek požár, úraz elektrickým proudem nebo zranění osob.
- Pokud chcete vyjmout zástrčku z kontaktu ve zdi, proveďte to

u samotné zástrčky, nikoliv taháním za kabel nebo samotný spotřebič.
- Abyste předešli úrazu elektrickým proudem, ujistěte se, že máte před připojením nebo odpojením zástrčky suché ruce.
- Nepoužívejte přístroj s mokrýma rukama, na vlhké podlaze nebo při vlhkém ovzduší, hrozí nebezpečí úrazu elektrickým proudem.
- Nikdy neponořujte přístroj ani zástrčku do vody nebo jiné tekutiny. V případě pádu spotřebiče do vody jej před opětovným použitím okamžitě odpojte od elektrické sítě a odneste k opravě do autorizovaného servisu.
- Spotřebič nepoužívejte, pokud spadl na podlahu, pokud jsou na něm viditelné známky poškození nebo pokud z něj něco teče.
- Spotřebič nepoužívejte, pokud je poškozený kabel nebo zástrčka. V případě, že je kabel poškozený, smí jej vyměnit pouze výrobce, jeho servisní zástupce nebo podobně kvalifikované osoby, aby se předešlo nebezpečí.
- V případě poruchy spotřebiče nebo jeho jakéhokoli poškození vraťte spotřebič do nejbližšího autorizovaného servisu ke kontrole, opravě nebo seřízení.
- Neponořujte hlavní část, napájecí kabel ani zástrčku do vody nebo jiných tekutin. Dbejte na to, aby se tekutina nedostala na elektrické součásti, napájecí kabel a zástrčku.
- Neponořujte kryt, který obsahuje elektrické součásti a topné prvky, do vody ani jej neoplachujte pod tekoucí vodou.
- Chraňte motorovou jednotku, kabel a zástrčku před vlhkostí, aby nedošlo k úrazu elektrickým proudem.

⚠ Omezení použití při použití s dětmi a staršími osobami
- Děti by měly být pod dohledem, aby se zajistilo, že si se spotřebičem nebudou hrát.
- Spotřebič a jeho kabel udržujte mimo dosah dětí.
- Děti si se spotřebičem nesmí hrát.
- Čištění a uživatelskou údržbu nesmí provádět děti bez dozoru.
- Nedovolte dětem, aby spotřebič používaly.
- Spotřebič mohou používat děti od 8 let a starší a osoby se sníženými fyzickými, smyslovými nebo duševními schopnostmi nebo s nedostatkem zkušeností a znalostí, pokud jim byl poskytnut dohled nebo byly poučeny o používání spotřebiče bezpečným způsobem a rozumí souvisejícím nebezpečím.
- Tento spotřebič není určen pro použití osobami (včetně dětí) se sníženými fyzickými, smyslovými nebo duševními schopnostmi nebo s nedostatkem zkušeností a znalostí, pokud nejsou poučeny o používání spotřebiče osobou odpovědnou za jejich bezpečnost.

⚠ Pokyny, které je třeba dodržovat při používání spotřebiče
- Pokud je čepel deformovaná nebo poškozená, nepoužívejte ji, mohlo by dojít k podráždění pokožky.

- Čepel má omezenou životnost. Pro dosažení nejlepších výsledků doporučujeme čepel pravidelně vyměňovat.
- Nenabíjejte na místech s teplotou nižší než 0 °C (104 °F), na přímém slunci nebo v blízkosti zdrojů tepla nebo vlhkosti.
- Používejte odpovídající napájecí kabel.
- Ruční část umývejte pod tekoucí vodou pouze po odpojení od napájecího kabelu.
- Pro výměnu baterie nerozebírejte tělo přístroje.
- Při provozu s nabíjecí zástrčkou za nabíjecí kabel netahat.
- Nenabíjejte produkt déle, než je doba nabíjení.
- Do produktu nevkládejte ani nevkládejte cizí předměty.
- Pokud výrobek delší dobu nepoužíváte, každých šest měsíců jej zcela nabijte.
- Skladujte na suchém místě, aby nedošlo k poškození.
- Netahat, neohýbat ani nekroutit napájecí kabel.
- Neholte se ve sprše.
- Tento výrobek není vhodný pro stříhání zvířecí srsti ani pro jiné účely.
- Přístroj je vybaven vodotěsným těsnicím kroužkem, který má vodotěsnou funkci, lze jej opláchnout pod tekoucí vodou, ale nesmí být ponořen do vody.
- Nepoužívejte přístroj během nabíjení.
- Při nabíjení umístěte přístroj na bezpečné místo, mimo dosah dětí a domácích zvířat.
- Tento přístroj nepoužívejte, pokud jsou povrchy řezacích hlavic poškozené nebo zlomené, protože by mohlo dojít ke zranění obličeje
- Tento holicí strojek a zastřihovač jsou určeny výhradně k použití na vousy a vlasy. Neměly by se používat na těle.
- POZNÁMKA: Lze opláchnout pod tekoucí vodou.
  Přístroj neponořujte do vody.
  Nenabíjejte, pokud je přístroj mokrý.

ČIŠTĚNÍ A ÚDRŽBA

Podrobné informace o čištěníelektronických zařízení naleznete v části Čištění a údržba.

3. TECHNICKÉ SPECIFIKACE

Příkon: 5 W
Baterie: 3,7 V, 600 mAh, lithiová
Nabíjecí adaptér: 5 V/1 A (není součástí balení)
Vodotěsnost: IPX5
Doba nabíjení: 2 hodiny
Provozní doba: 90 minut
Typ C: nabíjecí port
Dětská pojistka (Dlouhé stisknutí)
3D plovoucí hlavice
Tlačítko zapnutí/vypnutí
Kontrolky: Bílá blikající při nabíjení a bílá svítící při provozu
Upozornění na vybitou baterii: <10 %
Ochrana proti přebití, ochrana proti zkratu a ochrana proti nadproudu
Příslušenství: 1 ochranná krytka, USB nabíjecí kabel, čisticí kartáček a lahvička s olejem.

4. POPIS SOUČÁSTÍ **OBRÁZEK 1**

1. Ochranná krytka
2. Samostatně plovoucí hlavice
3. Vypínač
4. Kontrolka
5. Kabel USB
6. Čisticí kartáček
7. Mazací olej

5. NÁVOD K POUŽITÍ Poznámka: neponořujte do vody.

- Výrobek by měla používat pouze jedna osoba.
- Při cestování nebo v přítomnosti malých dětí se ujistěte, že jsou nasazeny ochranný kryt a cestovní zámek, aby byl holicí strojek chráněn.
- Holicí strojek nabíjejte, používejte a skladujte při teplotách mezi 5 °C a 35 °C.
- Aby nedošlo k poškození nabíjecího kabelu, neomotávejte jej kolem výrobku.
- Výrobek prošel testem odolnosti proti vodě podle normy IPX5 a lze jej opláchnout pod tekoucí vodou.

I. Pokyny k nabíjení

- Před prvním použitím holicího strojku jej 2 hodiny plně nabijte.
- Připojte USB nabíjecí kabel k holicímu strojku a USB konektor zapojte do napájecího zdroje DC 5 V 1 A. Ujistěte se, že je holicí strojek v poloze OFF.
- Během nabíjení bílé kontrolky blikají.
- Po úplném nabití svítí bílá kontrolka nepřetržitě a zůstává rozsvícená i během používání.

- Chcete-li prodloužit životnost baterie, každých šest měsíců ji zcela vybijte a poté nabijte po dobu 2 hodin.
- Nabíjejte pouze pomocí adaptérů DC 5 V 1 A.

NÁVOD K POUŽITÍ DĚTSKÉHO / CESTOVNÍHO ZÁMEKU

- Pro uzamčení stiskněte a podržte spínač po dobu 3 sekund.
- V režimu uzamčení nelze přístroj používat.
- Pro odemčení a zapnutí stiskněte a podržte spínač znovu.
- Je-li přístroj v režimu zámku, stisknutím tlačítka napájení třikrát zabliká bílá kontrolka.

INDIKÁTORY STAVU BATERIE (LED)

LED diody zobrazují úroveň nabití baterie
- **Nízký stav baterie:** Blikající bílé světlo upozorňuje, že kapacita baterie je ≤10 %.
- **Nabíjení:** Blikající bílé světlo signalizuje, že se baterie nabíjí.
- **Plně nabito:** Po úplném nabití bílá LED dioda přestane blikat.

JAK VYMĚNIT NÁSTAVCE **OBRÁZEK 2**

1. Před výměnou nástavců přístroj vypněte.
2. Nástavec sejměte zespodu směrem nahoru.
3. Vyberte požadovaný nástavec, srovnejte drážky na základně a nástavci a poté zatlačte dolů, dokud nástavec nezacvakne na místo. (Obr. 1–2)

NÁVOD K POUŽITÍ
Holení

Holicí strojek lze použít jak pro suché, tak pro mokré holení. Pro mokré holení naneste malé množství čisticího prostředku na obličej na hlavici kartáče a navlhčete ji pod tekoucí vodou nebo ve sprše.
1. Stiskněte tlačítko zapnutí/vypnutí, abyste holicí strojek zapnuli.
2. Pro nejlepší výsledek holení rozdělte holenou oblast do tří hlavních částí: brada, levá tvář a pravá tvář.
3. Vyvíjejte mírný tlak a pohybujte rotační hlavicí krouživými pohyby po každé části přibližně 30 sekund.

TIPY PRO DOSAŽENÍ NEJLEPŠÍCH VÝSLEDKŮ

Použijte silikonový masážní kartáček před holením k exfoliaci pokožky a zvednutí chloupků, abyste dosáhli extra hladkého oholení.
1. Navlhčete silikonový masážní kartáček před holením.
2. Stiskněte tlačítko zapnutí/vypnutí, abyste přístroj zapnuli.
3. Při mírném tlaku pohybujte rotujícím kartáčkem

krouživými pohyby po každé části.

ČIŠTĚNÍ A ÚDRŽBA

Tento přístroj je určen pro holení za sucha i za mokra. Přístroj lze čistit pod teplou vodou
POZNÁMKA: Při čištění holicího strojku se ujistěte, že je vypnutý a odpojený od napájecího kabelu.
UPOZORNĚNÍ!: K čištění vnějších povrchů holicího strojku použijte vlhký hadřík. Nepoužívejte silné čisticí prostředky ani jiné chemikálie.
K osušení otřete povrch holicího strojku suchým ručníkem. K osušení holicího strojku nepoužívejte fén ani topné těleso

Denní čištění **OBRÁZEK 3**

1. Vytáhněte hlavici holicího strojku z dolní sběrné komory na vousy. (Schéma B)
2. Vyklepejte přebytečné vousy. (Schéma C)
3. Opláchněte hlavici holicího strojku pod tekoucí vodou.
4. Uzavřete sestavu hlavice

Týdenní čištění **OBRÁZEK 4**

1. Proveďte kroky 1 a 2 denního čištění.
2. Sejměte kryt z sestavy sběrné komory na vousy. (Schéma D)
3. Uvolněte aretaci vnitřních břitů vysunutím z držáku. (Schéma E)
4. Vyjměte nosič vnitřních břitů z břitů. (Schéma E)
5. Vyjměte břitové nože. (Schéma F)
6. Důkladně opláchněte veškeré nečistoty z vnitřních i vnějších břitů. (Schéma G)
7. Vyměňte vnitřní nože tak, že je nasadíte na odpovídající náboje vnějších nožů. (Obrázek H)
8. Vraťte pojistku vnitřních nožů na místo tak, že ji zasunete zpět do držáku, dokud nezacvakne na místo. (Obrázek I)
9. Každý nůž namažte domácím olejem.
10. Nasuňte sestavu hlavice zpět na krk/sběrnou nádobku na vlasy.

MAZÁNÍ ZUBŮ

Zuby přesné holicí hlavice promazávejte každých šest měsíců několika kapkami mazacího oleje.

ČIŠTĚNÍ HOLICÍCH HLAVIC

Nejjednodušší a nejhygieničtější způsob čištění přesné holicí hlavice je její opláchnutí teplou vodou po použití. K odstranění ostříhaných vlasů z čepelí lze také použít čisticí kartáčky.

JAK VYJMOUT DOBÍJITELNOU BATERII:

1. Odpojte holicí strojek od sítě
2. Nechte holicí strojek běžet, dokud se motor nezastaví
3. Sejměte hlavici z holicího strojku. (Vytáhněte hlavici nahoru a sejměte ji.)
4. Odšroubujte šroub, který se po sejmutí hlavice objeví.
5. Pomocí malého šroubováku sejměte přední kryt z těla strojku.
6. Pomocí malého šroubováku sejměte oba boční kryty z těla strojku.
7. Odšroubujte čtyři šrouby umístěné na přední straně holicího strojku podél vnějšího okraje.
8. Pomocí malého šroubováku odklopte nově uvolněný přední vnitřní kryt.
9. Odšroubujte 3 šrouby, které se nově odkryly na přední straně.
10. Pomocí malého šroubováku odklopte nově uvolněný zadní vnitřní kryt, aby se odkryla baterie.
11. Vyjměte baterii z desky s plošnými spoji.
12. Baterii zlikvidujte správným způsobem.

Likvidace výrobku
Když váš dobíjecí holicí strojek dosáhne konce své životnosti, je nutné z něj vyjmout lithium-iontové baterie a recyklovat je nebo zlikvidovat řádným způsobem v souladu s místními a státními předpisy.
UPOZORNĚNÍ! Při likvidaci baterie nevhazujte do ohně ani je nepoškozujte, protože by mohly prasknout a uvolnit toxické látky. Nevyvolávejte zkrat, protože by to mohlo způsobit popáleniny. Zlikvidujte je řádným způsobem v souladu s místními a státními předpisy.

1. VIGTIGT:

- **Læs altid instruktionsbogen omhyggeligt, før du bruger den.**
- **Denne manual kan downloades fra vores webside www.sogo.es.**
- **Opbevar disse instruktioner til senere brug.**

2. Sikkerhedsinstruktioner til brugeren

Generelle forholdsregler ved brug af elektrisk udstyr

- Brug ikke apparatet til andre formål end dem, der er beskrevet i denne manual.
- Brug eller opbevar ikke apparatet udendørs.
- Placer altid apparatet på en flad og jævn overflade.
- Enheden må kun bruges til de tilsigtede formål. Vi påtager os intet ansvar for skader, der opstår som følge af forkert brug eller forkert håndtering. Misbrug eller forkert håndtering kan forårsage problemer med apparatet og skade brugeren.
- Dette apparat er beregnet til brug i husholdninger og lignende anvendelser.
- Sørg for, at den spænding, der er angivet på typeskiltet, stemmer overens med netspændingen, før du tilslutter apparatet.
- Tag altid stikket ud af stikkontakten, når apparatet ikke er i brug. Efterlad ikke apparatet uden opsyn, når det er tændt.
- Tæt opsyn er nødvendigt, når et apparat bruges af eller i nærheden af børn.
- Før du rengør eller opbevarer apparatet, skal du altid tage stikket ud af stikkontakten og lade det køle af.
- Apparatet er ikke helt afbrudt fra strømkilden, selv efter at det er blevet slukket. For at frakoble det helt skal du tage stikket ud af stikkontakten.

Begrænsninger i brugen for at undgå personskade

- Apparatet må ikke placeres eller betjenes i nærheden af vandkilder.
- Apparatet og dets netledning må ikke placeres eller betjenes på eller i nærheden af varme overflader (f.eks. komfurplader) eller åben ild.
- Lad ikke opladerkablet hænge over skarpe kanter, og hold det væk fra varme genstande og åben ild. Vikl ikke ledningen rundt om apparatet, og bøj den ikke.
- Brug aldrig tilbehør, der ikke er anbefalet af producenten.
- Brug af tilbehør, der ikke er anbefalet eller solgt af producenten, kan resultere i brand, elektrisk stød eller personskade.
- Når du vil fjerne stikket fra vægkontakten, skal du gøre det ved selve stikket og ikke ved at trække i kablet eller selve apparatet.

- For at undgå elektrisk stød skal du sørge for, at dine hænder er tørre, før du sætter stikket i eller tager det ud.
- Brug ikke apparatet med våde hænder, på fugtige gulve eller i fugtig atmosfære, da der er risiko for elektrisk stød.
- Nedsænk aldrig apparatet eller stikket i vand eller andre væsker. Hvis apparatet falder i vand, skal det straks afbrydes fra strømforsyningen og indleveres til reparation hos en autoriseret servicepartner, før det tages i brug igen.
- Brug ikke apparatet, hvis det er faldet på gulvet, hvis der er synlige tegn på skader, eller hvis det er utæt.
- Brug ikke apparatet, hvis ledningen eller stikket er beskadiget. Hvis ledningen er beskadiget, må den kun udskiftes af producenten, dennes serviceagent eller tilsvarende kvalificerede personer for at undgå farer.
- I tilfælde af funktionsfejl, eller hvis apparatet er blevet beskadiget på nogen måde, skal det returneres til nærmeste autoriserede serviceværksted til undersøgelse, reparation eller justering.
- Nedsænk ikke hoveddelen, strømkablet eller stikket i vand eller andre væsker. Pas på, at der ikke spildes væske på de elektriske komponenter, strømkablet og stikket.
- Hæld ikke vand på huset, som indeholder elektriske komponenter og varmeelementer, og skyl det ikke under vandhanen.
- Undgå at motorblokken, ledningen eller stikket bliver vådt for at undgå risiko for elektrisk stød.

⚠ Begrænsninger for brug sammen med børn og ældre

- Børn skal være under opsyn for at sikre, at de ikke leger med apparatet.
- Hold apparatet og dets ledning uden for børns rækkevidde.
- Børn må ikke lege med apparatet.
- Rengøring og brugervedligeholdelse må ikke udføres af børn uden opsyn.
- Lad ikke børn bruge apparatet.
- Apparater kan bruges af børn fra 8 år og opefter og personer med nedsatte fysiske, sensoriske eller mentale evner eller manglende erfaring og viden, hvis de har fået opsyn eller instruktioner vedrørende brug af apparatet på en sikker måde og forstår de involverede farer.
- Dette apparat er ikke beregnet til brug af personer (herunder børn) med nedsatte fysiske, sensoriske eller mentale evner eller manglende erfaring og viden, medmindre de er blevet instrueret i brugen af apparatet af en person, der er ansvarlig for deres sikkerhed.

⚠ Instruktioner, der skal følges ved brug af apparatet

- Hvis klingen er deformeret eller beskadiget, må den ikke bruges igen, da det kan forårsage hudirritation.
- Kniven har en begrænset levetid. For at opnå det bedste

resultat anbefaler vi, at du udskifter kniven regelmæssigt.
- Oplad ikke på steder med temperaturer under 0 °C (104 °F), i direkte sollys eller i nærheden af varme- eller fugtkilder.
- Brug den medfølgende strømkabel.
- Tør hårtrimmeren, inden du oplader den.
- Vask den håndholdte del under vand, efter at den er taget ud af stikkontakten.
- Adskil ikke kroppen for at udskifte batteriet.
- Træk ikke i opladerkablet, når enheden er tilsluttet opladeren.
- Oplad ikke produktet længere end den angivne opladningstid.
- Fremmedlegemer må ikke placeres i eller indsættes i produktet.
- Hvis produktet ikke bruges i et stykke tid, skal det oplades fuldt ud hver sjette måned.
- Træk ikke i, vrid eller bøj strømkablet.
- Trim ikke i bruseren.
- Dette produkt er ikke egnet til dyrehår eller andre formål.
- Apparatet har en vandtæt tætningsring og er vandtæt, men det må ikke nedsænkes i vand.
- Brug ikke apparatet, mens det oplades.
- Placer apparatet på et sikkert sted, uden for rækkevidde af børn og kæledyr, når det oplades.
- Brug ikke dette apparat, hvis skærehovedets overflader er beskadigede eller ødelagte, da der kan opstå personskader i ansigtet
- Denne barbermaskine og trimmer er udelukkende beregnet til brug på ansigts- og hovedhår. Den må ikke bruges på kroppen.
- B BEMÆRK:B Kan skylles under rindende vand. Apparatet må ikke nedsænkes i vand. Må ikke oplades, mens det er vådt.

RENGØRING OG VEDLIGEHOLDELSE
Se afsnittet om rengøring og vedligeholdelse for detaljer om, hvordan du rengør elektronisk udstyr.

3. TEKNISKE SPECIFIKATIONER

Effekt: 5 W
Batteri: 3,7 V, 600 mAh lithium
Opladningsadapter: 5 V/1 A (medfølger ikke)
Vandtæt: IPX5
Opladningstid: 2 timer
Driftstid: 90 minutter
Type-C: opladningsport
Børnesikring (Langt tryk)
3D-flydende hoved
Tænd/sluk-knap
Indikatorlamper: Hvidt blinkende lys ved opladning og hvidt fast lys ved drift
Advarsel om lavt batteriniveau: <10 %
Beskyttelse mod overopladning, kortslutning og overstrøm
Tilbehør: 1 beskyttelseshætte, USB-opladerkabel, rengøringsbørste og olieflaske.

4. BESKRIVELSE AF DELE **BILLEDE 1**

1. Beskyttelseshætte
2. Individuelt flydende hoveder
3. Tænd/sluk-knap
4. Indikatorlampe
5. USB-kabel
6. Rengøringsbørste
7. Smøreolie

5. BRUGSANVISNING Bemærk: Må ikke nedsænkes i vand.

- Produktet må kun bruges af én person.
- Når du rejser eller er sammen med små børn, skal du sikre dig, at beskyttelseskappen og rejselåsen er på plads for at beskytte barbermaskinen.
- Oplad, brug og opbevar barbermaskinen ved temperaturer mellem 5 °C og 35 °C.
- For at undgå beskadigelse af opladerkablet må det ikke vikles rundt om produktet.
- Produktet har bestået IPX5-vandtæthedstesten og kan skylles med vand fra vandhanen.

I. Opladningsvejledning

- Inden du bruger din barbermaskine for første gang, skal du oplade den fuldt i 2 timer.
- Tilslut USB-opladerkablet til barbermaskinen, og tilslut USB-enden til en strømkilde på DC 5V 1A. Sørg for, at barbermaskinen er i position OFF.
- De hvide indikatorlamper blinker under opladning.
- Den hvide indikatorlampe lyser konstant, når den er fuldt opladet, og forbliver tændt under brug.

- For at forlænge batteriets levetid skal du aflade batteriet fuldstændigt hver sjette måned og genoplade det i 2 timer.
- Oplad kun ved hjælp af DC 5V 1A-adaptere.

INSTRUKTIONER TIL BØRNESIKRING/REJSESIKRING

- Hold kontakten nede i 3 sekunder for at låse.
- I låst tilstand kan enheden ikke bruges.
- Hold kontakten nede igen for at låse op og tænde.
- Når enheden er i låsemodus, vil et tryk på tænd/sluk-knappen få den hvide indikatorlampe til at blinke 3 gange.

LED-INDIKATORER FOR BATTERINIVEAU

LED-lamperne viser batteriets opladningsniveau
- **Lavt batteriniveau:** Blinkende hvidt lys for at påpege, at batterikapaciteten er ≤10 %.
- **Opladning:** Blinkende hvidt lys for at angive, at batteriet er i opladningstilstand.
- **Fuld opladning:** Når batteriet er fuldt opladet, holder den hvide LED-lampe op med at blinke.

SÅDAN SKIFTER DU TILBEHØR **BILLEDE 2**

1. Sluk enheden, før du skifter tilbehør.
2. Fjern tilbehøret ved at løfte det opad fra basen.
3. Vælg det ønskede tilbehør, sæt slidserne på basen og tilbehøret i indgreb, og tryk derefter nedad, indtil det klikker sikkert på plads. (Fig. 1–2)

BRUGSANVISNING

Barbering

Barbermaskinen kan bruges til både tør- og vådbarbering. Ved vådbarbering skal du påføre en lille mængde ansigtsrens på børstehovedet og fugte det under rindende vand eller i brusebadet.
1. Tryk på tænd/sluk-knappen for at tænde barbermaskinen.
2. For at opnå den bedste barbering bør du opdele barberingsområdet i tre hovedområder: hagen, venstre kind og højre kind.
3. Udøv let tryk og bevæg det roterende hoved i cirkulære bevægelser over hvert område i ca. 30 sekunder.

TIPS TIL DE BEDSTE RESULTATER

Brug silikone-massagebørsten til før barbering til at eksfoliere huden og løfte hårene for en ekstra tæt barbering.
1. Fugt silikone-massagebørsten til før barbering.
2. Tryk på tænd/sluk-knappen for at tænde barbermaskinen.
3. Bevæg den roterende børste i cirkulære bevægelser over hvert område, mens du udøver et let tryk.

RENGØRING OG VEDLIGEHOLDELSE

Dette er et våd-/tør-apparat.
Apparatet kan rengøres under varmt vand
BEMÆRKB : Sørg for, at barbermaskinen er slukket og frakoblet strømkablet, når du rengør den.
FORSIGTIG!: Brug en fugtig klud til at rengøre barbermaskinens ydre overflader. Brug ikke stærke rengøringsmidler eller andre kemikalier.
Tør barbermaskinens overflade af med et tørt håndklæde. Brug ikke en hårtørrer eller varmeapparat til at tørre barbermaskinen

Daglig rengøring **BILLEDE 3**

1. Træk barbermaskinens roterende hoved ud af den nederste håropsamler. (Diagram B)
2. Bank overskydende hårrester ud. (Diagram C)
3. Skyl barbermaskinens hoved under rindende vand.
4. Luk hovedet

Ugentlig rengøring **BILLEDE 4**

1. Udfør trin 1 og 2 i den daglige rengøring.
2. Fjern dækslet fra håropsamlingsenheden. (Diagram D)
3. Løsn låsen på den indre skærekniv ved at skubbe den ud af holderen. (Diagram E)
4. Fjern den indre skæreknivsholder fra skæreknivene. (Diagram E)
5. Fjern skæreknivene. (Diagram F)
6. Skyl grundigt eventuelle rester væk fra de indre og ydre skæreknive. (Diagram G)
7. Sæt de indre skæreblade på plads igen ved at passe dem til den tilsvarende ydre skærebladshub. (Diagram H)
8. Sæt låsen til de indre skæreblade på plads igen ved at skubbe den tilbage i holderen, indtil den klikker sikkert på plads. (Diagram I)
9. Smør hvert skæreblad med husholdningsolie.
10. Klik hovedet på plads igen på halsen/hårlommen.

SMØRING AF TÆNDERNE

Smør tænderne på præcisionstrimmerhovedet hver sjette måned med et par dråber smøreolie.

RENGØRING AF TRIMMERHOVEDER

Den nemmeste og mest hygiejniske måde at rengøre præcisionshovedet på er ved at skylle hovedet med varmt vand efter brug. Rengøringsbørsterne kan også bruges til at fjerne afklippet hår fra knivene.

SÅDAN FJERNER DU DET GENOPLADELIGE BATTERI:

1. Tag barbermaskinen ud af stikkontakten
2. Lad barbermaskinen køre, indtil motoren stopper
3. Fjern hovedet fra barbermaskinen. (Træk hovedet opad og af.)
4. Fjern skruen, der kommer til syne, når hovedet er fjernet.
5. Brug en lille skruetrækker til at fjerne frontdækslet fra kroppen.
6. Brug en lille skruetrækker til at fjerne begge sidedæksler fra kroppen.
7. Fjern de fire skruer, der sidder på barbermaskinens forside langs yderkanten.
8. Brug en lille skruetrækker til at løfte det nu løsnede indre forhus op.
9. Fjern de 3 skruer, der nu er synlige på forsiden.
10. Brug en lille skruetrækker til at løfte det nu løsnede indre baghus op for at blotlægge batteriet.
11. Fjern batteriet fra printkortet.
12. Bortskaf batteriet korrekt.

Bortskaffelse af produktet

Når din genopladelige barbermaskine når slutningen af sin levetid, skal Li-ion-batterierne fjernes fra barbermaskinen og genbruges eller bortskaffes korrekt i overensstemmelse med de lokale og statslige krav.
FORSIGTIG! Sæt ikke batterierne i ild, og beskadig dem ikke ved bortskaffelse, da de kan sprænge og frigive giftige stoffer. Undgå kortslutning, da det kan forårsage forbrændinger. Bortskaf dem korrekt i overensstemmelse med de lokale og statslige krav.

1. POMEMBNO:

- **Pred uporabo vedno natančno preberite navodila za uporabo.**
- **Ta navodila lahko prenesete z naše spletne strani www.sogo.es.**
- **Ta navodila shranite za uporabo v prihodnosti.**

2. Varnostna navodila za uporabnika

Splošni previdnostni ukrepi med uporabo električne opreme

- Naprave ne uporabljajte za druge namene, kot so opisani v tem priročniku.
- Naprave ne uporabljajte in ne shranjujte na prostem.
- Aparat vedno postavite na ravno in ravno površino.
- Napravo lahko uporabljate le za predvidene namene. Za škodo, ki bi nastala zaradi nepravilne uporabe ali nepravilnega ravnanja, ne prevzemamo nobene odgovornosti. Zaradi napačne uporabe ali nepravilnega ravnanja lahko pride do težav v napravi in poškodb uporabnika.
- Ta naprava je namenjena za uporabo v gospodinjstvu in podobnih aplikacijah.
- Pred priključitvijo aparata na električno omrežje se prepričajte, da se napetost, navedena na napisni ploščici, ujema z omrežno napetostjo.
- Ko aparata ne uporabljate, vedno izvlecite vtič iz vtičnice. Vključenega aparata ne puščajte brez nadzora.
- Kadar aparat uporabljajo otroci ali v njegovi bližini, je potreben strog nadzor.
- Pred čiščenjem ali shranjevanjem aparata ga vedno izvlecite iz vtičnice in pustite, da se ohladi.
- Naprava ni popolnoma odklopljena od vira napajanja, tudi ko je izklopljena. Če jo želite popolnoma odklopiti, jo izključite iz vtičnice električnega omrežja.

Omejitve uporabe za preprečevanje telesnih poškodb

- Naprave ne postavljajte in ne uporabljajte v bližini vodnih virov.
- Naprave in njenega napajalnega kabla ne postavljajte in ne uporabljajte na ali v bližini vročih površin (npr. kuhalnih plošč) ali odprtega ognja.
- Ne puščajte polnilnega kabla visečega z ostrih robov in ga držite stran od vročih predmetov ter ognja. Kabla ne ovijajte okoli naprave in ga ne upogibajte.
- Nikoli ne uporabljajte dodatne opreme, ki je ne priporoča proizvajalec.
- Uporaba dodatne opreme, ki je ne priporoča ali prodaja proizvajalec aparata, lahko povzroči požar, električni udar ali poškodbe oseb.

- Ko želite vtič izvleči iz stenskega kontakta, to storite na samem vtiču in ne z vlečenjem za kabel ali sam aparat.
- Da bi se izognili električnemu udaru, poskrbite, da bodo vaše roke suhe, preden priključite ali odklopite vtič.
- Naprave ne uporabljajte z mokrimi rokami, na vlažnih tleh ali v vlažnem ozračju, saj obstaja nevarnost električnega udara.
- Naprave ali vtiča nikoli ne potopite v vodo ali katero koli drugo tekočino. Če naprava pade v vodo, jo pred ponovno uporabo takoj izključite iz električnega omrežja in jo odnesite na popravilo k pooblaščenemu serviserju.
- Naprave ne uporabljajte, če je padla na tla, če ima vidne znake poškodb ali če pušča.
- Naprave ne uporabljajte, če je kabel ali vtič poškodovan. Če je kabel poškodovan, ga sme zamenjati le proizvajalec, njegov servisni zastopnik ali podobno usposobljene osebe, da bi se izognili nevarnosti.
- V primeru nepravilnega delovanja aparata ali če je bil aparat kakor koli poškodovan, ga vrnite najbližjemu pooblaščenemu servisu, da ga pregleda, popravi ali nastavi.
- Glavnega dela, napajalnega kabla ali vtiča ne potapljajte v vodo ali druge tekočine. Pazite, da se tekočina ne razlije na električne komponente, napajalni kabel in vtič.
- Ohišja, ki vsebuje električne komponente in grelne elemente, ne potapljajte v vodo in ne izpirajte pod tekočo vodo.
- Motorja, kabla ali vtiča ne smete omočiti, da se izognete nevarnosti električnega udara.

Omejitve uporabe pri uporabi z otroki in starejšimi

- Otroci morajo biti pod nadzorom, da se ne igrajo z aparatom.
- Napravo in njen kabel hranite tako, da sta izven dosega otrok.
- Otroci se z napravo ne smejo igrati.
- Otroci brez nadzora ne smejo opravljati čiščenja in uporabniškega vzdrževanja.
- Otrokom ne dovolite, da bi uporabljali aparat.
- Aparat lahko uporabljajo otroci, stari od 8 let naprej, in osebe z zmanjšanimi telesnimi, senzoričnimi ali duševnimi sposobnostmi ali s pomanjkanjem izkušenj in znanja, če so pod nadzorom ali z navodili o varni uporabi aparata in če razumejo nevarnosti, ki so s tem povezane.
- Ta naprava ni namenjena uporabi s strani oseb (vključno z otroki) z zmanjšanimi fizičnimi, senzoričnimi ali duševnimi sposobnostmi ali s pomanjkanjem izkušenj in znanja, razen če oseba, ki je odgovorna za njihovo varnost, ni dala navodil glede uporabe naprave.

Navodila, ki jih je treba upoštevati pri uporabi aparata

- Če je rezilo deformirano ali poškodovano, ga ne uporabljajte, saj lahko pride do draženja kože.
- Rezilo ima omejeno življenjsko dobo. Za najboljše rezultate priporočamo redno menjavanje rezila.

- Ne polnite na mestih, kjer je temperatura nižja od 0 °C (104 °F), na neposredni sončni svetlobi ali v bližini virov toplote ali vlage.
- Uporabljajte ustrezen napajalni kabel.
- Ročni del operite pod vodo šele po odklopu napajalnega kabla.
- Za zamenjavo baterije ne razstavljajte ohišja.
- Med delovanjem z napajalnim vtičem ne vlecite za napajalni kabel.
- Izdelka ne polnite dlje, kot je navedeno v navodilih.
- V izdelek ne vstavljajte tujih predmetov.
- Če izdelek dalj časa ne uporabljate, ga vsake šest mesecev popolnoma napolnite.
- Shranjujte na suhem mestu, da se ne poškoduje.
- Ne vlecite, ne zvijajte in ne upogibajte napajalnega kabla.
- Ne strižite v tušu.
- Ta izdelek ni primeren za striženje živalske dlake ali za druge namene.
- Naprava ima vodotesni tesnilni obroč, ki ima vodotesno funkcijo, lahko jo sperete pod pipo, vendar je ne potapljajte v vodo.
- Naprave ne uporabljajte med polnjenjem.
- Med polnjenjem napravo postavite na varno mesto, izven dosega otrok in hišnih živali.
- Te naprave ne uporabljajte, če so površine rezilne glave poškodovane ali zlomljene, saj lahko pride do poškodb obraza
- Ta brivnik in trimer sta namenjena izključno za uporabo na dlakah na obrazu in glavi. Ne smete ju uporabljati na telesu.
- OPOMBA: Primerno za izpiranje pod tekočo vodo.
  Naprave ne potapljajte v vodo.
  Ne polnite, dokler je naprava mokra.

ČIŠČENJE IN VZDRŽEVANJE

Podrobnosti o čiščenju elektronskeopreme najdete v poglavju o čiščenju in vzdrževanju.

3. TEHNIČNE SPECIFIKACIJE

Moč: 5 W
Baterija: 3,7 V, 600 mAh litijeva
Polnilni adapter: 5 V/1 A (ni priložen)
Vodoodpornost: IPX5
Čas polnjenja: 2 uri
Čas delovanja: 90 minut
Vtičnica tipa C: priključek za polnjenje
Zaklep za zaščito pred otroki (Dolgo pritisnite)
3D plavajoča glava
Gumb za vklop/izklop
Kontrole: Bela utripajoča lučka med polnjenjem in bela stalna lučka med delovanjem
Opozorilo o nizki bateriji: <10 %
Zaščita pred prekomernim polnjenjem, zaščita pred kratkim stikom in zaščita pred prekomernim tokom
Pribor: 1 zaščitni pokrovček, USB-polnilni kabel, krtačka za čiščenje in steklenička z oljem.

4. OPIS DELOV **SLIKA 1**

1. Zaščitni pokrovček
2. Posamezne plavajoče glave
3. Stikalo za vklop/izklop
4. Indikatorska lučka
5. USB-kabel
6. Čopič za čiščenje
7. Mazalno olje

5. NAVODILA ZA UPORABO
Opomba: ne potapljajte ga v vodo.

- Izdelek sme uporabljati le ena oseba.
- Med potovanjem ali v spremstvu majhnih otrok poskrbite, da sta zaščitni pokrovček in potovalna zapora na mestu, da se brivnik zaščiti.
- Brivnik polnite, uporabljajte in shranjujte pri temperaturah med 5 °C in 35 °C.
- Da ne bi poškodovali polnilnega kabla, ga ne ovijajte okoli izdelka.
- Izdelek je opravil preskus vodoodpornosti IPX5 in ga je mogoče spereti pod tekočo vodo.

I. Navodila za polnjenje

- Preden brivnik prvič uporabite, ga 2 uri polnite do polne zmogljivosti.
- Priključite USB-polnilni kabel na brivnik, USB-konec pa priključite na napajalnik z izhodno napetostjo 5 V enosmernega toka in tokom 1 A. Prepričajte se, da je brivnik v položaju IZKLOPLJEN.
- Med polnjenjem bele kontrolne lučke utripajo.
- Ko je baterija popolnoma napolnjena, bela kontrolna lučka

sveti neprekinjeno in ostane prižgana tudi med uporabo.
- Da podaljšate življenjsko dobo baterije, jo vsakih šest mesecev popolnoma izpraznite in nato 2 uri polnite.
- Polnite le s pomočjo adapterjev DC 5V 1A.

NAVODILA ZA OTROŠKO / POTOVALNO ZAKLENITEV

- Za zaklenitev pritisnite in 3 sekunde držite stikalo.
- V zaklenjenem načinu naprave ni mogoče uporabljati.
- Za odklepanje in vklop ponovno pritisnite in držite stikalo.
- Ko je naprava v načinu zaklepanja, bo ob pritisku na gumb za vklop bela kontrolna lučka trikrat utripnila.

LED INDIKATORJI STANJA BATERIJE

LED lučke prikazujejo raven napolnjenosti baterije
- **Nizka raven baterije:** Utripajoča bela lučka opozarja, da je kapaciteta baterije ≤10 %.
- **Polnjenje:** Utripajoča bela lučka kaže, da je baterija v načinu polnjenja.
- **Polno napolnjena:** Ko je baterija popolnoma napolnjena, bela LED lučka preneha utripati.

KAKO ZAMENJATI NASADKE **SLIKA 2**

1. Pred zamenjavo nasadkov izklopite napravo.
2. Nasadek odstranite tako, da ga dvignete navzgor iz podstavka.
3. Izberite želeni nasadek, poravnajte utore na podstavku in nasadku, nato pritisnite navzdol, dokler se ne zaskoči na svoje mesto. (Sl. 1–2)

NAVODILA ZA UPORABO

Brijanje

Briljko lahko uporabljate tako za suho kot za mokro britje. Za mokro britje nanesite majhno količino sredstva za čiščenje obraza na glavo brivnika in jo navlažite pod tekočo vodo ali pod tušem.
1. Pritisnite gumb za vklop/izklop, da vklopite brivnik.
2. Za najboljše rezultate britja razdelite območje britja na tri glavne dele: brado, levo ličnico in desno ličnico.
3. Uporabite nežen pritisk in vrtljivo glavo premikajte s krožnimi gibi po vsakem delu približno 30 sekund.

NASVETI ZA NAJBOLJŠE REZULTATE

Uporabite silikonsko masažno krtačko za predbrijanje, da odstranite odmrle kožne celice in dvignete dlačice za še bolj gladko britje.
1. Navlažite silikonsko masažno krtačko za predbrijanje.
2. Pritisnite gumb za vklop/izklop, da napravo vklopite.

3. Ob nežnem pritisku premikajte vrtljivo krtačko v krožnih gibih po vsakem delu.

ČIŠČENJE IN VZDRŽEVANJE

To je naprava za mokro/suho britje.
Napravo lahko očistite pod toplo vodo
OPOMBA: Pri čiščenju brivnika se prepričajte, da je brivnik izklopljen in odklopljen od napajalnega kabla.
PREVIDNO!: Za čiščenje zunanjih površin brivnika uporabite vlažno krpo. Ne uporabljajte močnih čistil ali drugih kemikalij. Za sušenje površino brivnika obrišite s suho brisačo. Za sušenje brivnika ne uporabljajte sušilnika za lase ali grelca

Dnevno čiščenje SLIKA 3

1. Iz spodnjega zbiralnika za dlake izvlecite glavo z vrtljivimi rezili. (Shema B)
2. Odstranite odvečne ostanke dlak s potresanjem. (Shema C)
3. Glavo brivnika sperite pod tekočo vodo.
4. Zaprite sklop glave

Tedensko čiščenje SLIKA 4

1. Izvedite koraka 1 in 2 dnevnega čiščenja.
2. Snemite pokrov s sklopa za zbiranje dlak. (Shema D)
3. Sprostite zaporo notranjih rezil tako, da jo izvlečete iz nosilca. (Shema E)
4. Odstranite nosilec notranjih rezil z rezil. (Shema E)
5. Odstranite rezila. (Shema F)
6. Temeljito sperite vse ostanke z notranjih in zunanjih rezil. (Shema G)
7. Vstavite notranje rezila tako, da jih uskladite z ustreznim zunanjim nosilcem rezil. (Slika H)
8. Vstavite notranjo zaporo rezil nazaj na mesto tako, da jo potisnete nazaj v nosilec, dokler se ne zaskoči na svoje mesto. (Slika I)
9. Vsako rezilo namažite z gospodinjskim oljem.
10. Glavo ponovno namestite na vrat/zbiralnik za lase.

MAZANJE ZOB

Zobe glave za natančno striženje mazajte vsakih šest mesecev z nekaj kapljicami mazalnega olja.

ČIŠČENJE GLAV ZA STRIGANJE

Najlažji in najbolj higienski način čiščenja glave za natančno striženje je, da jo po uporabi sperete s toplo vodo. Za odstranjevanje odrezanih las z rezil lahko uporabite tudi krtačke za čiščenje.

KAKO ODSTRANITI AKUMULATOR:

1. Izključite brivnik iz vtičnice
2. Pustite brivnik delovati, dokler se motor ne ustavi
3. Odstranite glavo z brivnika. (Glavo potegnite navzgor in jo snemite.)
4. Odstranite vijak, ki se razkrije, ko odstranite glavo.
5. Z majhnim izvijačem odstranite sprednji pokrov z ohišja.
6. Z majhnim izvijačem odstranite oba stranska pokrova z ohišja.
7. Odstranite štiri vijake, ki se nahajajo na sprednji strani brivnika vzdolž zunanjega roba.
8. Z majhnim izvijačem odprite sprednji notranji ohišje, ki je zdaj nezavarovano.
9. Odstranite 3 vijake, ki so se zdaj razkrili na sprednji strani.
10. Z majhnim izvijačem odprite notranji zadnji ohišje, ki je zdaj nezavarovano, da razkrijete baterijo.
11. Odstranite baterijo s tiskanega vezja.
12. Baterijo ustrezno odstranite.

Odstranjevanje izdelka
Ko vaš polnilni brivnik doseže konec svoje življenjske dobe, je treba litij-ionske baterije odstraniti iz brivnika in jih reciklirati ali ustrezno odstraniti v skladu z državnimi in lokalnimi predpisi.
PREVIDNO! Pri odstranjevanju baterij jih ne mečite v ogenj in jih ne poškodujte, saj lahko eksplodirajo in sprostijo strupene snovi. Ne povzročajte kratkega stika, saj lahko pride do opeklin. Odstranite jih ustrezno v skladu z lokalnimi in državnimi predpisi.

1. VAŽNO:

- **Prije uporabe uvijek pažljivo pročitajte knjižicu s uputama.**
- **Ovaj priručnik možete preuzeti s naše web stranice www.sogo.es**
- **Sačuvajte ove upute za buduću upotrebu.**

2. Sigurnosne upute za korisnika

Opće mjere opreza tijekom uporabe električne opreme

- Nemojte koristiti uređaj u bilo koje druge svrhe osim onih koje su opisane u ovom priručniku.
- Nemojte koristiti niti držati uređaj na otvorenom.
- Aparat uvijek postavite na ravnu i ravnu površinu.
- Uređaj se smije koristiti samo za predviđene svrhe. Ne prihvaća se odgovornost za štete nastale nepravilnom uporabom ili pogrešnim rukovanjem. Zloupotreba ili nepravilno rukovanje može uzrokovati probleme u uređaju i uzrokovati ozljede korisnika.
- Ovaj uređaj je namijenjen za korištenje u kućanstvu i slične primjene.
- Provjerite odgovara li napon naveden na natpisnoj pločici naponu mreže prije uključivanja uređaja.
- Uvijek izvucite utikač iz utičnice kada se uređaj ne koristi. Ne ostavljajte uključeni uređaj bez nadzora.
- Potreban je strogi nadzor kada bilo koji uređaj koriste djeca ili su u blizini djece.
- Prije čišćenja ili spremanja uređaja, uvijek ga isključite iz struje i pustite da se ohladi.
- Uređaj nije potpuno isključen iz izvora napajanja, čak ni nakon što je isključen. Kako biste ga potpuno odspojili, isključite ga iz mrežnog utikača.

Ograničenja uporabe kako bi se izbjegle ozljede

- Nemojte postavljati niti koristiti ovaj uređaj u blizini izvora vode.
- Nemojte postavljati niti koristiti uređaj i njegov kabel za napajanje na ili u blizini vrućih površina (npr. ploče štednjaka) ili otvorenog plamena.
- Ne ostavljajte kabel za punjenje da visi preko oštrih rubova i držite ga podalje od vrućih predmeta i plamena. Ne omotavajte kabel oko uređaja i ne savijajte ga.
- Nikada nemojte koristiti pribor koji nije preporučio proizvođač.
- Korištenje pribora koji nije preporučen ili prodan od strane proizvođača uređaja može dovesti do požara, strujnog udara ili ozljeda osoba.
- Kada želite izvaditi utikač iz zidne utičnice, učinite to na samom utikaču, a ne povlačenjem kabela ili samog uređaja.
- Kako biste izbjegli strujni udar, provjerite jesu li vam ruke suhe

prije uključivanja ili isključivanja iz utičnice.
- Nemojte koristiti uređaj s mokrim rukama, na vlažnim podovima ili u vlažnoj atmosferi, postoji opasnost od strujnog udara.
- Nikada ne uranjajte uređaj ili priključak u vodu ili bilo koju drugu tekućinu. U slučaju da uređaj padne u vodu, odmah ga isključite iz električne mreže i odnesite ga u ovlašteni servis na popravak prije ponovne uporabe.
- Nemojte koristiti uređaj ako je pao na pod, ako su vidljivi znakovi oštećenja ili ako curi.
- Nemojte koristiti uređaj ako je kabel ili utikač oštećen. U slučaju da je kabel oštećen, mora ga zamijeniti samo proizvođač, njegov serviser ili slično kvalificirana osoba kako bi se izbjegla opasnost.
- U slučaju kvara uređaja ili ako je na bilo koji način oštećen, vratite uređaj u najbliži ovlašteni servis na pregled, popravak ili podešavanje.
- Ne uranjajte glavno tijelo, kabel za napajanje ili utikač u vodu ili bilo koju drugu tekućinu. Pazite da ne prolijete tekućinu po električnim komponentama, kabelu za napajanje i utikaču.
- Kućište koje sadrži električne komponente i grijaće elemente ne uranjajte u vodu niti ga ispirite pod slavinom.
- Ne dopustite da se motorna jedinica, kabel ili utikač smoče kako biste spriječili strujni udar.

⚠ Ograničenja uporabe kod djece i starijih osoba
- Djecu treba nadzirati kako se ne bi igrala s uređajem.
- Držite uređaj i njegov kabel izvan dohvata djece.
- Djeca se ne smiju igrati s uređajem.
- Čišćenje i korisničko održavanje ne smiju obavljati djeca bez nadzora.
- Ne dopustite djeci da koriste uređaj.
- Aparate mogu koristiti djeca starija od 8 godina te osobe sa smanjenim fizičkim, osjetilnim ili mentalnim sposobnostima ili nedostatkom iskustva i znanja ako su pod nadzorom ili su im date upute o sigurnom korištenju uređaja. i razumjeti uključene opasnosti.
- Ovaj uređaj nije namijenjen za upotrebu osobama (uključujući djecu) smanjenih fizičkih, senzornih ili mentalnih sposobnosti, ili nedostatka iskustva i znanja, osim ako nisu upućeni o korištenju uređaja od strane osobe odgovorne za njihovu sigurnost.

⚠ Upute kojih se morate pridržavati prilikom korištenja uređaja
- Ako je oštrica deformirana ili oštećena, nemojte je ponovno koristiti jer može uzrokovati iritaciju kože.
- Oštrica ima ograničeni vijek trajanja. Kako biste postigli najbolje rezultate, preporučujemo redovitu zamjenu oštrice.
- Ne punite trimer na mjestima s temperaturom nižom od 0 °C (104 °F), na izravnoj sunčevoj svjetlosti ili u blizini izvora

topline ili vlage.
- Koristite odgovarajući kabel za napajanje.
- Osušite trimer prije punjenja.
- Ručni dio operite pod vodom tek nakon što ga isključite iz struje.
- Ne rastavljajte tijelo radi zamjene baterije.
- Prilikom rada s utikačem za punjenje, nemojte povlačiti kabel za punjenje.
- Ne punite proizvod dulje od vremena punjenja.
- Ne stavljajte niti ubacujte strane predmete u proizvod.
- Ako se proizvod ne koristi neko vrijeme, molimo vas da ga potpuno napunite svakih šest mjeseci.
- Ne povlačite, ne uvijajte i ne savijajte kabel za napajanje.
- Ne trimajte pod tušem.
- Ovaj proizvod nije prikladan za životinjsku dlaku ili druge namjene.
- Uređaj ima vodootporni brtveni prsten koji ima vodootpornu funkciju, može se ispirati pod slavinom, ali ga nemojte namakati u vodi.
- Ne koristite uređaj tijekom punjenja.Pri punjenju postavite uređaj na sigurno mjesto, izvan dohvata djece i kućnih ljubimaca.
- Ne koristite ovaj uređaj ako su reznu glavu ili površine oštećene ili slomljene jer može doći do ozljede lica.
- Ovaj aparat za brijanje i trimer namijenjeni su samo za upotrebu na licu i kosi na glavi. Ne smiju se koristiti na tijelu.
- NAPOMENA: Pogodno za ispiranje pod tekućom vodom. Ne uranjajte uređaj u vodu. Ne punite dok je mokar.

ČIŠĆENJE I ODRŽAVANJE

Za detalje o čišćenju elektroničke opreme pogledajte odjeljak o čišćenju i održavanju.

3. TEHNIČKE SPECIFIKACIJE

Snaga: 5 W
Baterija: 3,7 V, 600 mAh litij-ionska
Priključak za punjenje: 5 V/1 A (nije uključen)
Vodootporno: IPX5
Vrijeme punjenja: 2 sata
Vrijeme rada: 90 minuta
Tip-C: priključak za punjenje
Kotačić za zaštitu od djece (dulje pritisnite)
3D plutajuća glava
Tipka za uključivanje/isključivanje
Pokazna svjetla: Bijelo treperavo tijekom punjenja i bijelo stalno tijekom rada
Upozorenje o niskoj bateriji: <10%
Zaštita od prekomjernog punjenja, zaštita od kratkog spoja i zaštita od prenapona
Dodatna oprema: 1 zaštitna kapica, USB kabel za punjenje, četkica za čišćenje i bočica s uljem.

4. OPIS DIJELOVA **SLIKA 1**

1.Zaštitna kapica
2.Pojedinačne plutajuće glave
3. Prekidač za uključivanje/isključivanje
4. Indikatorsko svjetlo
5. USB kabel
6. Četkica za čišćenje
7. Ulje za podmazivanje

5. UPUTE ZA UPOTREBU Napomena: ne uranjajte ga u vodu.

- Proizvod smije koristiti samo jedna osoba.
- Prilikom putovanja ili u prisustvu male djece, provjerite je li zaštitni poklopac i putni bravac na mjestu kako biste zaštitili brijač.Punite, koristite i pohranjujte britvicu na temperaturama između 5 °C i 35 °C.
- Kako biste izbjegli oštećenje kabela za punjenje, ne omotavajte ga oko uređaja.
- Proizvod je prošao test vodootpornosti IPX5 i može se ispirati vodom iz slavine.

I. Upute za punjenje

- Prije prvog korištenja britvice, potpuno je napunite 2 sata.I Priključite USB kabel za punjenje na brijač i spojite USB kraj na izvor napajanja DC 5V 1A. Provjerite je li brijač u isključenom položaju (OFF).
- Bijela indikatorska svjetla trepću tijekom punjenja.
- Bijelo indikatorsko svjetlo svijetli neprekidno kada je punjenje potpuno i ostaje upaljeno tijekom upotrebe.
- Kako biste produljili vijek trajanja baterije, potpuno ispraznite bateriju svakih šest mjeseci i napunite je 2 sata.

• Punite uređaj samo pomoću DC adaptera od 5 V 1 A.

UPUTE ZA ZAKLJUČAVANJE ZA DJECU / PUTOVANJE

• Pritisnite i držite prekidač 3 sekunde za zaključavanje.
• U zaključanom načinu rada uređaj se neće moći koristiti.
• Ponovno pritisnite i držite prekidač za otključavanje i uključivanje.l Dok je uređaj u zaključanom načinu rada, pritiskanjem gumba za uključivanje/isključivanje bježi indikator će treptati 3 puta.

LED INDIKATORI STANJA BATERIJE

LED svjetla prikazuju razinu napunjenosti baterije
• Niska razina baterije: Trepćući bijeli svjetlo kao podsjetnik da je kapacitet baterije≤10%.
• Punjenje: Trepćući bijeli svjetlo označava da je baterija u načinu punjenja.
• Potpuno napunjeno: Kada je potpuno napunjena, bijelo LED svjetlo prestaje treptati.

KAKO SE MIJENJAJU PRIKLJUČCI **SLIKA 2**

1. Isključite uređaj prije mijenjanja priključaka.
2. Uklonite priključak podizanjem prema gore s baze.
3. Odaberite željeni priključak, poravnajte utore na bazi i priključku, zatim pritisnite prema dolje dok se čvrsto ne zaklizne na mjesto. (Sl. 1–2)

UPUTE ZA UPOTREBU

Brijanje

Brijač se može koristiti za suho i mokro brijanje.
Za mokro brijanje nanesite malu količinu sredstva za čišćenje lica na glavu četkice i navlažite je pod tekućom vodom ili u tušu.
1. Pritisnite tipku za uključivanje/isključivanje (On/Off) da biste uključili britvicu.
2. Za najbolje iskustvo brijanja podijelite područje za brijanje na tri glavna dijela: bradu, lijevu obraz i desnu obraz.
3. Primijenite blagi pritisak i pomičite rotirajuću glavu kružnim pokretima preko svakog dijela otprilike 30 sekundi.

SAVJETI ZA NAJBOLJE REZULTATE

Koristite silikonsku masažnu četkicu za pripremu brijanja za piling kože i podizanje dlačica za iznimno blago brijanje.
1. Navlažite silikonsku masažnu četkicu za pripremu brijanja.
2. Pritisnite tipku za uključivanje/isključivanje.
3. Dok vršite blagi pritisak, pomičite rotirajuću četkicu kružnim pokretima po svakom području.

ČIŠĆENJE I ODRŽAVANJE

Ovo je uređaj za mokro/suh brijanje.Uređaj se može čistiti pod toplom vodom

NAPOMENA: Prilikom čišćenja brijača provjerite je li isključen i odspojen iz strujnog kabela.

OPREZ!: Za čišćenje vanjskih površina brijača koristite vlažnu krpu. Nemojte koristiti jaka sredstva za pranje ili druge kemikalije.

Za sušenje obrišite površinu brijača suhim ručnikom. Ne koristite sušilo za kosu ili grijač za sušenje brijača.

Dnevno čišćenje **SLIKA 3**

1. Izvadite rotirajuću glavu britvice iz donjeg spremnika za dlake. (Dijagram B)
2. Istresite višak dlakica. (Dijagram C)
3. Isperite glavu britvice pod tekućom vodom.
4. Zatvorite sklop glave

Tjedno čišćenje **SLIKA 4**

1. Obavite korake 1. i 2. dnevnog čišćenja.2. Uklonite poklopac s sklopu spremnika za dlake. (Dijagram D)
3. Otpustite zaključavanje unutarnjeg rezača klizanjem iz nosača. (Dijagram E)
4. Odvojite nosač unutarnjeg rezača od rezača. (Dijagram E)
5. Uklonite rezače. (Dijagram F)
6. Temeljito isperite sve ostatke s unutarnjih i vanjskih rezača. (Dijagram G)7. Zamijenite unutarnje rezače tako da ih uskladite s odgovarajućim vanjskim središtem rezača. (Slika H)
8. Vratite unutarnji zaključač rezača u položaj tako da ga vratite u nosač dok sigurno ne klikne na svoje mjesto. (Slika I)
9. Podmažite svaki rezač kućnim uljem.
10. Ponovno pričvrstite sklop glave na ležište za vrat/kosu.

NAMAŠĆIVANJE ZUBIĆA

Namašćujte zubiće precizne glave za šišanje svakih šest mjeseci s nekoliko kapi ulja za podmazivanje.

ČIŠĆENJE GLAVA ZA UREĐIVANJE

Najlakši i najhigijeničniji način čišćenja precizne glave je ispiranje glave toplom vodom nakon upotrebe. Četkice za čišćenje također se mogu koristiti za uklanjanje ošišane kose s oštrica.

KAKO UKLONITI PUNJIVU BATERIJU:

1. Iskopčajte britvicu iz struje
2. Radite britvicu dok se motor ne zaustavi

3. Uklonite glavu s britvice. (Povucite glavu prema gore i s tijela britvice.)
4. Uklonite vijak koji je vidljiv nakon uklanjanja glave.
5. Malim odvijačem uklonite prednji poklopac s tijela britvice.
6. Malim odvijačem uklonite oba bočna poklopca s tijela britvice.
7. Uklonite četiri vijka smještena na prednjoj strani britvice duž vanjske ivice.
8. Malim odvijačem odvojite prednji unutarnji dio kućišta koji je sada nevezan.
9. Uklonite 3 vijka koji su se sada pojavili na prednjoj strani.
10. Malim odvijačem odvojite stražnji unutarnji dio kućišta koji je sada nevezan kako biste otkrili bateriju.
11. Odvojite bateriju od tiskane pločice.
12. Odložite bateriju na odgovarajući način.

Odlaganje proizvoda
Kada vaš punjivi aparat za brijanje dosegne kraj svog vijeka trajanja, Li-ion baterije moraju se ukloniti iz aparata i reciklirati ili pravilno zbrinuti u skladu s državnim i lokalnim propisima.
UPOZORENJE! Ne bacajte baterije u vatru i ne oštećujte ih prilikom odlaganja jer mogu eksplodirati i otpustiti otrovne tvari. Ne dovodite ih u kratki spoj jer to može uzrokovati opekline. Odložite ih pravilno u skladu s lokalnim i državnim propisima.

1. WAŻNE:

- **Przed rozpoczęciem korzystania z urządzenia należy zawsze uważnie przeczytać instrukcję obsługi.**
- **Instrukcję tę można pobrać z naszej strony internetowej www.sogo.es.**
- **Instrukcję należy zachować na przyszłość.**

2. Instrukcje bezpieczeństwa dla użytkownika

Ogólne środki ostrożności podczas korzystania z urządzeń elektrycznych

- Nie używaj urządzenia do celów innych niż opisane w niniejszej instrukcji.
- Nie używaj ani nie przechowuj urządzenia na zewnątrz.
- Urządzenie należy zawsze umieszczać na płaskiej i równej powierzchni.
- Urządzenie może być używane wyłącznie zgodnie z przeznaczeniem. Nie ponosimy odpowiedzialności za szkody wynikające z niewłaściwego użytkowania lub nieprawidłowej obsługi. Nieprawidłowe użytkowanie lub niewłaściwa obsługa mogą spowodować problemy z urządzeniem i obrażenia użytkownika.
- To urządzenie jest przeznaczone do użytku domowego i podobnych zastosowań.
- Przed podłączeniem urządzenia należy upewnić się, że napięcie wskazane na tabliczce znamionowej jest zgodne z napięciem sieciowym.
- Gdy urządzenie nie jest używane, należy zawsze wyjmować wtyczkę z gniazda zasilania. Nie pozostawiać włączonego urządzenia bez nadzoru.
- W przypadku korzystania z urządzenia przez dzieci lub w ich pobliżu konieczny jest ścisły nadzór.
- Przed czyszczeniem lub przechowywaniem urządzenia należy zawsze odłączyć je od zasilania i odczekać, aż ostygnie.
- Urządzenie nie jest całkowicie odłączone od źródła zasilania, nawet po jego wyłączeniu. Aby całkowicie je odłączyć, należy wyjąć wtyczkę z gniazdka sieciowego.

Ograniczenia dotyczące użytkowania w celu uniknięcia obrażeń ciała

- Nie umieszczać ani nie uruchamiać urządzenia w pobliżu źródeł wody.
- Nie umieszczać ani nie używać urządzenia i jego przewodu zasilającego na gorących powierzchniach (np. płytach kuchennych) lub w ich pobliżu, ani też w pobliżu otwartego ognia.
- Nie należy pozostawiać kabla ładującego zwisającego z ostrych krawędzi oraz należy trzymać go z dala od gorących przedmiotów i otwartego ognia. Nie należy owijać przewodu wokół urządzenia ani go zginać.
- Nigdy nie używaj akcesoriów, które nie są zalecane przez producenta.
- Korzystanie z akcesoriów niezalecanych lub sprzedawanych

przez producenta urządzenia może spowodować pożar, porażenie prądem elektrycznym lub obrażenia ciała.
- Aby wyjąć wtyczkę z kontaktu ściennego, należy to zrobić przy samej wtyczce, a nie ciągnąc za kabel lub samo urządzenie.
- Aby uniknąć porażenia prądem, przed podłączeniem lub odłączeniem urządzenia należy upewnić się, że ręce są suche.
- Nie używaj urządzenia mokrymi rękami, na wilgotnej podłodze lub w wilgotnej atmosferze, ponieważ grozi to porażeniem prądem elektrycznym.
- Nigdy nie zanurzaj urządzenia ani wtyczki w wodzie lub innym płynie. W przypadku wpadnięcia urządzenia do wody, należy natychmiast odłączyć je od zasilania i oddać do autoryzowanego serwisu w celu naprawy przed ponownym użyciem.
- Nie używaj urządzenia, jeśli upadło na podłogę, ma widoczne ślady uszkodzenia lub jest nieszczelne.
- Nie używaj urządzenia, jeśli przewód lub wtyczka są uszkodzone. W przypadku uszkodzenia przewodu, musi on zostać wymieniony wyłącznie przez producenta, jego przedstawiciela serwisowego lub podobnie wykwalifikowane osoby w celu uniknięcia zagrożenia.
- W przypadku nieprawidłowego działania urządzenia lub jeśli zostało ono w jakikolwiek sposób uszkodzone, należy zwrócić je do najbliższego autoryzowanego serwisu w celu sprawdzenia, naprawy lub regulacji.
- Nie zanurzaj korpusu urządzenia, przewodu zasilającego ani wtyczki w wodzie ani innych płynach. Należy uważać, aby nie rozlać płynów na elementy elektryczne, przewód zasilający i wtyczkę.
- Nie zanurzaj obudowy zawierającej elementy elektryczne i elementy grzejne w wodzie ani nie płucz jej pod bieżącą wodą.
- Nie pozwól, aby silnik, przewód lub wtyczka zamokły, aby uniknąć porażenia prądem.

⚠ Ograniczenia dotyczące użytkowania przez dzieci i osoby starsze
- Dzieci powinny być nadzorowane, aby nie bawiły się urządzeniem.
- Urządzenie i jego przewód powinny znajdować się poza zasięgiem dzieci.
- Dzieci nie powinny bawić się urządzeniem.
- Czyszczenie i konserwacja nie powinny być wykonywane przez dzieci bez nadzoru.
- Nie zezwalać dzieciom na korzystanie z urządzenia.
- Urządzenia mogą być używane przez dzieci w wieku od 8 lat i starsze oraz osoby o ograniczonych zdolnościach fizycznych, sensorycznych lub umysłowych lub osoby nieposiadające doświadczenia i wiedzy, jeśli są one nadzorowane lub otrzymały instrukcje dotyczące bezpiecznego korzystania z urządzenia i rozumieją związane z tym zagrożenia.
- To urządzenie nie jest przeznaczone do użytku przez osoby (w tym dzieci) o ograniczonych zdolnościach fizycz-

nych, sensorycznych lub umysłowych, lub nieposiadające doświadczenia i wiedzy, chyba że zostaną poinstruowane w zakresie korzystania z urządzenia przez osobę odpowiedzialną za ich bezpieczeństwo.

⚠ Instrukcje, których należy przestrzegać podczas-korzystania z urządzenia

- Jeśli ostrze jest zdeformowane lub uszkodzone, nie używaj go ponownie, ponieważ może to spowodować podrażnienie skóry.
- Ostrze ma określoną żywotność. Aby uzyskać najlepsze rezultaty, zalecamy regularną wymianę ostrza.
- Nie ładować w miejscach o temperaturze poniżej 0°C (104°F), w bezpośrednim świetle słonecznym lub w pobliżu źródeł ciepła lub wilgoci.
- Należy używać odpowiedniego przewodu zasilającego.
- Umyj część ręczną pod bieżącą wodą dopiero po odłączeniu jej od przewodu zasilającego.
- Nie rozbieraj obudowy w celu wymiany baterii.
- Podczas pracy z wtyczką ładującą nie należy ciągnąć za przewód ładujący.
- Nie ładować produktu dłużej niż wynosi czas ładowania.
- Nie wkładać ani nie umieszczać w produkcie żadnych przedmiotów obcych.
- Jeśli produkt nie jest używany przez dłuższy czas, należy go w pełni naładować co sześć miesięcy.
- Przechowywać w suchym miejscu, aby uniknąć uszkodzenia.
- Nie ciągnąć, nie skręcać ani nie zginać przewodu zasilającego.
- Nie strzyc pod prysznicem.
- Produkt nie nadaje się do strzyżenia sierści zwierząt ani do innych celów.
- Urządzenie posiada wodoodporny pierścień uszczelniający, można je opłukać pod bieżącą wodą, ale nie należy zanurzać w wodzie.
- Nie należy używać urządzenia podczas ładowania.
- Podczas ładowania umieść urządzenie w bezpiecznym miejscu, poza zasięgiem dzieci i zwierząt domowych.
- Nie używaj tego urządzenia, jeśli powierzchnie głowicy tnącej są uszkodzone lub pęknięte, ponieważ może dojść do obrażeń twarzy
- Ta golarka i trymer są przeznaczone wyłącznie do stosowania na włosach na twarzy i głowie. Nie należy ich używać na ciele.
- UWAGA: Urządzenie można opłukać pod bieżącą wodą. Nie zanurzać urządzenia w wodzie. Nie ładować, gdy urządzenie jest mokre.

CZYSZCZENIE I KONSERWACJA

Szczegółowe informacje na temat czyszczenia urządzeń elektronicznych znajdują się w sekcji dotyczącej zyszczenia i konserwacji.

3. DANE TECHNICZNE

Moc: 5 W
Bateria: 3,7 V, 600 mAh litowa
Zasilacz: 5 V/1 A (nie wchodzi w skład zestawu)
Wodoodporność: IPX5
Czas ładowania: 2 godziny
Czas pracy: 90 minut
Port ładowania typu C
Blokada przed dziećmi (Długie naciśnięcie)
Głowica pływająca 3D
Przycisk włączania/wyłączania
Kontrolki: Białe migające światło podczas ładowania i białe stałe światło podczas pracy
Ostrzeżenie o niskim poziomie naładowania baterii: <10%
Zabezpieczenie przed przeładowaniem, zabezpieczenie przed zwarciem i zabezpieczenie przed przetężeniem
Akcesoria: 1 nasadka ochronna, kabel USB do ładowania, szczoteczka do czyszczenia i buteleczka z olejem.

4. OPIS CZĘŚCI **ILUSTRACJA 1**

1. Nasadka ochronna
2. Niezależnie poruszające się głowice
3. Przełącznik włączania/wyłączania
4. Lampka kontrolna
5. Kabel USB
6. Szczoteczka do czyszczenia
7. Olej smarujący

5. INSTRUKCJA UŻYCIA Uwaga: nie zanurzać w wodzie.

- Produkt powinien być używany wyłącznie przez jedną osobę.
- Podczas podróży lub w obecności małych dzieci należy upewnić się, że nasadka ochronna i blokada podróżna są założone, aby zabezpieczyć golarkę.
- Golarkę należy ładować, używać i przechowywać w temperaturze od 5°C do 35°C.
- Aby uniknąć uszkodzenia kabla ładującego, nie należy owijać go wokół urządzenia.
- Produkt przeszedł test wodoodporności IPX5 i można go opłukiwać pod bieżącą wodą.

I. Instrukcja ładowania

- Przed pierwszym użyciem golarki należy ją w pełni naładować przez 2 godziny.
- Podłącz kabel USB do golarki, a drugą końcówkę podłącz do źródła zasilania DC 5 V 1 A. Upewnij się, że golarka jest wyłączona (pozycja OFF).
- Podczas ładowania białe diody sygnalizacyjne migają.
- Po pełnym naładowaniu biała dioda sygnalizacyjna świeci światłem ciągłym i pozostaje włączona podczas

użytkowania.
- Aby przedłużyć żywotność akumulatora, co sześć miesięcy należy go całkowicie rozładować, a następnie ładować przez 2 godziny.
- Ładuj wyłącznie za pomocą zasilaczy DC 5 V 1 A.

INSTRUKCJA BLOKADY DLA DZIECI / PODRÓŻNEJ

- I Naciśnij i przytrzymaj przełącznik przez 3 sekundy, aby zablokować urządzenie.
- W trybie blokady urządzenie nie będzie działać.
- Naciśnij i przytrzymaj ponownie, aby odblokować i włączyć zasilanie.
- Gdy urządzenie znajduje się w trybie blokady, naciśnięcie przycisku zasilania spowoduje trzykrotne zamiganie białej diody.

WSKAŹNIKI POZIOMU NAŁADOWANIA BATERII (DIODY LED)

Diody LED wskazują poziom naładowania baterii
- **Niski poziom naładowania:** Migająca biała dioda przypomina, że pojemność baterii wynosi ≤10%.
- **Ładowanie:** Migająca biała dioda wskazuje, że bateria jest w trybie ładowania.
- **Pełne naładowanie:** Po pełnym naładowaniu biała dioda LED przestaje migać.

JAK WYMIENIAĆ NASADKI **ILUSTRACJA 2**

1. Przed wymianą nasadek należy wyłączyć urządzenie.
2. Zdejmij nasadkę, podnosząc ją do góry od podstawy.
3. Wybierz żądaną nasadkę, dopasuj rowki na podstawie i nasadce, a następnie dociśnij, aż nasadka zaskoczy na swoje miejsce. (Rys. 1–2)

INSTRUKCJA UŻYCIA

Golenie

Golarkę można używać zarówno do golenia na sucho, jak i na mokro.
W przypadku golenia na mokro nałóż niewielką ilość środka do mycia twarzy na głowicę szczotkową i zwilż ją pod bieżącą wodą lub pod prysznicem.

1. Naciśnij przycisk włączania/wyłączania, aby włączyć golarkę.
2. Aby uzyskać najlepsze efekty golenia, podziel obszar golenia na trzy główne sekcje: podbródek, lewy policzek i prawy policzek.
3. Wywieraj delikatny nacisk i przesuwaj obrotową głowicę okrężnymi ruchami po każdej sekcji przez około 30

sekund.

WSKAZÓWKI DOTYCZĄCE UZYSKANIA NAJLEPSZYCH REZULTATÓW

Użyj silikonowej szczoteczki do masażu przed goleniem, aby złuszczyć naskórek i unieść włoski, co zapewni wyjątkowo dokładne golenie.
1. Zwilż silikonową szczoteczkę do masażu przed goleniem.
2. Naciśnij przycisk włączania/wyłączania, aby włączyć urządzenie.
3. Delikatnie dociskając, przesuwaj obrotową szczoteczkę okrężnymi ruchami po każdej sekcji.

CZYSZCZENIE I KONSERWACJA
Jest to urządzenie do golenia na mokro i na sucho. Urządzenie można myć pod ciepłą wodą
UWAGA: Podczas czyszczenia golarki upewnij się, że jest wyłączona i odłączona od przewodu zasilającego.
UWAGA!: Do czyszczenia zewnętrznych powierzchni golarki używaj wilgotnej ściereczki. Nie używaj silnych detergentów ani innych środków chemicznych.
Aby wysuszyć, wytrzyj powierzchnię golarki suchym ręcznikiem. Nie używaj suszarki do włosów ani grzejnika do suszenia golarki.

Codzienne czyszczenie **ILUSTRACJA 3**

1. Wyciągnij głowicę obrotową golarki z dolnej komory na włosy. (Schemat B)
2. Wysyp nadmiar ścinków włosów. (Schemat C)
3. Opłucz głowicę golarki pod bieżącą wodą.
4. Zamknij zespół głowicy

Cotygodniowe czyszczenie **ILUSTRACJA 4**

1. Wykonaj kroki 1 i 2 codziennego czyszczenia.
2. Zdejmij pokrywę z zespołu komory na włosy. (Schemat D)
3. Zwolnij blokadę wewnętrznych ostrzy, wysuwając ją z uchwytu. (Schemat E)
4. Wyjmij uchwyt wewnętrznych ostrzy, oddzielając go od ostrzy. (Schemat E)
5. Wyjmij ostrza. (Schemat F)
6. Dokładnie wypłucz wszelkie zanieczyszczenia z ostrzy wewnętrznych i zewnętrznych. (Schemat G)
7. Zamontuj ponownie nożyce wewnętrzne, dopasowując je do odpowiednich piast nożyc zewnętrznych. (Schemat H)
8. Umieść blokadę nożyc wewnętrznych z powrotem na miejscu, wsuwając ją z powrotem do wspornika, aż zaskoczy na swoje miejsce. (Schemat I)
9. Nasmaruj każdą nożycę olejem domowego użytku.
10. Zamocuj zespół głowicy z powrotem na szyjce/kieszeni na włosy.

SMAROWANIE ZĘBÓW

Co sześć miesięcy należy nasmarować zęby precyzyjnej głowicy trymera kilkoma kroplami oleju smarowego.

CZYSZCZENIE GŁOWIC TRYMUJĄCYCH

Najłatwiejszym i najbardziej higienicznym sposobem czyszczenia głowicy precyzyjnej jest przepłukanie jej po użyciu ciepłą wodą. Do usuwania ściętych włosów z ostrzy można również użyć szczoteczek czyszczących.

JAK WYJĄĆ AKUMULATOR:

1. Odłącz golarkę od zasilania
2. Uruchom golarkę, aż silnik się zatrzyma
3. Zdejmij głowicę z golarki. (Pociągnij głowicę do góry i zdejmij ją.)
4. Odkręć śrubę, która staje się widoczna po zdjęciu głowicy.
5. Za pomocą małego śrubokręta zdejmij przednią pokrywę z korpusu.
6. Za pomocą małego śrubokręta zdejmij obie boczne pokrywy z korpusu.
7. Odkręć cztery śruby znajdujące się z przodu golarki wzdłuż zewnętrznej krawędzi.
8. Za pomocą małego śrubokręta zdejmij w górę nowo odkręconą przednią wewnętrzną obudowę.
9. Odkręć 3 śruby, które zostały właśnie odsłonięte z przodu.
10. Za pomocą małego śrubokręta zdejmij w górę nowo odkręconą wewnętrzną tylną obudowę, aby odsłonić akumulator.
11. Wyjmij akumulator z płytki drukowanej.
12. Zutylizuj akumulator w odpowiedni sposób.

Utylizacja produktu
Gdy golarka akumulatorowa osiągnie koniec okresu użytkowania, akumulatory litowo-jonowe należy wyjąć z golarki i poddać recyklingowi lub utylizacji zgodnie z lokalnymi i krajowymi przepisami.
UWAGA! Nie wrzucaj akumulatorów do ognia ani nie niszcz ich podczas utylizacji, ponieważ mogą pęknąć i uwolnić toksyczne substancje. Nie powoduj zwarcia, ponieważ może to spowodować oparzenia. Utylizuj je zgodnie z lokalnymi i krajowymi przepisami.

1. IMPORTANT:

- **Citiți întotdeauna cu atenție manualul de instrucțiuni înainte de utilizare.**
- **Acest manual poate fi descărcat de pe pagina noastră de internet www.sogo.es**
- **Păstrați aceste instrucțiuni pentru referințe viitoare.**

2. Instrucțiuni de siguranță pentru utilizator

Precauții generale în timpul utilizării echipamentului electric

- Nu utilizați aparatul în alte scopuri decât cele descrise în acest manual.
- Nu utilizați și nu depozitați aparatul în aer liber.
- Așezați întotdeauna aparatul pe o suprafață plană și uniformă.
- Aparatul trebuie să fie utilizat numai în scopurile prevăzute. Nu se acceptă nicio răspundere pentru daunele arisate în urma unei utilizări necorespunzătoare sau a unei manipulări greșite. Utilizarea sau manipularea necorespunzătoare poate cauza probleme la aparat și poate provoca răniri utilizatorului.
- Acest aparat este destinat utilizării în gospodărie și în aplicații similare.
- Asigurați-vă că tensiunea indicată pe plăcuța de identificare corespunde cu tensiunea de rețea înainte de a conecta aparatul la priză.
- Scoateți întotdeauna ștecherul din priza de curent atunci când aparatul nu este utilizat. Nu lăsați aparatul nesupravegheat atunci când este pornit.
- Este necesară o supraveghere atentă atunci când orice aparat este utilizat de către sau în apropierea copiilor.
- Înainte de a curăța sau depozita aparatul, scoateți întotdeauna aparatul din priză și lăsați-l să se răcească.
- Aparatul nu este complet deconectat de la sursa de alimentare, chiar și după ce a fost oprit. Pentru a-l deconecta complet, deconectați-l de la priza de alimentare.

Restricții de utilizare pentru evitarea vătămărilor corporale

- Nu amplasați și nu folosiți acest aparat în apropierea surselor de apă.
- Nu așezați și nu folosiți aparatul și cablul de alimentare al acestuia pe sau în apropierea unor suprafețe fierbinți (de exemplu, plăci de aragaz) sau flăcări deschise.
- Nu lăsați cablul de încărcare atârnat de margini ascuțite și țineți-l departe de obiecte fierbinți și de flăcări. Nu înfășurați cablul în jurul aparatului și nu îl îndoiți.
- Nu utilizați niciodată accesorii care nu sunt recomandate de producător.

- Utilizarea accesoriilor care nu sunt recomandate sau vândute de către producătorul aparatului poate duce la incendii, electrocutare sau vătămări corporale.
- Atunci când doriți să scoateți fișa de la contactul de perete, vă rugăm să faceți acest lucru la fișa însăși și nu trăgând de cablu sau de aparat.
- Pentru a evita șocurile electrice, asigurați-vă că aveți mâinile uscate înainte de a conecta sau deconecta aparatul.
- Nu utilizați aparatul cu mâinile ude, pe podele umede sau când atmosfera este umedă, există riscul de electrocutare.
- Nu scufundați niciodată aparatul sau fișa de conectare în apă sau în orice alt lichid. În cazul în care aparatul cade în apă, deconectați-l imediat de la rețeaua de alimentare și duceți-l la un service autorizat pentru reparații înainte de a-l reutiliza.
- Nu utilizați aparatul dacă a căzut pe podea, dacă există semne vizibile de deteriorare sau dacă prezintă scurgeri.
- Nu utilizați aparatul dacă cablul sau fișa sunt deteriorate. În cazul în care cablul este deteriorat, acesta trebuie înlocuit numai de către producător, de către agentul său de service sau de către persoane calificate în mod similar, pentru a evita Pericolele.
- În caz de funcționare defectuoasă a aparatului sau dacă acesta a fost deteriorat în orice mod, returnați aparatul la cea mai apropiată unitate de service autorizată pentru examinare, reparare sau reglare.
- Nu scufundați corpul principal, cablul de alimentare sau ștecherul în apă sau în alte lichide. Aveți grijă să nu vărsați lichide pe componentele electrice, cablul de alimentare și ștecherul.
- Nu scufundați carcasa, care conține componente electrice și elemente de încălzire, în apă și nu o clătiți sub robinet.
- Nu lăsați motorul, cablul sau ștecherul să se ude pentru a evita riscul de electrocutare.

⚠ Restricții de utilizare în cazul utilizării cu copii și bătrâni

- Copiii trebuie supravegheați pentru a se asigura că nu se joacă cu aparatul.
- Țineți aparatul și cablul acestuia departe de rezistența copiilor.
- Copiii nu trebuie să se joace cu aparatul.
- Curățarea și întreținerea de către utilizator nu trebuie făcute de către copii fără supraveghere.
- Nu permiteți copiilor să folosească aparatul.
- Aparatele pot fi utilizate de copii cu vârsta de peste 8 ani și de persoane cu capacități fizice, senzoriale sau mentale reduse sau cu lipsă de experiență și cunoștințe, dacă acestea au fost supravegheate sau au primit instrucțiuni privind utilizarea aparatului în condiții de siguranță și dacă înțeleg pericolele implicate.
- Acest aparat nu este destinat utilizării de către persoane

(inclusiv copii) cu capacități fizice, senzoriale sau mentale reduse, sau cu lipsă de experiență și cunoștințe, cu excepția cazului în care o persoană responsabilă pentru siguranța acestora a primit instrucțiuni privind utilizarea aparatului

⚠ Instrucțiuni de urmat la utilizarea aparatului

- Dacă lama este deformată sau deteriorată, nu o utilizați din nou, deoarece poate provoca iritații ale pielii.
- Lama are o durată de viață limitată. Pentru a obține cele mai bune rezultate, vă recomandăm să înlocuiți lama în mod regulat.
- Nu încărcați aparatul la temperaturi mai mici de 0 °C (104 °F), în lumina directă a soarelui sau în apropierea unei surse de căldură sau umiditate.
- Utilizați cablul de alimentare corespunzător.
- Spălați partea portabilă numai cu apă, după ce ați deconectat-o de la cablul de alimentare.
- Nu demontați corpul pentru a înlocui bateria.
- Când utilizați mufa de încărcare, nu trageți de cablul de încărcare.
- Nu încărcați produsul mai mult decât timpul de încărcare indicat.
- Nu introduceți obiecte străine în produs.
- Dacă produsul nu este utilizat o perioadă îndelungată, încărcați-l complet la fiecare șase luni.
- Depozitați-l într-un loc uscat, pentru a evita deteriorarea.
- Nu trageți, răsuciți sau îndoiți cablul de alimentare.
- Nu tundeți în duș.
- Acest produs nu este potrivit pentru părul animalelor sau pentru alte scopuri.
- Aparatul are un inel de etanșare impermeabil, poate fi clătit sub robinet, dar nu îl scufundați în apă.
- Nu utilizați aparatul în timpul încărcării.
- În timpul încărcării, așezați aparatul într-o poziție sigură, la îndemâna copiilor și a animalelor de companie.
- Nu utilizați acest aparat dacă suprafețele capului de tăiere sunt deteriorate sau sparte, deoarece ar putea apărea leziuni faciale
- Acest aparat de ras și tuns este destinat exclusiv utilizării pe părul de pe față și de pe cap. Nu trebuie utilizat pe corp.
- NOTĂ: Se poate clăti sub jet de apă.
  Nu scufundați aparatul în apă.
  Nu încărcați aparatul cât timp este ud.

CURĂȚARE ȘI ÎNTREȚINERE

Vă rugăm să consultați secțiunea de curățare și întreținere pentru detalii despre cum să curățați echipamentele electronice.

3. SPECIFICAȚII TEHNICE

Putere: 5 W
Baterie: 3,7 V, 600 mAh litiu
Adaptor de încărcare: 5 V/1 A (nu este inclus)
Rezistență la apă: IPX5
Timp de încărcare: 2 ore
Autonomie: 90 de minute
Port de încărcare: Type-C
Blocare pentru protecția copiilor (Apăsare lungă)
Cap flotant 3D
Buton de pornire/oprire
Lumini indicatoare: Alb intermitent pentru încărcare și alb continuu pentru funcționare
Avertizare baterie descărcată: <10%
Protecție împotriva supraîncărcării, protecție împotriva scurtcircuitului și protecție împotriva supracurentului
Accesorii: 1 capac de protecție, cablu de încărcare USB, perie de curățare și flacon cu ulei.

4. DESCRIEREA COMPONENTELOR **IMAGINEA 1**

1. Capac de protecție
2. Capete flotante individuale
3. Comutator de pornire/oprire
4. Lumină indicatoare
5. Cablu USB
6. Perie de curățare
7. Ulei de lubrifiere

5. INSTRUCȚIUNI DE UTILIZARE Notă: nu îl scufundați în apă.

- Produsul trebuie utilizat doar de o singură persoană.
- Când călătoriți sau sunteți însoțiți de copii mici, asigurați-vă că capacul de protecție și blocarea pentru călătorie sunt la locul lor pentru a proteja aparatul de ras.
- Încărcați, utilizați și depozitați aparatul de ras la temperaturi cuprinse între 5 °C și 35 °C.
- Pentru a evita deteriorarea cablului de încărcare, nu-l înfășurați în jurul aparatului.
- Produsul a trecut testul de rezistență la apă IPX5 și poate fi clătit cu apă de la robinet.

I. Instrucțiuni de încărcare

- I Înainte de a utiliza aparatul de ras pentru prima dată, încărcați-l complet timp de 2 ore.
- Conectați cablul de încărcare USB la aparatul de ras și conectați capătul USB la o sursă de alimentare de 5 V c.c. 1 A. Asigurați-vă că aparatul de ras este în poziția OPRIT.
- Indicatorul luminos alb clipește în mod continuu în timpul încărcării.
- Indicatorul luminos alb rămâne aprins continuu când bateria este complet încărcată și rămâne aprins în timpul

utilizării.
- Pentru a prelungi durata de viață a bateriei, descărcați-o complet la fiecare șase luni și reîncărcați-o timp de 2 ore.
- Încărcați aparatul numai cu ajutorul unor adaptoare de 5 V c.c. 1 A.

INSTRUȚIUNI PRIVIND BLOCAREA PENTRU COPII / CĂLĂTORIE

- Apăsați și țineți apăsat comutatorul timp de 3 secunde pentru a bloca aparatul.
- În modul de blocare, aparatul nu va putea fi utilizat.
- Apăsați și țineți apăsat din nou pentru a debloca și a porni aparatul.
- Cât timp aparatul se află în modul de blocare, apăsarea butonului de pornire va determina ca indicatorul luminos alb să clipească de 3 ori.

INDICATORI LED PENTRU NIVELUL DE ÎNCĂRCARE A BATERIEI

Luminile LED afișează nivelul de încărcare al bateriei
- **Baterie descărcată:** Lumină albă intermitentă pentru a semnala că capacitatea bateriei este ≤10%.
- **Încărcare:** Lumină albă intermitentă pentru a indica că bateria se află în modul de încărcare.
- **Încărcare completă:** Când bateria este complet încărcată, lumina LED albă încetează să mai clipească.

CUM SE SCHIMBĂ ACCESORIILE **IMAGINEA 2**

1. Opriți aparatul înainte de a schimba accesoriile.
2. Scoateți accesoriul ridicându-l în sus de la bază.
3. Alegeți accesoriul dorit, aliniați fantele de pe bază și de pe accesoriu, apoi apăsați în jos până când se fixează cu un clic. (Fig. 1–2)

INSTRUȚIUNI DE UTILIZARE

Bărbieritul

Aparatul de ras poate fi utilizat atât pentru bărbieritul uscat, cât și pentru cel umed.
Pentru bărbieritul umed, aplicați o cantitate mică de gel de curățare facială pe capul de bărbierit și umeziți-l sub jet de apă sau sub duș.

1. Apăsați butonul Pornit/Oprit pentru a porni aparatul de ras.
2. Pentru o experiență optimă de bărbierit, împărțiți zona de bărbierit în trei secțiuni principale: bărbie, obrazul stâng și obrazul drept.
3. Aplicați o presiune ușoară și mișcați capul rotativ

cu mișcări circulare peste fiecare secțiune timp de aproximativ 30 de secunde.

SFATURI PENTRU REZULTATE OPTIME

Folosiți peria de masaj din silicon pentru înainte de bărbierit, pentru a exfolia pielea și a ridica firele de păr, obținând astfel un bărbierit extrem de precis.
1. Umeziți peria de masaj din silicon pentru înainte de bărbierit.
2. Apăsați butonul de pornire/oprire pentru a porni aparatul.
3. Aplicând o presiune ușoară, mișcați peria rotativă cu mișcări circulare peste fiecare secțiune.

CURĂȚARE ȘI ÎNTREȚINERE
Acesta este un aparat pentru bărbierit umed/uscat.
Aparatul poate fi curățat sub apă caldă
NOTĂ: Când curățați aparatul de ras, asigurați-vă că acesta este oprit și deconectat de la cablul de alimentare.
ATENȚIE!: Pentru a curăța suprafețele exterioare ale aparatului de ras, folosiți o cârpă umedă. Nu folosiți detergenți puternici sau alte substanțe chimice.
Pentru uscare, ștergeți suprafața aparatului de ras cu un prosop uscat. Nu folosiți un uscător de păr sau un încălzitor pentru a usca aparatul de ras

Curățarea zilnică **IMAGINEA 3**

1. Trageți capul rotativ al aparatului de ras din compartimentul inferior pentru păr. (Diagrama B)
2. Scuturați resturile de păr. (Diagrama C)
3. Clătiți capul aparatului de ras sub jet de apă.
4. Închideți ansamblul capului

Curățarea săptămânală **IMAGINEA 4**

1. Efectuați pașii 1 și 2 din procedura de curățare zilnică.
2. Scoateți capacul de pe ansamblul compartimentului pentru păr. (Diagrama D)
3. Eliberați dispozitivul de blocare al lamelor interioare glisându-l afară din suport. (Diagrama E)
4. Scoateți suportul lamelor interioare de pe lame. (Diagrama E)
5. Scoateți lamele. (Diagrama F)
6. Clătiți temeinic orice resturi de pe lamele interioare și exterioare. (Diagrama G)
7. Repuneți lamele interioare, potrivindu-le cu butucul corespunzător al lamei exterioare. (Diagrama H)
8. Repuneți dispozitivul de blocare a lamelor interioare în poziție, glisându-l înapoi în suport până când se fixează cu un clic. (Diagrama I)
9. Lubrifiați fiecare lamă cu ulei de uz casnic.
10. Fixați din nou ansamblul capului de tăiere pe gât/

compartimentul pentru păr.

LUBRIFIEREA DINȚILOR

Lubrifiați dinții capului de tuns de precizie la fiecare șase luni cu câteva picături de ulei lubrifiant.

CURĂȚAREA CAPETELOR DE ÎNGRIJIRE

Cea mai ușoară și mai igienică metodă de curățare a capului de precizie este clătirea acestuia cu apă caldă după utilizare. Periile de curățare pot fi folosite, de asemenea, pentru a îndepărta părul tăiat de pe lame.

CUM SE SCOTE BATERIA REÎNCĂRCABILĂ:

1. Deconectați aparatul de ras
2. Lăsați aparatul de ras să funcționeze până când motorul se oprește
3. Scoateți capul de ras din aparat. (Trageți capul în sus și îndepărtați-l.)
4. Scoateți șurubul care rămâne la vedere după ce ați îndepărtat capul de ras.
5. Folosind o șurubelniță mică, îndepărtați capacul frontal de pe carcasă.
6. Folosind o șurubelniță mică, îndepărtați ambele capace laterale de pe carcasă.
7. Scoateți cele patru șuruburi situate pe partea frontală a aparatului de ras, de-a lungul marginii exterioare.
8. Folosind o șurubelniță mică, ridicați carcasa interioară frontală care tocmai a fost deblocată.
9. Scoateți cele 3 șuruburi care au fost expuse recent pe partea frontală.
10. Folosind o șurubelniță mică, ridicați carcasa interioară posterioară care tocmai a fost deblocată pentru a expune bateria.
11. Scoateți bateria de pe placa de circuit.
12. Eliminați bateria în mod corespunzător.

Eliminarea produsului
Când aparatul de ras reîncărcabil ajunge la sfârșitul duratei sale de viață, bateriile Li-ion trebuie scoase din aparat și reciclate sau eliminate în mod corespunzător, în conformitate cu cerințele locale și naționale.
ATENȚIE! Nu aruncați bateriile în foc și nu le deteriorați în timpul eliminării, deoarece acestea pot exploda și elibera substanțe toxice. Nu le scurtcircuitați, deoarece acest lucru poate provoca arsuri. Eliminați-le în mod corespunzător, în conformitate cu cerințele locale și naționale.

1. ВАЖЛИВО:

- **Завжди уважно читайте інструкцію з експлуатації перед використанням.**
- **Цю інструкцію можна завантажити з нашої веб-сторінки www.sogo.es**
- **Зберігайте цю інструкцію для подальшого використання.**

2. Інструкції з техніки безпеки для користувача

Загальні запобіжні заходи під час використання електрообладнання

- Не використовуйте прилад для будь-яких інших цілей, окрім тих, що описані в цьому посібнику.
- Не використовуйте і не зберігайте прилад на відкритому повітрі.
- Завжди встановлюйте прилад на плоскій і рівній поверхні.
- Прилад повинен використовуватися тільки за призначенням. Виробник не несе відповідальності за пошкодження, що виникли внаслідок неналежного використання або неправильного поводження з приладом. Неправильне використання або неналежне поводження з приладом може призвести до його несправності та травмування користувача.
- Цей прилад призначений для використання в домашньому господарстві та інших подібних цілях.
- Перш ніж увімкнути прилад у мережу, переконайтеся, що напруга, зазначена на заводській табличці, відповідає напрузі в електромережі.
- Завжди виймайте вилку з розетки, коли прилад не використовується. Не залишайте увімкнений прилад без нагляду.
- Пильний нагляд необхідний, коли будь-яким приладом користуються діти або перебувають поруч з ним.
- Перед чищенням або зберіганням приладу завжди відключайте його від електромережі та дайте йому охолонути.
- Прилад не від'єднаний від джерела живлення повністю, навіть після того, як він був вимкнений. Щоб повністю від'єднати його, витягніть вилку з розетки.

Обмеження щодо викори-стання для уникнення травм

- Не розміщуйте та не використовуйте цей прилад поблизу джерел води.
- Не розміщуйте і не використовуйте прилад та його шнур живлення на гарячих поверхнях (наприклад, плитах) або поблизу них, а також поблизу відкритого полум'я.
- Не залишайте зарядний кабель звисати з гострих країв і тримайте його подалі від гарячих предметів та відкритого вогню. Не намотуйте шнур навколо приладу та не згинайте його.
- Ніколи не використовуйте аксесуари, не рекомендовані виробником.
- Використання аксесуарів, не рекомендованих або не

проданих виробником приладу, може призвести до пожежі, ураження електричним струмом або травмування людей.
- Якщо ви хочете від'єднати вилку від розетки, будь ласка, робіть це за саму вилку, а не тягніть за кабель або сам прилад.
- Щоб уникнути ураження електричним струмом, переконайтеся, що ваші руки сухі, перш ніж вставляти або витягувати вилку з розетки.
- Не користуйтеся приладом мокрими руками, на вологій підлозі або в умовах підвищеної вологості - існує ризик ураження електричним струмом.
- Ніколи не занурюйте прилад або штепсельну вилку у воду або будь-яку іншу рідину. У разі падіння приладу у воду негайно відключіть його від мережі та віднесіть до авторизованого сервісного центру для ремонту перед повторним використанням.
- Не використовуйте прилад, якщо він впав на підлогу, має видимі ознаки пошкодження або протікання.
- Не використовуйте прилад, якщо кабель або вилка пошкоджені. У разі пошкодження шнура, щоб уникнути небезпеки, його заміна повинна виконуватися тільки виробником, його сервісним агентом або особами, які мають відповідну кваліфікацію.
- У разі несправності приладу або якщо він був пошкоджений будь-яким чином, поверніть прилад до найближчого авторизованого сервісного центру для перевірки, ремонту або налаштування.
- Не занурюйте основний корпус, шнур живлення або вилку у воду або інші рідини. Слід бути обережним, щоб уникнути потрапляння рідини на електричні компоненти, шнур живлення та вилку.
- Не занурюйте корпус, що містить електричні компоненти та нагрівальні елементи, у воду і не промивайте його під краном.
- Не допускайте намокання двигуна, шнура або вилки, щоб уникнути ризику ураження електричним струмом.

⚠ Обмеження щодо викори-стання приладу дітьми та людьми похилого віку
- Діти повинні перебувати під наглядом, щоб не гратися з приладом.
- Зберігайте прилад і шнур живлення в недоступному для дітей місці.
- Діти не повинні гратися з приладом.
- Чищення та обслуговування приладу не повинні виконуватися дітьми без нагляду дорослих.
- Не дозволяйте дітям користуватися приладом.
- Приладом можуть користуватися діти віком від 8 років і старше, а також особи з обмеженими фізичними, сенсорними або розумовими здібностями або з недостатнім досвідом і знаннями, якщо вони перебувають під наглядом або отримали інструкції щодо безпечного використання приладу і розуміють пов'язані з цим небезпеки.
- Цей прилад не призначений для використання особами

(включаючи дітей) з обмеженими фізичними, сенсорними або розумовими здібностями, а також особами з недостатнім досвідом і знаннями, якщо вони не отримали інструкцій щодо використання приладу від особи, відповідальної за їхню безпеку.

Інструкції, яких слід дотримуватися під час

- Якщо лезо деформоване або пошкоджене, не використовуйте його, оскільки це може спричинити подразнення шкіри.
- Лезо має обмежений термін експлуатації. Для досягнення найкращих результатів рекомендуємо регулярно замінювати лезо.
- Не заряджайте пристрій у місцях з температурою нижче 0 °C (104 °F), під прямими сонячними променями або поблизу джерел тепла чи вологи.
- Використовуйте відповідний шнур живлення.
- Перед заряджанням висушіть тример для волосся.
- Мийте ручну частину під водою тільки після від'єднання від шнура живлення.
- Не розбирайте корпус для заміни батареї.
- Під час роботи з зарядним штекером не тягніть за зарядний шнур.
- Не заряджайте виріб довше, ніж зазначено в інструкції.
- Не кладіть і не вставляйте в виріб сторонні предмети.
- Якщо виріб не використовується протягом тривалого часу, заряджайте його повністю кожні шість місяців.
- Не тягніть, не скручуйте і не згинайте шнур живлення.
- Не використовуйте тример під душем.
- Цей виріб не призначений для стрижки шерсті тварин або інших цілей.
- Прилад має водонепроникне ущільнювальне кільце, яке захищає від води, його можна промивати під краном, але не занурювати у воду.
- Не використовуйте прилад під час заряджання.
- Під час заряджання розміщуйте прилад у безпечному місці, недоступному для дітей та домашніх тварин.
- Не використовуйте цей прилад, якщо поверхні ріжучої головки пошкоджені або зламані, оскільки це може призвести до травмування обличчя
- Ця бритва та тример призначені виключно для використання на волоссі на обличчі та голові. Їх не слід використовувати на тілі.
- ПРИМІТКА: Прилад можна промивати під проточною водою.
  Не занурюйте прилад у воду.
  Не заряджайте прилад, коли він мокрий.

ОЧИЩЕННЯ ТА ОБСЛУГОВУВАННЯ

Детальні відомості про очищення електронного обладнання див. у розділі «Очищення та обслуговування».

3. ТЕХНІЧНІ ХАРАКТЕРИСТИКИ

Потужність: 5 Вт
Акумулятор: 3,7 В, 600 мА·год, літієвий
Зарядний адаптер: 5 В/1 А (не входить до комплекту)
Водонепроникність: IPX5
Час заряджання: 2 години
Час роботи: 90 хвилин
Type-C: порт заряджання
Блокування від дітей (Тривале натискання)
3D плаваюча головка
Кнопка увімкнення/вимкнення
Світлові індикатори: Біле миготіння під час заряджання та біле постійне світло під час роботи
Попередження про низький заряд акумулятора: <10%
Захист від перезарядження, захист від короткого замикання та захист від перевантаження по струму
Комплектація: 1 захисний ковпачок, USB-кабель для заряджання, щітка для чищення та флакончик з мастилом.

4. ОПИС ДЕТАЛЕЙ **ЗОБРАЖЕННЯ 1**

1. Захисний ковпачок
2. Індивідуальні плаваючі головки
3. Перемикач увімкнення/вимкнення
4. Індикатор
5. Кабель USB
6. Щітка для чищення
7. Мастило

5. ІНСТРУКЦІЯ З ЕКСПЛУАТАЦІЇ Примітка: не занурюйте пристрій у воду.

- Цей виріб призначений для використання лише однією особою.
- Під час подорожей або перебування з маленькими дітьми переконайтеся, що захисний ковпачок та блокування для подорожей встановлені, щоб захистити бритву.
- Заряджайте, використовуйте та зберігайте бритву при температурі від 5 °C до 35 °C.
- Щоб уникнути пошкодження зарядного кабелю, не обмотуйте ним пристрій.
- Пристрій пройшов випробування на водостійкість за стандартом IPX5 і його можна промивати під водою з-під крана.

I. Інструкції щодо заряджання

- Перед першим використанням бритви зарядіть її повністю протягом 2 годин.
- Підключіть USB-кабель для заряджання до бритви, а USB-кінець — до джерела живлення постійного струму 5 В, 1 А. Переконайтеся, що бритва перебуває у вимкненому стані (OFF).
- Під час заряджання білий індикатор миготить.

- Після повного заряджання білий індикатор світиться постійно і залишається увімкненим під час використання.
- Щоб подовжити термін служби акумулятора, кожні шість місяців повністю розряджайте його та заряджайте протягом 2 годин.
- Заряджайте пристрій лише за допомогою адаптерів постійного струму 5 В, 1 А.

ІНСТРУКЦІЇ ЩОДО БЛОКУВАННЯ ДЛЯ ДІТЕЙ ТА ПОДОРОЖЕЙ

- Натисніть і утримуйте перемикач протягом 3 секунд, щоб увімкнути блокування.
- У режимі блокування пристрій не можна використовувати.
- Натисніть і утримуйте перемикач ще раз, щоб розблокувати пристрій та увімкнути його.
- Коли пристрій перебуває в режимі блокування, натискання кнопки живлення спричинить 3-разове миготіння білого індикатора.

СВІТЛОВІ ІНДИКАТОРИ ЗАРЯДУ АКУМУЛЯТОРА

Світлодіоди відображають рівень заряду акумулятора
- **Низький заряд:** Біле світло миготить, щоб нагадати, що ємність акумулятора ≤10%.
- **Заряджання:** Біле світло миготить, щоб вказати, що акумулятор перебуває в режимі заряджання.
- **Повний заряд:** Коли акумулятор повністю заряджений, білий світлодіод перестає мигати.

ЯК ЗАМІНИТИ НАСАДКИ **ЗОБРАЖЕННЯ 2**

1. Перед заміною насадок вимкніть прилад.
2. Зніміть насадку, піднявши її вгору від основи.
3. Виберіть потрібну насадку, з'єднайте пази на основі та насадці, а потім натисніть вниз, доки вона надійно не зафіксується на місці. (Рис. 1–2)

ІНСТРУКЦІЯ З ЕКСПЛУАТАЦІЇ

Гоління

Бритву можна використовувати як для сухого, так і для вологого гоління.
Для вологого гоління нанесіть невелику кількість засобу для вмивання на голівку-щітку та змочіть її під проточною водою або під душем.

1. Натисніть кнопку увімкнення/вимкнення, щоб увімкнути бритву.
2. Для найкращого результату гоління розділіть зону

гоління на три основні ділянки: підборіддя, ліву щоку та праву щоку.
3. Злегка натискаючи, рухайте обертову голівку круговими рухами по кожній ділянці приблизно 30 секунд.

ПОРАДИ ДЛЯ НАЙКРАЩИХ РЕЗУЛЬТАТІВ

Використовуйте силіконову масажну щітку для попереднього гоління, щоб відлущити шкіру та підняти волоски для ще більш гладкого гоління.
1. Змочіть силіконову масажну щітку для попереднього гоління.
2. Натисніть кнопку увімкнення/вимкнення, щоб увімкнути прилад.
3. Злегка натискаючи, рухайте обертову щітку круговими рухами по кожній ділянці.

ОЧИЩЕННЯ ТА ТЕХНІЧНЕ ОБСЛУГОВУВАННЯ

Цей прилад призначений для вологого та сухого гоління. Прилад можна мити під теплою водою
ПРИМІТКА: Перед чищенням бритви переконайтеся, що вона вимкнена та від'єднана від шнура живлення.
УВАГА!: Для чищення зовнішніх поверхонь бритви використовуйте вологу серветку. Не використовуйте сильні миючі засоби чи інші хімічні речовини.
Щоб висушити, протріть поверхню бритви сухим рушником. Не використовуйте фен або нагрівальний прилад для сушіння бритви

Щоденне чищення **ЗОБРАЖЕННЯ 3**

1. Витягніть обертову головку бритви з нижнього відсіку для волосся. (Схема B)
2. Витрусіть надлишки обрізаного волосся. (Схема C)
3. Промийте головку бритви під проточною водою.
4. Закрийте головку

Щотижневе чищення **ЗОБРАЖЕННЯ 4**

1. Виконайте кроки 1 і 2 щоденного чищення.
2. Зніміть кришку з блоку відсіку для волосся. (Схема D)
3. Звільніть фіксатор внутрішніх лез, висунувши його з опори. (Схема E)
4. Зніміть тримач внутрішніх лез, відсунувши його від лез. (Схема E)
5. Зніміть леза. (Схема F)
6. Ретельно промийте внутрішні та зовнішні леза, видаливши всі залишки волосся. (Схема G)
7. Встановіть внутрішні леза на місце, з'єднавши їх із відповідними зовнішніми втулками. (Схема H)
8. Встановіть фіксатор внутрішніх лез на місце, всунувши його назад у опору, доки він не зафіксується з

характерним клацанням. (Схема I)
9. Змастіть кожне лезо побутовим мастилом.
10. Встановіть головку на місце на шийці/контейнері для волосся.

ЗМАЩУВАННЯ ЗУБЦІВ

Змащуйте зубці прецизійної голівки тримера кожні шість місяців кількома краплями мастила.

ОЧИЩЕННЯ ГОЛІВОК

Найпростіший і найгігієнічніший спосіб очищення прецизійної голівки — промивання її після використання теплою водою. Для видалення обрізаного волосся з лез також можна використовувати щітки для очищення.

ЯК ВИЙНЯТИ АКУМУЛЯТОР:

1. Відключіть бритву від мережі
2. Увімкніть бритву та дайте їй попрацювати, доки двигун не зупиниться
3. Зніміть головку з бритви. (Потягніть головку вгору та зніміть її.)
4. Викрутіть гвинт, який стає видимим після зняття головки.
5. За допомогою маленької викрутки зніміть передню кришку з корпусу.
6. За допомогою маленької викрутки зніміть обидві бічні кришки з корпусу.
7. Викрутіть чотири гвинти, розташовані на передній частині бритви вздовж зовнішнього краю.
8. За допомогою маленької викрутки підніміть і зніміть передню внутрішню частину корпусу, яка щойно стала доступною.
9. Викрутіть 3 гвинти, що щойно стали видимими на передній частині.
10. За допомогою маленької викрутки підніміть і зніміть внутрішню задню частину корпусу, яка щойно стала доступною, щоб відкрити доступ до акумулятора.
11. Зніміть акумулятор з друкованої плати.
12. Утилізуйте акумулятор належним чином.

Утилізація виробу
Коли термін експлуатації вашої акумуляторної бритви добігає кінця, літій-іонні акумулятори необхідно вилучити з бритви та віддати на переробку або утилізувати належним чином відповідно до вимог вашого штату та місцевих нормативних актів.
УВАГА! Не кидайте акумулятори у вогонь і не пошкоджуйте їх під час утилізації, оскільки вони можуть вибухнути та вивільнити токсичні речовини. Не допускайте короткого замикання, оскільки це може спричинити опіки. Утилізуйте належним чином відповідно до вимог вашого штату та місцевих нормативних актів.

1. ΣΗΜΑΝΤΙΚΟ:

- **Διαβάστε πάντα προσεκτικά το εγχειρίδιο οδηγιών πριν από τη χρήση.**
- **Μπορείτε να κατεβάσετε αυτό το εγχειρίδιο από την ιστοσελίδα μας www.sogo.es**
- **Φυλάξτε αυτές τις οδηγίες για μελλοντική αναφορά.**

2. Οδηγίες ασφαλείας για τον χρήστη

⚠ Γενικές προφυλάξεις κατά τη χρήση ηλεκτρικού εξοπλισμού

- Μην χρησιμοποιείτε τη συσκευή για οποιονδήποτε άλλο σκοπό εκτός από αυτούς που περιγράφονται στο παρόν εγχειρίδιο.
- Μην χρησιμοποιείτε ή αποθηκεύετε τη συσκευή σε εξωτερικούς χώρους.
- Τοποθετείτε πάντα τη συσκευή σε επίπεδη και σταθερή επιφάνεια.
- Η συσκευή πρέπει να χρησιμοποιείται αποκλειστικά για τους προβλεπόμενους σκοπούς. Δεν αναλαμβάνεται καμία ευθύνη για ζημιές που προκύπτουν από ακατάλληλη χρήση ή λανθασμένο χειρισμό. Η κακή χρήση ή ο ακατάλληλος χειρισμός ενδέχεται να προκαλέσουν προβλήματα στη συσκευή και να τραυματίσουν τον χρήστη.
- Η συσκευή αυτή προορίζεται για χρήση σε οικιακές και παρόμοιες εφαρμογές.
- Βεβαιωθείτε ότι η τάση που αναγράφεται στην πινακίδα συμβαδίζει με την τάση του δικτύου πριν συνδέσετε τη συσκευή στην πρίζα.
- Αποσυνδέετε πάντα το φις από την πρίζα όταν η συσκευή δεν χρησιμοποιείται. Μην αφήνετε τη συσκευή χωρίς επίβλεψη όταν είναι ενεργοποιημένη.
- Απαιτείται στενή επίβλεψη όταν οποιαδήποτε συσκευή χρησιμοποιείται από παιδιά ή βρίσκεται κοντά σε αυτά.
- Πριν καθαρίσετε ή αποθηκεύσετε τη συσκευή σας, αποσυνδέετε πάντα τη συσκευή από την παροχή ρεύματος και αφήστε την να κρυώσει.
- Η συσκευή δεν αποσυνδέεται πλήρως από την πηγή ρεύματος, ακόμη και αφού έχει απενεργοποιηθεί. Για να την αποσυνδέσετε πλήρως, αποσυνδέστε την από την πρίζα.

⚠ Περιορισμοί στη χρήση για την αποφυγή σωματικών τραυματισμών

- Μην τοποθετείτε ή χρησιμοποιείτε αυτή τη συσκευή κοντά σε πηγές νερού.
- Μην τοποθετείτε ή χρησιμοποιείτε τη συσκευή και το καλώδιο τροφοδοσίας της πάνω ή κοντά σε καυτές επιφάνειες (π.χ. εστίες κουζίνας) ή σε ανοιχτές φλόγες.
- Μην αφήνετε το καλώδιο φόρτισης να κρέμεται από αιχμηρές άκρες και κρατήστε το μακριά από καυτά αντικείμενα και φλόγες. Μην τυλίγετε το καλώδιο γύρω από τη συσκευή και μην το λυγίζετε.
- Μην χρησιμοποιείτε ποτέ εξαρτήματα που δεν συνιστώνται από τον κατασκευαστή.

- Η χρήση εξαρτημάτων που δεν συνιστώνται ή δεν πωλούνται από τον κατασκευαστή της συσκευής μπορεί να προκαλέσει πυρκαγιά, ηλεκτροπληξία ή τραυματισμό ατόμων.
- Όταν θέλετε να αποσυνδέσετε το φις από την πρίζα, παρακαλούμε να το κάνετε κρατώντας το ίδιο το φις και όχι τραβώντας το καλώδιο ή τη συσκευή.
- Για να αποφύγετε ηλεκτροπληξία, βεβαιωθείτε ότι τα χέρια σας είναι στεγνά πριν συνδέσετε ή αποσυνδέσετε τη συσκευή.
- Μην χρησιμοποιείτε τη συσκευή με βρεγμένα χέρια, σε υγρά δάπεδα ή όταν η ατμόσφαιρα είναι υγρή, καθώς υπάρχει κίνδυνος ηλεκτροπληξίας.
- Μην βυθίζετε ποτέ τη συσκευή ή το φις σε νερό ή οποιοδήποτε άλλο υγρό. Σε περίπτωση που η συσκευή πέσει στο νερό, αποσυνδέστε την αμέσως από το δίκτυο τροφοδοσίας και παραδώστε την σε εξουσιοδοτημένο κέντρο σέρβις για επισκευή πριν την ξαναχρησιμοποιήσετε.
- Μην χρησιμοποιείτε τη συσκευή εάν έχει πέσει στο πάτωμα, εάν υπάρχουν ορατά σημάδια ζημιάς ή εάν παρουσιάζει διαρροή.
- Μην χρησιμοποιείτε τη συσκευή εάν το καλώδιο ή το βύσμα είναι κατεστραμμένο. Σε περίπτωση βλάβης του καλωδίου, αυτό πρέπει να αντικατασταθεί αποκλειστικά από τον κατασκευαστή, τον εξουσιοδοτημένο τεχνικό του ή από άτομα με αντίστοιχη ειδίκευση, προκειμένου να αποφευχθεί ο κίνδυνος.
- Σε περίπτωση δυσλειτουργίας της συσκευής ή εάν έχει υποστεί οποιαδήποτε ζημιά, παραδώστε τη συσκευή στο πλησιέστερο εξουσιοδοτημένο κέντρο σέρβις για έλεγχο, επισκευή ή ρύθμιση.
- Μην βυθίζετε το κύριο σώμα, το καλώδιο τροφοδοσίας ή το φις σε νερό ή σε οποιαδήποτε άλλα υγρά. Πρέπει να λαμβάνετε μέτρα προφύλαξης για να αποφεύγετε την επαφή υγρών με τα ηλεκτρικά εξαρτήματα, το καλώδιο τροφοδοσίας και το φις.
- Μην βυθίζετε το περίβλημα, το οποίο περιέχει ηλεκτρικά εξαρτήματα και τα θερμαντικά στοιχεία, σε νερό, ούτε το ξεπλένετε κάτω από τη βρύση.
- Μην αφήνετε τη μονάδα του κινητήρα, το καλώδιο ή το φις να βραχούν, για να αποφύγετε τον κίνδυνο ηλεκτροπληξίας.

⚠ Περιορισμοί στη χρήση σε παιδιά και ηλικιωμένους

- Τα παιδιά πρέπει να βρίσκονται υπό επίβλεψη, ώστε να διασφαλίζεται ότι δεν παίζουν με τη συσκευή.
- Φυλάξτε τη συσκευή και το καλώδιό της μακριά από τα παιδιά.
- Τα παιδιά δεν πρέπει να παίζουν με τη συσκευή.
- Ο καθαρισμός και η συντήρηση από τον χρήστη δεν πρέπει να γίνονται από παιδιά χωρίς επίβλεψη.
- Μην επιτρέπετε στα παιδιά να χρησιμοποιούν τη συσκευή.
- Οι συσκευές μπορούν να χρησιμοποιηθούν από παιδιά ηλικίας 8 ετών και άνω, καθώς και από άτομα με μειωμένες σωματικές, αισθητηριακές ή διανοητικές ικανότητες ή έλλειψη εμπειρίας και γνώσεων, εφόσον έχουν λάβει επίβλεψη ή οδηγίες σχετικά με την ασφαλή χρήση της συσκευής και κατανοούν τους κινδύνους που ενέχει.
- Η συσκευή αυτή δεν προορίζεται για χρήση από άτομα (συμπεριλαμβανομένων των παιδιών) με μειωμένες σωματικές,

αισθητηριακές ή διανοητικές ικανότητες ή έλλειψη εμπειρίας και γνώσεων, εκτός εάν έχουν λάβει οδηγίες σχετικά με τη χρήση της συσκευής από πρόσωπο υπεύθυνο για την ασφάλειά τους.

⚠ Οδηγίες που πρέπει να τηρείτε κατά τη χρήση της συσκευής

- Εάν η λεπίδα έχει παραμορφωθεί ή υποστεί ζημιά, παρακαλούμε μην τη χρησιμοποιήσετε ξανά, καθώς ενδέχεται να προκαλέσει ερεθισμό του δέρματος.
- Η λεπίδα έχει καθορισμένη διάρκεια ζωής. Για να επιτύχετε το καλύτερο δυνατό αποτέλεσμα, σας συνιστούμε να αντικαθιστάτε τη λεπίδα τακτικά.
- Παρακαλούμε μην φορτίζετε τη συσκευή σε χώρο με θερμοκρασία χαμηλότερη από 0 °C (104 °F), υπό άμεση ηλιακή ακτινοβολία ή κοντά σε πηγή θερμότητας ή υγρασίας.
- Παρακαλούμε να χρησιμοποιείτε το κατάλληλο καλώδιο τροφοδοσίας.
- Αποθηκεύστε το προϊόν σε ξηρό μέρος για να αποφύγετε ζημιές.
- Μην τραβάτε, στρίβετε ή λυγίζετε το καλώδιο τροφοδοσίας.
- Μην κάνετε κούρεμα στο ντους.
- Αυτό το προϊόν δεν είναι κατάλληλο για τρίχες ζώων ή για άλλους σκοπούς.
- Η συσκευή διαθέτει αδιάβροχο δακτύλιο στεγανοποίησης και είναι αδιάβροχη· μπορεί να ξεπλυθεί κάτω από τη βρύση, αλλά μην τη βυθίζετε στο νερό.
- Πλύνετε το χειροκίνητο τμήμα κάτω από νερό μόνο αφού το αποσυνδέσετε από το καλώδιο τροφοδοσίας.
- Μην αποσυναρμολογείτε το σώμα της συσκευής για την αντικατάσταση της μπαταρίας.
- Όταν χρησιμοποιείτε τη συσκευή με το βύσμα φόρτισης, μην τραβάτε το καλώδιο φόρτισης.
- Μην φορτίζετε το προϊόν για περισσότερο από τον προβλεπόμενο χρόνο φόρτισης.
- Μην τοποθετείτε ή εισάγετε ξένα αντικείμενα μέσα στο προϊόν.
- Εάν το προϊόν δεν χρησιμοποιείται για κάποιο διάστημα, φροντίστε να το φορτίζετε πλήρως κάθε έξι μήνες.
- Μην χρησιμοποιείτε τη συσκευή ενώ φορτίζεται.
- Κατά τη φόρτιση, τοποθετήστε τη συσκευή σε ασφαλή θέση, μακριά από παιδιά και κατοικίδια.
- Μην χρησιμοποιείτε αυτή τη συσκευή εάν οι επιφάνειες της κεφαλής κοπής είναι κατεστραμμένες ή σπασμένες, καθώς ενδέχεται να προκληθεί τραυματισμός στο πρόσωπο
- Αυτή η ξυριστική μηχανή και το τρίμερ προορίζονται αποκλειστικά για χρήση στα μαλλιά του προσώπου και του κεφαλιού. Δεν πρέπει να χρησιμοποιούνται στο σώμα.
- ΣΗΜΕΙΩΣΗ: Μπορεί να ξεπλυθεί κάτω από τρεχούμενο νερό. Μην βυθίζετε τη συσκευή στο νερό. Μην τη φορτίζετε ενώ είναι βρεγμένη.

ΚΑΘΑΡΙΣΜΟΣ ΚΑΙ ΣΥΝΤΗΡΗΣΗ

Παρακαλούμε ανατρέξτε στην ενότητα «Καθαρισμός και συντήρηση» για λεπτομέρειες σχετικά με τον τρόπο καθαρισμού των ηλεκτρονικών συσκευών.

3. ΤΕΧΝΙΚΕΣ ΠΡΟΔΙΑΓΡΑΦΕΣ

Ισχύς: 5W
Μπαταρία: 3,7V, 600mAh λιθίου
Προσαρμογέας φόρτισης: 5V/1 A (Δεν περιλαμβάνεται)
Αδιάβροχο: IPX5
Χρόνος φόρτισης: 2 ώρες
Χρόνος λειτουργίας: 90 λεπτά
Type-C: θύρα φόρτισης
Κλείδωμα προστασίας από παιδιά (Παρατεταμένο πάτημα)
3D πλωτή κεφαλή
Κουμπί ενεργοποίησης/απενεργοποίησης
Λυχνίες ένδειξης: Λευκό αναβοσβήνει κατά τη φόρτιση και λευκό σταθερό κατά τη λειτουργία
Προειδοποίηση χαμηλής μπαταρίας: <10%
Προστασία από υπερφόρτιση, προστασία από βραχυκύκλωμα και προστασία από υπερβολικό ρεύμα
Αξεσουάρ: 1 προστατευτικό καπάκι, καλώδιο φόρτισης USB, βούρτσα καθαρισμού και φιαλίδιο λαδιού.

4. ΠΕΡΙΓΡΑΦΗ ΕΞΑΡΤΗΜΑΤΩΝ **ΕΙΚΟΝΑ 1**

1. Προστατευτικό καπάκι
2. Ανεξάρτητες πλωτές κεφαλές
3. Διακόπτης ενεργοποίησης/απενεργοποίησης
4. Ενδεικτική λυχνία
5. Καλώδιο USB
6. Βούρτσα καθαρισμού
7. Λιπαντικό λάδι

5. ΟΔΗΓΙΕΣ ΧΡΗΣΗΣ Σημείωση: μην το βυθίζετε στο νερό.

- Το προϊόν πρέπει να χρησιμοποιείται μόνο από ένα άτομο.
- Όταν ταξιδεύετε ή συνοδεύετε μικρά παιδιά, βεβαιωθείτε ότι το προστατευτικό κάλυμμα και το κλείδωμα ταξιδιού είναι στη θέση τους για την προστασία της ξυριστικής μηχανής.
- Φορτίζετε, χρησιμοποιείτε και αποθηκεύετε τη ξυριστική μηχανή σε θερμοκρασίες μεταξύ 5°C και 35°C.
- Για να αποφύγετε ζημιά στο καλώδιο φόρτισης, μην το τυλίγετε γύρω από το προϊόν.
- Το προϊόν έχει περάσει τη δοκιμή αντοχής στο νερό IPX5 και μπορεί να ξεπλυθεί με νερό από τη βρύση.

I. Οδηγίες φόρτισης

- Πριν χρησιμοποιήσετε τη ξυριστική μηχανή για πρώτη φορά, φορτίστε την πλήρως για 2 ώρες.
- Συνδέστε το καλώδιο φόρτισης USB στη ξυριστική μηχανή και συνδέστε το άκρο USB σε πηγή τροφοδοσίας DC 5V 1A. Βεβαιωθείτε ότι η ξυριστική μηχανή βρίσκεται στη θέση OFF.
- Οι λευκές ενδεικτικές λυχνίες αναβοσβήνουν κατά τη διάρκεια της φόρτισης.
- Η λευκή ενδεικτική λυχνία παραμένει σταθερά αναμμένη

όταν η φόρτιση ολοκληρωθεί και παραμένει αναμμένη κατά τη χρήση.
- Για να παρατείνετε τη διάρκεια ζωής της μπαταρίας, αποφορτίστε πλήρως τη μπαταρία κάθε έξι μήνες και επαναφορτίστε την για 2 ώρες.
- Φορτίζετε τη συσκευή μόνο με τη χρήση προσαρμογέων DC 5V 1A.

ΟΔΗΓΙΕΣ ΓΙΑ ΤΟ ΚΛΕΙΔΩΜΑ ΠΑΙΔΙΩΝ / ΤΑΞΙΔΙΟΥ

- Πατήστε και κρατήστε πατημένο το κουμπί για 3 δευτερόλεπτα για να ενεργοποιήσετε το κλείδωμα.
- Σε κατάσταση κλειδώματος, η συσκευή δεν θα μπορεί να χρησιμοποιηθεί.
- Πατήστε και κρατήστε πατημένο ξανά για να ξεκλειδώσετε και να ενεργοποιήσετε τη συσκευή.
- Όσο η συσκευή βρίσκεται σε λειτουργία κλειδώματος, το πάτημα του κουμπιού τροφοδοσίας θα προκαλέσει το λευκό ενδεικτικό φως να αναβοσβήσει 3 φορές.

ΕΝΔΕΙΚΤΙΚΑ ΦΩΤΑ LED ΓΙΑ ΤΗ ΜΠΑΤΑΡΙΑ **ΕΙΚΟΝΑ 2**

Τα φώτα LED εμφανίζουν το επίπεδο φόρτισης της μπαταρίας
- **Χαμηλή μπαταρία:** Αναβοσβήνει λευκό φως για να υπενθυμίσει ότι η χωρητικότητα της μπαταρίας είναι ≤10%.
- **Φόρτιση:** Αναβοσβήνει λευκό φως για να υποδείξει ότι η μπαταρία βρίσκεται σε λειτουργία φόρτισης.
- **Πλήρης φόρτιση:** Όταν φορτιστεί πλήρως, το λευκό φως LED σταματά να αναβοσβήνει.

ΠΩΣ ΝΑ ΑΛΛΑΞΕΤΕ ΤΑ ΕΞΑΡΤΗΜΑΤΑ

1. Απενεργοποιήστε τη συσκευή πριν αλλάξετε τα εξαρτήματα.
2. Αφαιρέστε το εξάρτημα ανυψώνοντάς το προς τα πάνω από τη βάση.
3. Επιλέξτε το επιθυμητό εξάρτημα, ευθυγραμμίστε τις εγκοπές στη βάση και στο εξάρτημα και, στη συνέχεια, πιέστε προς τα κάτω μέχρι να κουμπώσει σταθερά στη θέση του. (Εικ. 1–2)

ΟΔΗΓΙΕΣ ΧΡΗΣΗΣ
Ξύρισμα

Η ξυριστική μηχανή μπορεί να χρησιμοποιηθεί τόσο για ξηρό όσο και για υγρό ξύρισμα.
Για υγρό ξύρισμα, απλώστε μια μικρή ποσότητα καθαριστικού προσώπου στην κεφαλή της βούρτσας και βρέξτε την κάτω από τρεχούμενο νερό ή στο ντους.
1. Πατήστε το κουμπί On/Off για να ενεργοποιήσετε τη ξυριστική μηχανή.
2. Για το καλύτερο δυνατό αποτέλεσμα ξυρίσματος, χωρίστε την περιοχή ξυρίσματος σε τρία κύρια τμήματα: πηγούνι, αριστερό μάγουλο και δεξί μάγουλο.

3. Ασκήστε ήπια πίεση και μετακινήστε την περιστρεφόμενη κεφαλή με κυκλικές κινήσεις πάνω από κάθε τμήμα για περίπου 30 δευτερόλεπτα.

ΣΥΜΒΟΥΛΕΣ ΓΙΑ ΒΕΛΤΙΣΤΑ ΑΠΟΤΕΛΕΣΜΑΤΑ
Χρησιμοποιήστε τη βούρτσα μασάζ σιλικόνης πριν το ξύρισμα για να απολεπίσετε το δέρμα και να σηκώσετε τις τρίχες, ώστε να επιτύχετε ένα εξαιρετικά βαθύ ξύρισμα.
1. Βρέξτε τη βούρτσα μασάζ σιλικόνης πριν το ξύρισμα.
2. Πατήστε το κουμπί On/Off για να την ενεργοποιήσετε.
3. Εφαρμόζοντας ήπια πίεση, μετακινήστε την περιστρεφόμενη βούρτσα με κυκλικές κινήσεις πάνω από κάθε τμήμα.

ΚΑΘΑΡΙΣΜΟΣ ΚΑΙ ΣΥΝΤΗΡΗΣΗ

Πρόκειται για συσκευή υγρού/ξηρού ξυρίσματος.
Η συσκευή μπορεί να καθαριστεί κάτω από ζεστό νερό
ΣΗΜΕΙΩΣΗ: Όταν καθαρίζετε την ξυριστική μηχανή, βεβαιωθείτε ότι είναι απενεργοποιημένη και αποσυνδεδεμένη από το καλώδιο τροφοδοσίας.
ΠΡΟΣΟΧΗ!: Για να καθαρίσετε τις εξωτερικές επιφάνειες της ξυριστικής μηχανής, χρησιμοποιήστε ένα υγρό πανί. Μην χρησιμοποιείτε ισχυρά απορρυπαντικά ή άλλα χημικά.
Για να στεγνώσετε τη συσκευή, σκουπίστε την επιφάνεια της ξυριστικής μηχανής με μια στεγνή πετσέτα. Μην χρησιμοποιείτε στεγνωτήρα μαλλιών ή θερμαντήρα για να στεγνώσετε τη ξυριστική μηχανή

Καθημερινός καθαρισμός **ΕΙΚΟΝΑ 3**

1. Τραβήξτε την περιστροφική κεφαλή της ξυριστικής μηχανής από την κάτω θήκη συλλογής τριχών. (Διάγραμμα Β)
2. Χτυπήστε ελαφρά για να απομακρύνετε τα περιττά υπολείμματα τριχών. (Διάγραμμα Γ)
3. Ξεπλύνετε την κεφαλή της ξυριστικής μηχανής κάτω από τρεχούμενο νερό.
4. Κλείστε το συγκρότημα της κεφαλής

Εβδομαδιαίος καθαρισμός **ΕΙΚΟΝΑ 4**

1. Εκτελέστε τα βήματα 1 και 2 του καθημερινού καθαρισμού.
2. Αφαιρέστε το κάλυμμα από το συγκρότημα του χώρου συλλογής τριχών. (Διάγραμμα Δ)
3. Απελευθερώστε το μάνδαλο των εσωτερικών λεπίδων, σύροντάς το έξω από τη βάση στήριξης. (Διάγραμμα Ε)
4. Αφαιρέστε τον φορέα των εσωτερικών λεπίδων από τις λεπίδες. (Διάγραμμα Ε)
5. Αφαιρέστε τις λεπίδες. (Διάγραμμα ΣΤ)
6. Ξεπλύνετε καλά τυχόν υπολείμματα από τις εσωτερικές και εξωτερικές λεπίδες. (Διάγραμμα Ζ)
7. Επανατοποθετήστε τις εσωτερικές λεπίδες, ταιριάζοντάς τις με τον αντίστοιχο εξωτερικό άξονα λεπίδας. (Σχέδιο Η)
8. Επανατοποθετήστε το μάνδαλο της εσωτερικής λεπίδας

στη θέση του, σύροντάς το πίσω στο στήριγμα μέχρι να κουμπώσει σταθερά στη θέση του. (Σχέδιο I)
9. Λιπάνετε κάθε λεπίδα με οικιακό λάδι.
10. Κουμπώστε ξανά το συγκρότημα της κεφαλής στον λαιμό/τη θήκη μαλλιών.

ΛΙΠΑΝΣΗ ΤΩΝ ΔΟΝΤΙΩΝ
Λιπάνετε τα δόντια της κεφαλής ακριβείας κάθε έξι μήνες με μερικές σταγόνες λιπαντικού ελαίου.

ΚΑΘΑΡΙΣΜΟΣ ΤΩΝ ΚΕΦΑΛΩΝ ΠΕΡΙΠΟΙΗΣΗΣ
Ο ευκολότερος και πιο υγιεινός τρόπος για να καθαρίσετε την κεφαλή ακριβείας είναι να την ξεπλύνετε με ζεστό νερό μετά τη χρήση. Μπορείτε επίσης να χρησιμοποιήσετε τις βούρτσες καθαρισμού για να αφαιρέσετε τα κομμένα μαλλιά από τις λεπίδες.

ΠΩΣ ΝΑ ΑΦΑΙΡΕΣΕΤΕ ΤΗΝ ΕΠΑΝΑΦΟΡΤΙΖΟΜΕΝΗ ΜΠΑΤΑΡΙΑ:

1. Αποσυνδέστε την ξυριστική μηχανή
2. Αφήστε την ξυριστική μηχανή σε λειτουργία μέχρι να σταματήσει ο κινητήρας
3. Αφαιρέστε την κεφαλή από την ξυριστική μηχανή. (Τραβήξτε την κεφαλή προς τα πάνω και αφαιρέστε την.)
4. Αφαιρέστε τη βίδα που αποκαλύπτεται όταν αφαιρείται η κεφαλή.
5. Χρησιμοποιώντας ένα μικρό κατσαβίδι, αφαιρέστε το μπροστινό κάλυμμα από το σώμα.
6. Χρησιμοποιώντας ένα μικρό κατσαβίδι, αφαιρέστε και τα δύο πλαϊνά καλύμματα από το σώμα.
7. Αφαιρέστε τις τέσσερις βίδες που βρίσκονται στο μπροστινό μέρος της ξυριστικής μηχανής κατά μήκος της εξωτερικής άκρης.
8. Χρησιμοποιώντας ένα μικρό κατσαβίδι, σηκώστε το εσωτερικό μπροστινό περίβλημα που μόλις αποσυνδέθηκε.
9. Αφαιρέστε τις 3 βίδες που μόλις αποκαλύφθηκαν στο μπροστινό μέρος.
10. Χρησιμοποιώντας ένα μικρό κατσαβίδι, σηκώστε το εσωτερικό πίσω περίβλημα που μόλις αποσυνδέθηκε, ώστε να αποκαλυφθεί η μπαταρία.
11. Αφαιρέστε την μπαταρία από την πλακέτα κυκλώματος.
12. Απορρίψτε την μπαταρία κατάλληλα.

Απόρριψη προϊόντος
Όταν η επαναφορτιζόμενη ξυριστική μηχανή σας φτάσει στο τέλος της ωφέλιμης ζωής της, οι μπαταρίες ιόντων λιθίου πρέπει να αφαιρεθούν από τη ξυριστική μηχανή και να ανακυκλωθούν ή να απορριφθούν κατάλληλα, σύμφωνα με τις τοπικές και κρατικές απαιτήσεις.
ΠΡΟΣΟΧΗ! Μην ρίχνετε τις μπαταρίες στη φωτιά και μην τις καταστρέφετε κατά την απόρριψή τους, καθώς ενδέχεται να εκραγούν και να απελευθερώσουν τοξικές ουσίες. Μην τις βραχυκυκλώνετε, καθώς αυτό μπορεί να προκαλέσει εγκαύματα. Απορρίψτε τις κατάλληλα, σύμφωνα με τις τοπικές και κρατικές απαιτήσεις.

1. ВАЖНО:

- **Увек пажљиво прочитајте упутство пре употребе.**
- **Ово упутство можете преузети са наше веб странице www.sogo.es**
- **Сачувајте ова упутства за будућу употребу.**

2. Упутства за безбедност корисника

Опште мере предострожности при коришћењу електричне опреме

- Не користите уређај у било коју другу сврху осим оне описане у овом упутству.
- Не користите или складиштите уређај на отвореном.
- Увек поставите уређај на равну и равномерну површину.
- Јединица се мора користити само за предвиђену сврху. Не преузима се одговорност за штету насталу неправилном употребом или неправилним руковањем. Злоупотреба или неправилно руковање може изазвати проблеме у уређају и повредити корисника.
- Овај уређај је намењен за кућну и сличну употребу.
- Пре прикључивања уређаја, уверите се да напон наведена на плочици са подацима одговара напону у мрежи.
- Увек извадите прикључак из утичнице када уређај није у употреби. Не остављајте укључен уређај без надзора.
- Потребан је блиски надзор када уређај користе или су у близини деце.
- Пре чишћења или складиштења уређаја, увек га искључите из напајања и оставите да се охлади.
- Уређај није потпуно искључен из извора напајања, чак и након што је искључен. Да бисте га потпуно искључили, извучите прикључак из утичнице.

Ограничења употребе ради избегавања личних повреда

- Не постављајте или користите овај уређај у близини извора воде.
- Не постављајте или користите уређај и његов кабл за напајање на или у близини врућих површина (нпр. плочице шпорета) или отворених пламена.
- Не остављајте кабл за пуњење да виси преко оштрих ивица и држите га даље од врућих предмета и пламена. Немојте навијати кабл око уређаја и не савијајте га.
- Никада не користите додатке које произвођач не препоручује.
- Коришћење додатка које произвођач уређаја не препоручује или не продаје може довести до пожара, струјног удара или повреда.
- Када желите да извадите прикључак из зидне розете, урадите то држећи сам прикључак, а не повлачећи кабл или уређај.
- Да бисте избегли електрични удар, уверите се да су вам руке суве пре прикључивања или искључивања.

- Не користите уређај влажним рукама, на влажним подовима или у влажном окружењу, јер постоји ризик од електричног удара.
- Никада не урањајте уређај или прикључак у воду или било коју другу течност. У случају да уређај падне у воду, одмах га искључите из напајања и однесите овлашћеном сервисном центру на поправку пре поновног коришћења.
- Не користите уређај ако је пао на под, ако постоје видљиви знаци оштећења или ако цури.
- Не користите уређај ако је кабл или прикључак оштећен. Уколико је кабл оштећен, он мора бити замењен само од стране произвођача, његовог овлашћеног сервиса или слично квалификованих лица како би се избегла опасност.
- У случају неисправности уређаја или ако је на било који начин оштећен, вратите уређај у најближи овлашћени сервис ради прегледа, поправке или подешавања.
- Не урањајте главно кућиште, кабл за напајање или прикључак у воду или било које друге течности. Пазите да не дође до просипања течности по електричним компонентама, каблу за напајање и прикључку.
- Ни кућиште које садржи електричне компоненте и грејне елементе не урањајте у воду, нити га испирајте под славином.
- Не дозволите да се моторна јединица, кабл или прикључак намоче како бисте се заштитили од ризика од електричног удара.

⚠ Ограничења употребе када се користи са децом и старијима

- Децу треба надгледати како би се осигурало да се не играју апаратом.
- Држите апарат и његов кабл ван домашаја деце.
- Деца се не смеју играти апаратом.
- Чишћење и одржавање не смеју да обављају деца без надзора.
- Не дозволите деци да користе апарат.
- Уређај могу користити деца од 8 година и више и особе са смањеним физичким, чулним или менталним способностима или недостатком искуства и знања, ако су добиле надзор или упутства за безбедно коришћење уређаја и разумеју повезане опасности.
- Овај уређај није намењен за употребу особама (укључујући децу) са смањеним физичким, чулним или менталним способностима или недостатком искуства и знања, осим ако нису добиле упутства о употреби уређаја од особе одговорне за њихову безбедност

⚠ Упутства за употребу уређаја

- Ако је сечиво деформисано или оштећено, немојте га поново користити, јер може изазвати иритацију коже.
- Сечиво има ограничен век трајања. За најбоље резултате, препоручујемо вам да редовно мењате сечиво.
- Не пуните у простору са температуром нижом од 0 °C

(104 °F), на директној сунчевој светлости или у близини извора топлоте или влаге.
- Користите одговарајући кабл за напајање.
- Чувати на сувом месту како бисте избегли оштећење.
- Не повлачите, не увијајте или не савијајте кабл за напајање.
- Не обрезивати у тушу.
- Овај производ није погодан за длаку животиња или друге сврхе.
- Уређај има водоотпорни заптивни прстен и има водоотпорну функцију, може се испирати под славином, али не потопати у воду.
- Пре чишћења, одвојте ручну јединицу од кабла за напајање.
- Не растављајте кућиште ради замене батерије.
- Приликом коришћења пуњача, не повлачите кабл за напајање.
- Не пуните производ дуже од времена предвиђеног за пуњење.
- Не стављајте и не убацујте стране предмете у уређај.
- Ако се производ не користи дужи временски период, напуните га у потпуности сваких шест месеци
- Не користите уређај током пуњења.
- Приликом пуњења, поставите уређај на безбедно место, ван домашаја деце и кућних љубимаца.
- Не користите овај уређај ако су резна глава или њене површине оштећене или поломљене, јер може доћи до повреде лица.
- Овај бријач и тример намењени су само за употребу на длакама на лицу и глави. Не сме се користити на телу.
- НАПОМЕНА: Погодно за испирање под текућом водом. Не утапајте уређај у воду.
  Не пуњајте док је влажан.

ЧИШЋЕЊЕ И ОДРЖАВАЊЕ

Молимо погледајте одељак за чишћење и одржавање за детаље о томе како да очистите електричну опрему.

3. ТЕХНИЧКЕ СПЕЦИФИКАЦИЈЕ

Моћност: 5W
Батерија: 3.7V' 600mAh литијум-јонска
Адаптер за пуњење: 5V/1 A (није укључен)
Водоотпорно: IPX5
Време пуњења: 2 сата
Време рада: 90 минута
Тип-Ц: порт за пуњење
Заштита од деце (дуго притискање)
3D плутајућа глава
Дугме за укључивање/искључивање
Индикаторска светла: Бело трепереће за пуњење и бело стабилно за рад
Упозорење о ниском нивоу батерије: <10%
Заштита од пренапона, заштита од кратког споја и заштита од прекомерне струје
Прибор: 1 заштитна капа, USB кабл за пуњење, четкица за чишћење и бочица са уљем.

4. ОПИС ДЕЛОВА **СЛИКА 1**

1. Заштитна капа
2. Појединачне плутајуће главе3. Прекидач за укључивање/искључивање
4. Индикаторско светло
5. USB кабл
6. Четка за чишћење
7. Уље за подмазивање

5. УПУТСТВО ЗА КОРИШЋЕЊЕ
Напомена: не потопати у воду.

- Производ треба да користи само једна особа.
- Када путујете или сте у друштву мале деце, уверите се да су заштитна капа и путни бравић на месту како бисте заштитили бријач.Пуњајте, користите и чувајте бријач на температурама између 5°C и 35°C.
- Да бисте избегли оштећење кабла за пуњење, немојте га вити око производа.
- Производ је прошао тест отпорности на воду IPX5 и може се испирати водом из славине.

I. Упутства за пуњење

- Пре прве употребе, пуносно напуните бријач 2 сата. Повежите USB кабл за пуњење са бријачем и повежите USB крај са извором напајања DC 5V 1A. Уверите се да је бријач у искљученом положају (OFF).
- Бели индикатор светла трепери током пуњења.
- Бело индикаторско светло остаје стабилно када је потпуно напуњено и остаје упаљено током коришћења.
- Да бисте продужили век трајања батерије, у потпуности испразните батерију сваких шест месеци и

напуните је два сата.I Пуњајте само помоћу адаптера DC 5V 1A.

УПУТСТВО ЗА ЗАКЛУЧАВАЊЕ ЗА ДЕЦУ / ПУТОВАЊЕ

- Притисните и држите прекидач 3 секунде да бисте закључали.
- У режиму закључавања уређај се не може користити.
- Поново притисните и држите да бисте откључали и укључили уређај.I Док је уређај у режиму закључавања, притискањем дугмета за укључивање/искључивање бело индикаторско светло ће трепнути 3 пута.

ИНДИКАТОРИ ПРЕКО ЛЕД СВЕТЛА И БАТЕРИЈЕ ЛЕД

светла приказују ниво пуњења батерије
- **Низак ниво батерије:** Трепери бело светло као подсетник да је капацитет батерије≤10%.
- **Пуњење:** Трепери бело светло да означи да је батерија у режиму пуњења.
- **Пуно пуњење:** Када је батерија потпуно напуњена, бело ЛЕД светло престаје да трепери.

КАКО СЕ МЕЊАЈУ ПРИКЉУЧЦИ **СЛИКА 2**

1. Искључите уређај пре него што замените прикључке.
2. Уклоните прикључак тако што ћете га подићи нагоре са основе.
3. Изаберите жељени прикључак, ускладите отворе на основи и прикључку, а затим притисните надоле док не кликне и чврсто се не причврсти на место. (сл. 1–2)

УПУТСТВО ЗА КОРИШЋЕЊЕ

Бријање

Бријач се може користити и за суво и за мокро бријање. За влажно бријање нанесите мало средства за прање лица на главу четкице и навлажите је под текућом водом или у тушу.
1. Притисните дугме за укључивање/искључивање да укључите бријач.
2. За најбоље искуство бријања поделите подручје за бријање на три главне зоне: брада, лева образа и десна образа.
3. Примените благи притисак и кретите ротирајућу главу кружним покретима преко сваке зоне око 30 секунди.

САВЕТИ ЗА НАЈБОЉЕ РЕЗУЛТАТЕ

Користите силиконску четкицу за масажу пре бријања за пилинг коже и подизање длачица за још ближе бријање.
1. Овлажните силиконску четкицу за масажу пре

бријања.
2. Притисните дугме за укључивање/искључивање да укључите уређај.
3. Док вршите благи притисак, крећите ротирајућу четкицу кружним покретима преко сваког дела.

ЧИШЋЕЊЕ И ОДРЖАВАЊЕ

Ово је уређај за суво/мокро коришћење.Уређај се може чистити под млазом топле воде
НАПОМЕНА: Када чистите бријач, уверите се да је искључен и одвојен од струјног кабла.
ОПРЕЗ!: За чишћење спољашњих површина бријача користите влажну крпу. Не користите јака детерџента или друге хемикалије.
Да бисте га осушили, обришите површину бријача сувом пешкиром. Не користите фенир за косу или грејач за сушење бријача.

Дневно чишћење **СЛИКА 3**

1. Извадите ротирајућу главу бријача из доњег одељка за длаке. (Дијаграм Б)
2. Истресите вишак длачица. (Дијаграм В)
3. Исперите главу бријача под текућом водом.
4. Затворите склоп главе

Недељно чишћење **СЛИКА 4**

1. Извршите кораке 1 и 2 из дневног чишћења.
2. Уклоните поклопац са склопа џепа за длаке. (Дијаграм D)
3. Ослободите унутрашњу бравницу за резање тако што ћете је извући из ослонца. (Дијаграм E)
4. Уклоните носач унутрашњег резача са резача. (Дијаграм E)
5. Уклоните резаче. (Дијаграм F)
6. Добро исперите све остатке са унутрашњих и спољашњих резача. (Дијаграм G)7. Замените унутрашње сечиво тако што ћете га ускладити са одговарајућим спољним држачем сечива. (Дијаграм H)
8. Вратите бравку унутрашњег сечива на место тако што ћете је уметнути у ослонац док не кликне чврсто на место. (Дијаграм I)
9. Подмазајте свако сечиво кућним уљем.
10. Вратите склоп главе на држач за врат/џеп за косу.

МАЗИВО ЗА ЗУБЕ

Мазати зубе прецизног тримера сваких шест месеци са неколико капи мазивног уља.

ЧИШЋЕЊЕ ГЛАВИЦА ЗА УРЕЂИВАЊЕ

Најлакши и најхигијенскији начин за чишћење прецизне

главице је испирање главице топлом водом након употребе. Четкице за чишћење се такође могу користити за уклањање исечене длаке са сечива.

КАКО УКЛОНИТІ ПУНЈИВУ БАТЕРИЈУ:

1. Искључите бријач из струје
2. Радите бријач док мотор не стане
3. Уклоните главицу са бријача. (Повуците главицу нагоре и са странице.)
4. Уклоните вијак који је откривен када се главица уклони.
5. Користећи мали одвијач, уклоните предњи поклопац са кућишта.
6. Користећи мали одвијач, уклоните оба бочна поклопца са кућишта.
7. Уклоните четири вијка који се налазе на предњој страни бријача дуж спољне ивице.
8. Користећи мали одвијач, уклоните предњи унутрашњи поклопац који је сада причвршћен само на горњем делу.
9. Уклоните 3 вијка који су сада откривени на предњој страни.
10. Користећи мали одвијач, уклоните задњи унутрашњи поклопац који је сада причвршћен само на горњем делу како бисте открили батерију.
11. Уклоните батерију са штампане плоче.
12. Батерију одложите на одговарајући начин.Уклањање производа

Када ваш пуњиви бријач достигне крај свог корисног века трајања, литијум-јонске батерије морају бити уклоњене са бријача и рециклиране или одложене на одговарајући начин у складу са захтевима ваше државе и локалних прописа.
ОПРЕЗ! Не убацујте батерије у ватру или их не оштећујте приликом одлагања јер могу да експлодирају и ослободе токсичне материје. Не изазивајте кратак спој јер то може изазвати опекотине. Одложите их на одговарајући начин у складу са локалним и државним прописима.

DECLARACIÓN DE CONFORMIDAD

Este dispositivo cumple con la Directiva de Baja Tensión de la UE 2014/35/CE.
Directiva de Compatibilidad Electromagnética 2014/30/UE.
Directiva 2015/863/UE sobre la restricción del uso de determinadas sustancias peligrosas en aparatos eléctricos.

DECLARATION OF CONFORMITY

This device complies with EU Low Voltage Directive 2014/35/EC.
Directive of Electromagnetic Compatibility 2014/30/EU.
Directive 2015/863/EU on the restriction of the use of certain hazardous substances in electrical.

DÉCLARATION DE CONFORMITÉ

Cet appareil est conforme à la directive européenne sur les équipements à basse tension 2014/35/CE.
Directive sur la compatibilité électromagnétique 2014/30/UE.
Directive 2015/863/UE relative à la limitation de l'utilisation de certaines substances dangereuses dans les équipements électriques.

DECLARAÇÃO DE CONFORMIDADE

Este dispositivo está em conformidade com a Diretiva de Baixa Tensão da UE 2014/35/CE.
Diretiva de Compatibilidade Eletromagnética 2014/30/UE.
Diretiva 2015/863/UE relativa à restrição do uso de determinadas substâncias perigosas em equipamentos elétricos.

KONFORMITÄTSERKLÄRUNG

Dieses Gerät entspricht der EU-Niederspannungsrichtlinie 2014/35/EG.
Richtlinie zur elektromagnetischen Verträglichkeit 2014/30/EU.
Richtlinie 2015/863/EU über die Beschränkung der Verwendung bestimmter gefährlicher Stoffe in Elektrogeräten.

DICHIARAZIONE DI CONFORMITÀ

Questo dispositivo è conforme alla Direttiva UE sulla bassa tensione 2014/35/CE.
Direttiva sulla compatibilità elettromagnetica 2014/30/UE.
Direttiva 2015/863/UE sulla restrizione dell'uso di determinate sostanze pericolose nei dispositivi elettrici.

DECLARACIÓ DE CONFORMITAT

Aquest dispositiu compleix amb la Directiva de Baixa Tensió de la UE 2014/35/CE.
Directiva de Compatibilitat Electromagnètica 2014/30/UE.
Directiva 2015/863/UE sobre la restricció de l'ús de determinades substàncies perilloses en aparells elèctrics.

PROHLÁŠENÍ O SHODĚ

Toto zařízení je v souladu se směrnicí EU o nízkém napětí 2014/35/ES.
Směrnice o elektromagnetické kompatibilitě 2014/30/EU.
Směrnice 2015/863/EU o omezení používání některých nebezpečných látek v elektrických zařízeních.

OVERENSSTEMMELSESERKLÆRING

Denne enhed overholder EU's lavspændingsdirektiv 2014/35/EF.
Direktiv om elektromagnetisk kompatibilitet 2014/30/EU.
Direktiv 2015/863/EU om begrænsning af anvendelsen af visse farlige stoffer i elektriske.



IZJAVA O SKLADNOSTI

Ta naprava je v skladu z Direktivo EU o nizkonapetostnih napravah 2014/35/ES.
Direktivo o elektromagnetni združljivosti 2014/30/EU.
Direktivo 2015/863/EU o omejitvi uporabe nekaterih nevarnih snovi v električnih in elektronskih napravah.



IZJAVA O SUKLADNOSTI

Ovaj uređaj u skladu je s Direktivom EU o niskom naponu 2014/35/EZ.
Direktivom o elektromagnetskoj kompatibilnosti 2014/30/EU.
Direktivom 2015/863/EU o ograničenju upotrebe određenih opasnih tvari u električnim uređajima.



DEKLARACJA ZGODNOŚCI

To urządzenie jest zgodne z dyrektywą niskonapięciową UE 2014/35/WE.
Dyrektywa kompatybilności elektromagnetycznej 2014/30/UE.
Dyrektywa 2015/863/UE w sprawie ograniczenia stosowania niektórych niebezpiecznych
substancji w elektrycznym.



DECLARATIE DE CONFORMITATE

Acest dispozitiv este conform cu Directiva UE privind joasa tensiune 2014/35/CE.
Directiva privind compatibilitatea electromagnetică 2014/30/UE.
Directiva 2015/863/UE privind restricționarea utilizării anumitor substanțe periculoase în echipamentele electrice.



ДЕКЛАРАЦІЯ ПРО ВІДПОВІДНІСТЬ

Цей пристрій відповідає Директиві ЄС про низьку напругу 2014/35/ЄС.
Директиві про електромагнітну сумісність 2014/30/ЄС.
Директиві 2015/863/ЄС про обмеження використання деяких небезпечних речовин в електричному обладнанні.



ΔΗΛΩΣΗ ΣΥΜΜΟΡΦΩΣΗΣ

Η συσκευή αυτή συμμορφώνεται με την Οδηγία της ΕΕ για τη χαμηλή τάση 2014/35/ΕΚ.
Οδηγία για την ηλεκτρομαγνητική συμβατότητα 2014/30/ΕΕ.
Οδηγία 2015/863/ΕΕ σχετικά με τον περιορισμό της χρήσης ορισμένων επικίνδυνων ουσιών σε ηλεκτρικές συσκευές.



ДЕКЛАРАЦИЈА О УСКЛАЂЕНОСТИ

Ова опрема је у складу са Директивом ЕУ о ниском напону 2014/35/ЕС.
Директивом о електромагнетској компатибилности 2014/30/ЕУ.
Директивом 2015/863/EU о ограничењу употребе одређених опасних супстанци у електричној опреми.





Este símbolo en el producto o en el embalaje indica que este producto no se puede desechar como basura normal o residuos domésticos. Todos los equipos eléctricos, electrónicos y unidades que funcionan con baterías deben reciclarse de manera adecuada y de acuerdo con las leyes municipales locales. Puede reciclarlos llevándolos a un centro de eliminación autorizado por el gobierno o a contenedores especializados que puede encontrar en cualquier gran supermercado cercano, tiendas de productos electrónicos o electrodomésticos o centros comerciales que tengan este tipo de instalaciones disponibles.

Diseñado por: SOGO basada en las normas de calidad europeas
Importado por: Sanysan Appliances S.L, NIF: B98753056, C/ Barcas 2, 2 46002 Valencia, España
Producto fabricado en CHINA. Servicio postventa: www.sogosat.com sogosat@sogosat.com / 0034 902 222 161



This symbol on the product or on the packaging indicates that this product can't be disposed as normal rubbish or household waste. All the electrical, electronic equipment's and battery-operated units must recycle in proper manner and according to the local municipal laws. You can recycle them by taking them to government authorized disposal centres or specialized bins which you can find in any nearby big super markets, electronics or electro domestics products stores or malls who have these types of facilities available.

Designed by: SOGO based on European quality standards
Imported by: Sanysan Appliances S.L, NIF: B98753056, C/ Barcas 2, 2, 46002 Valencia, Spain
Product manufactured in CHINA. After-sales service: www.sogosat.com sogosat@sogosat.com / 0034 902 222 161



Ce symbole sur le produit ou sur l'emballage indique que ce produit ne peut pas être jeté comme un déchet normal ou un déchet ménager. Tous les équipements électriques, électroniques et les appareils à piles doivent être recyclésde manière appropriée et conformément aux lois municipales locales. Vous pouvez les recycler en les apportant à un centre d'élimination agréé par le gouvernement ou dans des poubelles spécialisées que vous pouvez trouver dans tous les grands supermarchés à proximité, les magasins de produits électroniques ou électroménagers ou les centres commerciaux qui disposent de ces types d'installations.

Élaboré par: SOGO basé sur les normes de qualité européennes
Importé par: Sanysan Appliances S.L, NIF : B98753056, C/ Barcas 2, 2, 46002 Valence, Espagne
Produit fabriqué en CHINA. Service après-vente: www.sogosat.com sogosat@sogosat.com / 0034 902 222 161



Este símbolo no produto ou na embalagem indica que este produto não pode ser descartado como lixo normal ou lixo doméstico. Todos os equipamentos elétricos, eletrônicos e unidades a bateria devem ser reciclados de maneira adequada e de acordo com as leis municipais locais. Você pode reciclá-los levando-os a um centro de descarte autorizado pelo governo ou a lixeiras especializadas que você pode encontrar em grandes supermercados próximos, lojas de produtos eletrônicos ou eletrodomésticos ou shoppings que tenham esse tipo de instalações disponíveis.

Desenhado por: SOGO baseado em padrões de qualidade europeus
Importado por: Sanysan Appliances S.L, NIF: B98753056, C/ Barcas 2, 2, 46002 València, Espanha
Produto fabricado na CHINA. Serviço pós-venda: www.sogosat.com sogosat@sogosat.com / 0034 902 222 161



Dieses Symbol auf dem Produkt oder der Verpackung weist darauf hin, dass dieses Produkt nicht als normaler Müll oder Hausmüll entsorgt werden darf. Alle elektrischen, elektronischen Geräte und batteriebetriebenen Geräte müssen auf ordnungsgemäße Weise und entsprechend recycelt werden nach den örtlichen Gemeindegesetzen. Sie können sie recyceln, indem Sie sie zu staatlich autorisierten Entsorgungszentren oder Spezialbehältern bringen, die Sie in nahe gelegenen großen Supermärkten, Elektronik- oder Elektrohaushaltswarengeschäften oder Einkaufszentren finden können, die diese Typen führen der verfügbaren Einrichtungen.

Entworfen von: SOGO basiert auf europäischen Qualitätsstandards
Eingeführt von: Sanysan Appliances S.L, NIF: B98753056, C/ Barcas 2, 2, 46002 Valencia, Spanien
Produkt hergestellt in CHINA. Kundendienst: www.sogosat.com sogosat@sogosat.com / 0034 902 222 161



Questo simbolo sul prodotto o sulla confezione indica che questo prodotto non può essere smaltito come normale rifiuto domestico o rifiuto domestico. Tutte le apparecchiature elettriche, elettroniche e le unità alimentate a batteria devono essere riciclate in modo adeguato e secondo le leggi locali comunali. Puoi riciclarli portandoli in un centro di smaltimento autorizzato dal governo o in contenitori specializzati che puoi trovare nei grandi supermercati, nei negozi di prodotti elettronici o elettrodomestici o nei centri commerciali che dispongono di questo tipo di strutture nelle vicinanze.

Progettato da: SOGO basato su standard di qualità europei
Importato da: Sanysan Appliances SL, NIF: B98753056, C/ Barcas 2, 2, 46002 Valenza, Spagna
Prodotto fabbricato in CHINA. Servizio post-vendita: www.sogosat.com sogosat@sogosat.com / 0034 902 222 161



Aquest símbol en el producte o en l'embalatge indica que aquest producte no es pot rebutjar com a escombraries normals o residus domèstics. Tots els equips elèctrics, electrònics i unitats que funcionen amb bateries han de reciclar-se de manera adequada i d'acord amb les lleis municipals locals. Pot reciclar-los portant-los a un centre d'eliminació autoritzat pel govern o a contenidors especialitzats que pot trobar en qualsevol gran supermercat pròxim, botigues de productes electrònics o electrodomèstics o centres comercials que tinguin aquest tipus d'instal·lacions disponibles.

Dissenyat per: SOGO basada en les normes de qualitat europees
Importat per: Sanysan Appliances S.L, NIF: B98753056, C/ Barcas 2, 2 46002 València, Espanya
Producte fabricat a LA XINA. Servei postvenda: www.sogosat.com sogosat@sogosat.com / 0034 902 222 161



Tento symbol na produktu nebo na obalu znamená, že tento produkt nelze likvidovat jako běžný odpad nebo domovní odpad. Všechna elektrická, elektronická zařízení a baterie musí být recyklovány správným způsobem a v souladu s místními zákony. Můžete je recyklovat tak, že je odnesete do vládních středisek pro likvidaci odpadu nebo do specializovaných popelnic, které můžete najít v jakýchkoli blízkých velkých supermarketech, obchodech s elektronikou nebo domácími elektrospotřebiči nebo nákupních centrech, kde jsou tyto typy zařízení k dispozici.

Design: SOGO na základě evropských standardů kvality
Dovoz: Sanysan Appliances S.L, NIF: B98753056, C/ Barcas 2, 2 46002 Valencie, Španělsko
Produkt vyrobený v ČÍNĚ. Poprodejní servis: www.sogosat.com sogosat@sogosat.com / 0034 902 222 161



Dette symbol på produktet eller på emballagen angiver, at dette produkt ikke må bortskaffes som almindeligt affald eller husholdningsaffald. Alt elektrisk, elektronisk udstyr og batteridrevne enheder skal genbruges på korrekt måde og i overensstemmelse med de lokale kommunale love. Du kan genbruge dem ved at bringe dem til statsautoriserede bortskaffelsescentre eller specialiserede skraldespande, som du kan finde i alle nærliggende store supermarkeder, elektronik- eller elektriske husholdningsprodukter eller indkøbscentre, som har disse typer faciliteter til rådighed.

Designet af: SOGO baseret på europæiske kvalitetsstandarder
Importeret af: Sanysan Appliances S.L, NIF : B98753056, C/ Barcas 2, 2, 46002 Valencia, Spanien
Produkt fremstillet i KINA. Eftersalgsservice: www.sogosat.com sogosat@sogosat.com / 0034 902 222 161



Ta simbol na izdelku ali na embalaži pomeni, da tega izdelka ni mogoče odvreči med običajne smeti ali med gospodinjske odpadke. Vso električno, elektronsko opremo in enote na baterije je treba reciklirati na ustrezen način in v skladu z lokalnimi občinskimi zakoni. Lahko jih reciklirate tako, da jih odnesete v pooblaščene centre za odlaganje odpadkov ali specializirane zabojnike, ki jih najdete v bližnjih velikih supermarketih, trgovinah z elektroniko ali gospodinjskimi izdelki ali nakupovalnih središčih, ki imajo na voljo tovrstne objekte.

Oblikoval: SOGO na podlagi evropskih standardov kakovosti
Uvoznik: Sanysan Appliances S.L, NIF : B98753056, C/ Barcas 2, 2, 46002 Valencia, Španija
Izdelek proizveden na KITAJSKEM. Poprodajne storitve: www.sogosat.com sogosat@sogosat.com / 0034 902 222 161



Ovaj simbol na proizvodu ili na ambalaži označava da se ovaj proizvod ne može odlagati kao obično smeće ili kućni otpad. Sva električna, elektronička oprema i jedinice koje rade na baterije moraju se reciklirati na pravilan način iu skladu s lokalnim općinskim zakonima. Možete ih reciklirati tako da ih odnesete u ovlaštene centre za zbrinjavanje ili specijalizirane kante koje možete pronaći u bilo kojem obližnjem velikom super marketu, trgovini elektronike ili električnih proizvoda za kućanstvo ili trgovačkim centrima koji imaju takve objekte.

Dizajnirao: SOGO na temelju europskih standarda kvalitete
Uvoznik: Sanysan Appliances S.L, NIF: B98753056, C/ Barcas 2, 2, 46002 Valencia, Španjolska
Proizvod proizveden u KINI. Postprodajna služba: www.sogosat.com sogosat@sogosat.com / 0034 902 222 161



Ten symbol na produkcie lub opakowaniu oznacza, że tego produktu nie można wyrzucać razem ze zwykłymi śmieciami lub odpadami domowymi. Cały sprzęt elektryczny, elektroniczny i urządzenia zasilane bateryjnie należy poddać recyklingowi w odpowiedni sposób i zgodnie z lokalnymi przepisami prawa. Można je poddać recyklingowi, zanosząc je do autoryzowanych przez rząd ośrodków utylizacji lub wyspecjalizowanych pojemników, które można znaleźć w pobliskich dużych supermarketach, sklepach z elektroniką lub artykułami gospodarstwa domowego lub w centrach handlowych, w których dostępne są tego typu obiekty.

Zaprojektowany przez: SOGO w oparciu o europejskie standardy jakości
Importer: Sanysan Appliances S.L, NIF: B98753056, C/ Barcas 2, 2, 46002 Walencja, Hiszpania
Produkt wyprodukowany w Chinach. Obsługa posprzedażna: www.sogosat.com sogosat@sogosat.com / 0034 902 222 161



Acest simbol de pe produs sau de pe ambalaj indică faptul că acest produs nu poate fi aruncat ca gunoi normale sau deșeuri menajere. Toate echipamentele electrice, electronice și unitățile care funcționează cu baterii trebuie să fie reciclate în mod corespunzător și în conformitate cu legile municipale locale. Le puteți recicla ducându-le la centre de eliminare autorizate de guvern sau la coșuri specializate, pe care le puteți găsi în orice super-piețe mari din apropiere, magazine de produse electronice sau electrocasnice sau mall-uri care au aceste tipuri de facilități disponibile.

Proiectat de: SOGO pe baza standardelor europene de calitate
Importat de: Sanysan Appliances SL, NIF: B98753056, C/ Barcas 2, 2, 46002 Valencia, Spania
Produs fabricat in CHINA. Serviciu post-vânzare: www.sogosat.com sogosat@sogosat.com / 0034 902 222 161



Цей символ на виробі або на його упаковці вказує на те, що виріб не можна утилізувати як звичайне сміття або побутові відходи. Все електричне й електронне обладнання та блоки, що працюють від батарейок, повинні бути перероблені належним чином і відповідно до місцевих муніципальних законів. Ви можете переробити їх, віддавши їх до схваленого урядом центру утилізації або до спеціалізованих контейнерів, які можна знайти в будь-якому найбільшому великому супермаркеті, магазині електроніки чи побутової техніки чи торговому центрі, де є такі засоби.

Розроблено: SOGO на основі європейських стандартів якості
Імпорт: Sanysan Appliances S.L., NIF: B98753056, C/ Barcas 2, 2 46002 Валенсія, Іспанія
Товар виготовлено в КИТАЇ. Післяпродажне обслуговування: www.sogosat.com sogosat@sogosat.com / 0034 902 222 161



Αυτό το σύμβολο στο προϊόν ή στη συσκευασία του υποδεικνύει ότι το προϊόν αυτό δεν πρέπει να απορρίπτεται ως κανονικά απόβλητα ή οικιακά απορρίμματα. Όλος ο ηλεκτρικός και ηλεκτρονικός εξοπλισμός και οι συσκευές που λειτουργούν με μπαταρίες πρέπει να ανακυκλώνονται σωστά και σύμφωνα με τους τοπικούς δημοτικούς κανονισμούς. Μπορείτε να τα ανακυκλώσετε μεταφέροντάς τα σε ένα κέντρο διάθεσης που έχει εγκριθεί από την κυβέρνηση ή σε ειδικούς κάδους που μπορείτε να βρείτε σε οποιοδήποτε μεγάλο σούπερ μάρκετ, κατάστημα ηλεκτρονικών ή ηλεκτρικών συσκευών ή εμπορικό κέντρο που διαθέτει τέτοιες εγκαταστάσεις.

Σχεδιασμός: SOGO με βάση τα ευρωπαϊκά πρότυπα ποιότητας
Εισαγωγέας: Sanysan Appliances S.L, NIF: B98753056, C/ Barcas 2, 2 46002 Βαλένθια, Ισπανία
Προϊόν κατασκευασμένο στην ΚΙΝΑ. Εξυπηρέτηση μετά την πώληση: www.sogosat.com sogosat@sogosat.com / 0034 902 222 161



Овај симбол на производу или његовом паковању указује да се овај производ не сме одбацити као обичан отпад или кућно смеће. Сва електрична и електронска опрема и уређаји на батерије морају бити правилно рециклирани у складу са локалним општинским законима. Можете их рециклирати тако што ћете их однети у државни овлашћени центар за одлагање отпада или у специјализоване контејнере које можете наћи у било ком великом оближњем супермаркету, продавницама електронике или електричних уређаја, или у тржним центрима који имају такве објекте.

Дизајн: SOGO, на основу европских стандарда квалитета
Увезено од: Sanysan Appliances S.L, NIF: B98753056, C/ Barcas 2, 2 46002 Валенсија, Шпанија
Производ произведен у КИНИ. Сервис после продаје: www.sogosat.com sogosat@sogosat.com / 0034 902 222 161

SOGO®

Human Technology

ref. SS-3575

