SOGO®

Human Technology

ES **Manual de instrucciones**
EN **Instructions for use**
FR **Mode d'emploi**
PT **Manual de instruçoes**
DE **Gebrauchsanweisung**
IT **Manuale d'instruzioni**
CZ **Návod k použití**
DK **Brugsanvisning**
SI **Navodila za uporabo**
HR **Upute za korištenje**
PL **Instrukcja użycia**
RO **Instructiuni de folosire**
UA **Інструкція із застосування**
CA **Manual d'instruccions**

Descarga tu manual
Download your manual
Téléchargez votre manuel
Baixe seu manual
Laden Sie Ihr Handbuch herunter
Scarica il tuo manuale
Stáhněte si manuál
Download din manual
Prenesite svoj priročnik
Preuzmite svoj priručnik
Pobierz swoją instrukcję
Descărcați manualul dvs
Завантажте посібник
Descàrrega el teu manual

MATAINSECTOS
INSECT KILLER
TUEUR D'INSECTES
MATADOR DE INSECTOS
INSEKTENTÖTER
INSETTICIDA
ZABIJÁK HMYZU
INSEKTDRÆBER
UBIJALEC INSEKTOV
UBICA INSEKATA
ZABÓJCA OWADÓW
INSECT KILLER
ЗАСІБ ДЛЯ ЗНИЩЕННЯ КОМАХ
MATAINSECTES

ref. SS-13910

ESPAÑOL ..... P. 3

ENGLISH ..... P. 9

FRANÇAIS ..... P. 13

PORTUGUESE ..... P. 18

DEUTSCH ..... P. 23

ITALIANO ..... P. 28

ČEŠTINA ..... P. 33

DANSK ..... P. 37

SLOVENSKI ..... P. 41

HRVATSKI ..... P. 45

POLSKI ..... P. 49

ROMÂNĂ ..... P. 54

УКРАЇНСЬКА ..... P. 59

CATALÀ ..... P. 64

Declaración de conformidad, Responsabilidad de la eliminación de productos electrónicos, Datos del importador y Servicio posventa en las últimas páginas.

Declaration of conformity, Responsibility of Electronic products disposal, Importers Details and After-sales service on the last pages.

Déclaration de conformité, Responsabilité de l'élimination des produits électroniques, Coordonnées des importateurs et Service après-vente sur les dernières pages.

Declaração de conformidade, responsabilidade pela eliminação dos produtos electrónicos, dados do importador e serviço pós-venda nas últimas páginas

Konformitätserklärung, Verantwortung für die Entsorgung elektronischer Produkte, Angaben zum Importeur und Kundendienst auf den letzten Seiten.

Dichiarazione di conformità, Responsabilità dello smaltimento dei prodotti elettronici, Informazioni sugli importatori eAssistenza post-vendita nelle ultime pagine.

1. IMPORTANTE:

- **Lea siempre atentamente el libro de instrucciones antes de utilizarlo.**
- **Este manual puede descargarse de nuestra página web www.sogo.es.**
- **Conserve estas instrucciones para futuras consultas.**

2. Instrucciones de seguridad para el usuario

GENERAL PRECAUTIONS

I. Precauciones generales durante el uso de equipos eléctricos

- No utilice el aparato para fines distintos de los descritos en este manual.
- No utilice ni guarde el aparato al aire libre.
- Coloque siempre el aparato sobre una superficie plana y uniforme.
- Este producto está destinado para uso en interiores, no industrial, no comercial y sólo para uso doméstico. No lo utilice al aire libre ni para ningún otro fin. El uso indebido o la manipulación incorrecta pueden causar problemas en el aparato y provocar lesiones al usuario.
- El aparato sólo debe utilizarse para los fines previstos. No se acepta ninguna responsabilidad por daños derivados de un uso inadecuado o una manipulación incorrecta.
- Asegúrese de que la tensión indicada en la placa de características coincide con la tensión de red antes de enchufar el aparato.
- Desconecte siempre el enchufe de la toma de corriente cuando no utilice el aparato.
- No deje el aparato sin vigilancia cuando esté encendido.
- Es necesaria una estrecha supervisión cuando cualquier aparato sea utilizado por niños o cerca de ellos.
- Antes de limpiar o guardar el aparato, desenchúfelo siempre de la corriente y deje que se enfríe.
- El aparato no está completamente desconectado de la fuente de alimentación, incluso después de apagarlo. Para desconectarlo completamente, desenchúfelo de la toma de corriente.
- Los aparatos no están diseñados para funcionar mediante un temporizador externo o un sistema de control remoto independiente.

⚠ II. Restricciones de uso para evitar daños personales

- No deje que el aparato funcione sin vigilancia.
- No coloque ni haga funcionar este aparato cerca de fuentes de agua.
- No coloque ni haga funcionar el aparato y su cable de alimentación sobre o cerca de superficies calientes (por ejemplo, placas de cocina) o llamas abiertas.
- No deje el cable de alimentación colgando de bordes afilados y manténgalo alejado de objetos calientes y llamas. No enrolle el cable alrededor del aparato ni lo doble.
- No sumerja en agua la carcasa, que contiene componentes eléctricos y los elementos calefactores, ni la enjuague bajo el grifo.
- No utilice nunca accesorios no recomendados por el fabricante.
- El uso de accesorios no recomendados o vendidos por el fabricante del aparato puede provocar incendios, descargas eléctricas o lesiones personales.
- Cuando desee desconectar el enchufe del contacto de la pared, hágalo en el propio enchufe y no tirando del cable o del propio aparato.
- Para evitar descargas eléctricas, asegúrese de tener las manos secas antes de enchufar o desenchufar.
- No utilice el aparato con las manos mojadas, sobre suelos húmedos o cuando el ambiente sea húmedo, existe riesgo de descarga eléctrica.
- Cuando utilice el aparato, asegúrese de que el cable de alimentación no quede atrapado ni aplastado.
- No deje que la unidad motora, el cable o el enchufe se mojen para evitar el riesgo de descarga eléctrica.
- No sumerja nunca el aparato ni el enchufe en agua ni en ningún otro líquido. En caso de que el aparato se caiga al agua, desconéctelo inmediatamente de la red eléctrica y llévelo a un servicio técnico autorizado para su reparación antes de volver a utilizarlo.
- No utilice el aparato si se ha caído al suelo, si presenta daños visibles o si tiene fugas.
- No utilice el aparato si el cable o el enchufe están dañados. En caso de que el cable esté dañado, sólo debe ser sustituido por el fabricante, su agente de servicio o personas con cualificación similar con el fin de evitar riesgos.
- En caso de mal funcionamiento del aparato, o si éste ha sufrido algún daño, devuélvalo al servicio técnico autorizado más cercano para su examen, reparación o ajuste.

- En caso de problemas de hardware, no intente reparar el producto usted mismo. Las reparaciones sólo deben ser realizadas por técnicos cualificados.

⚠ III. Restricciones de uso en niños y ancianos

- Este aparato puede ser utilizado por niños a partir de 8 años y personas
- con capacidades físicas, sensoriales o mentales reducidas o falta de experiencia y
- conocimiento si han recibido supervisión o instrucción sobre el uso del
- aparato de forma segura y comprender los peligros que conlleva.
- Los niños deben ser vigilados para evitar que jueguen con el aparato.
- La limpieza y el mantenimiento del usuario no deben ser realizados por niños.
- Mantenga el aparato y su cable fuera del alcance de los niños.
- No permita que los niños utilicen el aparato sin supervisión.
- El aparato no está diseñado para ser utilizado por personas con discapacidad física, sensorial o mental, capacidades mentales, o falta de experiencia y conocimientos menos que hayan sido supervisión o instrucción.
- Los niños no deben jugar con el aparato.
- La limpieza y el mantenimiento por parte del usuario no deben ser realizados por niños sin supervisión.

⚠ VI. Instrucciones de uso del aparato

- Conecte el aparato a una toma de corriente con toma de tierra.
- No deje que los niños toquen el aparato cuando esté en uso.
- Nunca coloque el cable de alimentación cerca o en contacto con la superficie caliente del aparato.
- Evite tocar las piezas metálicas, ya que se calientan mucho.
- Extreme las precauciones al mover el aparato.
- Desconecte siempre el aparato de la red eléctrica si se deja sin vigilancia y antes de montarlo, desmontarlo o limpiarlo.
- No introduzca ni permita que se introduzca ningún objeto en las aberturas, ya que esto puede provocar la rotura del aparato o cualquier otro daño.
- No intente tocar las rejillas internas de alta tensión mientras trabaja, ya que podría sufrir una descarga eléctrica. No coloque

nunca ningún objeto metálico dentro de las rejillas mientras trabaja.
- No toque las rejillas de alta tensión con los dedos ni con metal.
- No apto para su uso en garajes, establos y similares.

LIMPIEZA Y MANTENIMIENTO

Consulte la sección de limpieza y mantenimiento para obtener más información sobre cómo limpiar las superficies de los aparatos eléctricos.

USO DE INSECTICIDA

El matainsectos se utiliza para atraer a los insectos voladores por el tubo UV-A, como moscas, polillas, mosquitos y otras plagas voladoras, y luego las rejillas metálicas de alta tensión cargadas eléctricamente electrocutarán a los insectos. Las series de matainsectos son de estilo moderno y delgado, de alta eficacia y seguridad, con rejillas de matanza que no se obstruyen y cuya superficie no está oxidada, agrietada o descolorida. Los tubos UV-A (rayos ultravioleta) especialmente diseñados son completamente inofensivos para el cuerpo humano y los animales domésticos. La malla exterior protege al ser humano de tocar las rejillas de alta tensión. No contiene productos químicos, sin humos, olores, aerosoles ni suciedad, y no contamina. La serie de matainsectos es ideal para uso en interiores, como en casas, fábricas, tiendas de alimentación, carnicerías, hospitales, etc.

3. ESPECIFICACIONES TÉCNICAS

Tensión	Potencia	Frecuencia	Voltaje de muerte
220-240V	6W	50-60Hz	800-1000V

4. DESCRIPCIÓN DE PIEZAS:

1. Lampara de UV-A
2. Rejilla Eléctrica
3. Bandeja extraíble
4. Carcasa ABS
5. Colgador

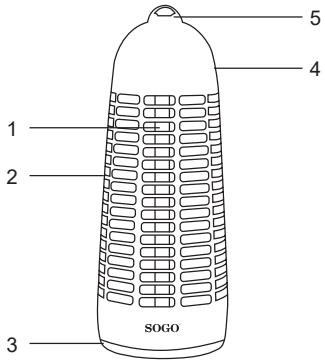

1- Lámpara: Este mata insectos viene con una lámpara UV-A que atrae insectos y moscas hacia sí.
2- Rejilla eléctrica: Estas rejilla pasa electricidad a través de sí misma para electrocutar a los insectos mediante descargas eléctricas.
3- Bandeja extraíble: Esta bandeja se proporciona para acumular los insectos. Esta bandeja debe limpiarse de vez en cuando según el estado de la bandeja y el uso del dispositivo.
4- Carcasa: La carcasa es un medio de cuerpo exterior que aloja todas las demás partes del insecto asesino.
5- Se suministra un colgador para colgar el mata-insectos según su conveniencia y para una salida eficiente del dispositivo y para la facilidad de llevar el producto donde quiera.

5. INSTRUCCIONES DE USO:

Utiliza la luz negra (rayos ultravioleta) de longitud de onda, que ha demostrado ser el señuelo más eficaz para los insectos voladores sensibles a la luz, como moscas, polillas, mosquitos y otros insectos voladores. Estos insectos son electrocutados por las rejillas metálicas cargadas eléctricamente que rodean las lámparas UV-A.

Por lo tanto, se trata de productos sin productos químicos, sin olor, sin aerosoles, sin suciedad, totalmente libres de contaminación e inofensivos para las personas y los animales domésticos. Es ideal para su uso en casas, fábricas, puntos de venta de alimentos, hospitales y otros lugares.

• Super silencioso.
• Larga vida útil, ahorro de energía.
• Seguro y fácil de usar y limpiar.

6. LIMPIEZA Y MANTENIMIENTO:

Paso 1: Retire el enchufe y apague el interruptor.
Paso 2: Utilice un cepillo de limpieza para eliminar los insectos de la parrilla.
Paso 3: Extraiga y limpie la bandeja de recogida. El insecticida ya está listo para volver a utilizarse. Se recomienda limpiar y mantener la unidad una vez a la semana.

¡Tensión peligrosa!
Potencia: ¡NO toque la red eléctrica!

1. IMPORTANT:

- **Always read the instruction book carefully before using.**
- **This manual can be downloaded from our web page www.sogo.es**
- **Keep these instructions for future reference.**

2. Safety instructions for the user

GENERAL PRECAUTIONS

I. General precautions during the use of electrical equipment

- Do not use the appliance for any other purpose than described in this manual.
- Do not use or store the appliance outdoors.
- Always place the appliance on to the flat and even surface.
- This product is intended for indoor, non-industrial, non-commercial and only for household use. Do not use the item outdoors or for any other purpose. Misuse or improper handling may cause problems in the appliance and cause injury to the user.
- The unit must be used only for the intended purposes. No liability is accepted for damages arising from improper use or wrong handling.
- Ensure that the voltage indicated on the nameplate matches the mains voltage before plugging in the appliance.
- Always remove the plug from the power socket when th se appliance is not in use. Do not leave the appliance unattended when switched on.
- Close supervision is necessary when any appliance is being used by or near children.
- Before cleaning or storing your appliance, always unplug the appliance from the power supply and let it cool down.
- The device is not completely disconnected from the power source, even after it has been turned off. To disconnect it completely, disconnect it from the mains plug.
- The appliances are not intended to be operated by means of an external timer or separate remote-control system.

II. Restrictions on use to avoid personal injury

- Do not let the appliance operate unattended.
- Do not place or operate this appliance near water sources.

- Do not place or operate the appliance and its power cord on or near hot surfaces (e.g., stove plates) or open flames.
- Do not leave the power cord hanging from sharp edges and keep away from hot objects and flames. Do not wind the cord around the appliance and do not bend it.
- Neither immerse the housing, which contains electrical components and the heating elements in water, nor rinse it under the tap.
- Never use accessories that are not recommended by the manufacturer.
- The use of accessories not recommended or sold by the appliance manufacturer may result in fire, electric shock or injury to persons.
- When you want to remove the plug from the wall contact, please do this at the plug itself and not by pulling on the cable or the appliance itself.
- To avoid electric shock, make sure your hands are dry before plugging or unplugging.
- Do not use the device with wet hands, on damp floors or when the atmosphere is humid, there is a risk of electric shock.
- While using the appliance, make sure that the power cord must not be caught or crushed.
- Do not let the motor unit, cord or plug get wet to protect against risk of electric shock.
- Never immerse the appliance or the plug-in water or any other liquid. In the event of the appliance falling in water, disconnect immediately from the mains supply and take it to an authorized service agent for repair before reusing.
- Do not use the appliance if it has fallen on the floor, if there are visible signs of damage or if it has a leak.
- Do not use the appliance if the cable or plug is damaged. In case of the cord be damaged, it must be replaced only by the manufacturer, its service agent or similarly qualified persons in order to avoid Hazard.
- In case of appliance malfunction, or if it has been damaged in any manner, return the appliance to the nearest authorized service facility for examination, repair or adjustment.
- In case of hardware problems, do not attempt to repair the product yourself. Repairs should only be carried out by qualified technicians.

⚠ III. Restrictions on use when used with children and elders

- This appliance can be used by children aged from 8 years and above and person with reduced physical, sensory or mental capabilities or lack of experience and knowledge if they have been given supervision or instruction concerning use of the appliance in a safe way and understand the hazards involved.
- Children should be supervised to ensure that they do not play with the appliance.
- Cleaning and user maintenance shall not be made by children.
- Keep the appliance and its cord out of reach of children.
- Do not allow the children to use the appliance without supervision.
- The appliance is not intended for use by persons with reduced physical, sensory or mental capabilities, or lack of experience and knowledge, unless they have been given supervision or instruction.
- Children shall not play with the appliance.
- Cleaning and user maintenance shall not be made by children without supervision.

⚠ IV. Instructions to follow when using appliance

- Connect the appliance to an earthed wall socket.
- Do not let children touch the appliance, when in use.
- Never place the power cord near to or in contact with the hot surface of the appliance.
- Avoid touching metal parts as they become very hot.
- Extreme caution must be exercised when moving an appliance.
- Always disconnect the appliance from the supply if it is left unattended and before assembling, disassembling or cleaning.
- Do not insert or allow any objects to get into the openings, because that can cause break-down of the appliance or any other damages.
- Do not intend to touch the internal high voltage grids while working which may cause the danger of electric shock. Never put any metal object inside the grids while working.
- Do not touch the high-voltage grids by fingers or metal.
- Not suitable use in garages, stables and alike.

CLEANING AND MAINTENANCE

Kindly refer to the cleaning and maintenance section for details on how to clean surfaces of electrical appliances

USE OF INSECT KILLER

The insect killer is used to attract the flying insects by UV-A tube, such as flies, moths, mosquitoes, and other flying pests, and then the electrically charged high voltage metal grids will electrocute the insects. The insect killer series are thin modern styles, high efficiency and safety, with non-clogging killing grids non-rusted, cracked or faded surface. The special designed UV-A tubes (ultra violet rays) are completely harmless to human bodies and pets. Outer mesh protects human from touching the high-tension grids. No chemicals involved in it, without fumes, smell, spray, or mess and pollution free. The insect killer series is ideal for indoor use, such as in the houses, factories, food-shops, butcher's storage, hospitals, etc.

3. TECHNICAL SPECIFICATIONS:

Voltage	Power	Frequency	Killing voltage
220-240V	6W	50-60Hz	800-1000V

4. PARTS DESCRIPTION:

1- UV-A lamp.
2- Electric grill.
3- Removable tray
4- Housing.
5- Hanger

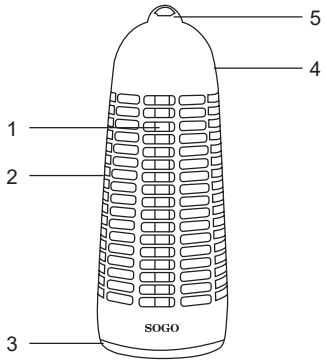

1- Lamp: This insect killer comes with a UV-A lamp which attracts insects and flies towards itself.
2- Electric grill: This grill passes electricity through itself in order to electrocute the insects through electric shock.
3- Removeable Tray: This tray is provided to accumulate the bodies of insects. This tray needs to be cleaned occasionally as per the condition of tray and usage of the device.
4- Housing: Housing part is a medium of outer body which accommodates all the other parts of the insect killer.
5- Hanger is provided to hang the insect killer as per your convenience and for efficient output of the device and for the ease of carrying the product wherever you want.

5. INSTRUCTIONS FOR USE:

It utilises the black light (ultra-violet rays) of the wave length, which is proven to be the most effective lure for light sensitive flying insects, such as flies, moths, mosquitoes, and other flying insects. These insects are then electrocuted by the electrically-charged metal grids surrounding the UV-A lamps.

So these are products with No chemicals, no smell, no sprays, no mess, totally pollution free and harmless to humans and pets. It is ideal for using in houses, factories, food outlets, hospitals, and other places.

• Super quiet.
• Long life, energy saving.
• Safe and easy to use and clean.

6. CLEANING AND MAINTENANCE:

Step 1: Remove the plug and turn off the switch.
Step 2: Use a cleaning brush to clean away the insect on the grill.
Step 3: Draw out and clean the collection tray. The Insect killer now is ready to use again. It is recommended to clean and maintain the unit once a week.

Dangerous Voltage!
Power: Do NOT touch the Electric Net!

1. IMPORTANT:

- **Lisez toujours attentivement le manuel d'instructions avant de l'utiliser.**
- **Ce manuel peut être téléchargé à partir de notre page web www.sogo.es.**
- **Conservez ces instructions pour vous y référer ultérieurement.**

2. Consignes de sécurité pour l'utilisateur

GENERAL PRECAUTIONS

I. Précautions générales lors de l'utilisation de matériel électrique

- N'utilisez pas l'appareil à d'autres fins que celles décrites dans ce manuel.
- Ne pas utiliser ou stocker l'appareil à l'extérieur.
- Placez toujours l'appareil sur une surface plane et régulière.
- Ce produit est destiné à un usage intérieur, non industriel, non commercial et uniquement domestique. Ne l'utilisez pas à l'extérieur ou à d'autres fins. Une mauvaise utilisation ou une manipulation incorrecte peut entraîner des problèmes dans l'appareil et causer des blessures à l'utilisateur.
- L'appareil ne doit être utilisé qu'aux fins prévues. Nous déclinons toute responsabilité pour les dommages résultant d'une utilisation inappropriée ou d'une mauvaise manipulation.
- Avant de brancher l'appareil, assurez-vous que la tension indiquée sur la plaque signalétique correspond à la tension du réseau.
- Débranchez toujours la fiche de la prise de courant lorsque l'appareil n'est pas utilisé. Ne laissez pas l'appareil sans surveillance lorsqu'il est allumé.
- Une surveillance étroite est nécessaire lorsqu'un appareil est utilisé par des enfants ou à proximité de ceux-ci.
- Avant de nettoyer ou de ranger votre appareil, débranchez-le toujours de l'alimentation électrique et laissez-le refroidir.
- L'appareil n'est pas complètement déconnecté de la source d'alimentation, même après avoir été éteint. Pour le déconnecter complètement, débranchez-le de la prise secteur.
- Les appareils ne sont pas destinés à être utilisés au moyen d'une minuterie externe ou d'un système de commande à distance séparé.

⚠ II. Restrictions d'utilisation pour éviter les dommages corporels

- Ne laissez pas l'appareil fonctionner sans surveillance.
- Ne pas placer ou faire fonctionner cet appareil à proximité de sources d'eau.
- Ne placez pas et ne faites pas fonctionner l'appareil et cordon d'alimentation sur ou à proximité de surfaces chaudes (par exemple, plaques de cuisson) ou de flammes nues.
- Ne laissez pas le cordon d'alimentation pendre des bords tranchants et tenez-le éloigné des objets chauds et des flammes. N'enroulez pas le cordon autour de l'appareil et ne le pliez pas.
- Ne pas immerger le boîtier, qui contient les composants électriques et les éléments chauffants, dans l'eau, ni le rincer sous le robinet.
- N'utilisez jamais d'accessoires non recommandés par le fabricant.
- L'utilisation d'accessoires non recommandés ou non vendus par le fabricant de l'appareil peut provoquer un incendie, une électrocution ou des blessures.
- Lorsque vous souhaitez retirer la fiche du contact mural, veuillez le faire au niveau de la fiche elle-même et non en tirant sur le câble ou l'appareil lui-même.
- Pour éviter les chocs électriques, assurez-vous que vos mains sont sèches avant de brancher ou de débrancher l'appareil.
- Ne pas utiliser l'appareil avec des mains mouillées, sur un sol humide ou lorsque l'atmosphère est humide, il y a un risque d'électrocution.
- Lors de l'utilisation de l'appareil, veillez à ce que le cordon d'alimentation ne soit pas coincé ou écrasé.
- Ne laissez pas l'unité motrice, le cordon ou la fiche se mouiller pour éviter tout risque d'électrocution.
- Ne jamais immerger l'appareil ou la fiche dans l'eau ou tout autre liquide. En cas de chute de l'appareil dans l'eau, le débrancher immédiatement et le faire réparer par un agent de service agréé avant de le réutiliser.
- N'utilisez pas l'appareil s'il est tombé par terre, s'il présente des signes visibles de dommages ou s'il y a une fuite.
- N'utilisez pas l'appareil si le câble ou la fiche est endommagé. Si le cordon est endommagé, il ne doit être remplacé que par le fabricant, son agent de service ou des personnes de qualification similaire afin d'éviter tout danger.
- En cas de dysfonctionnement de l'appareil, ou s'il a été endommagé de quelque manière que ce soit, retournez l'appareil au centre de service agréé le plus proche pour qu'il

soit examiné, réparé ou ajusté.
- En cas de problèmes matériels, n’essayez pas de réparer le produit vous-même. Les réparations ne doivent être effectuées que par des techniciens qualifiés.

⚠ III. Restrictions d’utilisation avec les enfants et les personnes âgées

- Cet appareil peut être utilisé par des enfants âgés de 8 ans et plus et par des personnes de moins de 18 ans. avec des capacités physiques, sensorielles ou mentales réduites ou un manque d’expérience et s’ils ont bénéficié d’une supervision ou d’une instruction concernant l’utilisation de l’appareil. L’appareil doit être utilisé en toute sécurité et les risques encourus doivent être connus.
- Les enfants doivent être surveillés afin de s’assurer qu’ils ne jouent pas avec l’appareil.
- Le nettoyage et l’entretien par l’utilisateur ne doivent pas être effectués par des enfants.
- Tenir l’appareil et son cordon hors de portée des enfants.
- Ne laissez pas les enfants utiliser l’appareil sans surveillance.
- L’appareil n’est pas destiné à être utilisé par des personnes ayant des capacités physiques, sensorielles ou mentales réduites. mentales, ou le manque d’expérience et de connaissances, à moins qu’ils n’aient été recevoir une supervision ou une instruction.
- Les enfants ne doivent pas jouer avec l’appareil.
- Le nettoyage et l’entretien par l’utilisateur ne doivent pas effectués par des enfants sans surveillance.

⚠ IV. Instructions à suivre lors de l’utilisation de l’appareil

- Branchez l’appareil sur une prise murale reliée à la terre.
- Ne laissez pas les enfants toucher l’appareil lorsqu’il est utilisé.
- Ne placez jamais le cordon d’alimentation à proximité ou en contact avec la surface chaude de l’appareil.
- Évitez de toucher les pièces métalliques car elles deviennent très chaudes.
- Il convient d’être extrêmement prudent lors du déplacement d’un appareil.
- Débranchez toujours l’appareil s’il est laissé sans surveillance et avant de l’assembler, de le démonter ou de le nettoyer.
- Ne pas introduire ou laisser pénétrer d’objets dans les ouvertures, car cela peut entraîner une panne de l’appareil ou

d’autres dommages.
- Ne pas toucher les grilles internes à haute tension pendant le travail, ce qui pourrait entraîner un risque d’électrocution. Ne jamais introduire d’objet métallique à l’intérieur des grilles pendant le travail.
- Ne pas toucher les grilles à haute tension avec les doigts ou du métal.
- Ne convient pas aux garages, écuries et autres.

NETTOYAGE ET ENTRETIEN

Veuillez vous référer à la section sur le nettoyage et l’entretien pour savoir comment nettoyer les surfaces des appareils électriques.

L’UTILISATION D’INSECTICIDES

Le destructeur d’insectes est utilisé pour attirer les insectes volants à l’aide d’un tube UV-A, tels que les mouches, les mites, les moustiques et autres parasites volants, puis les grilles métalliques à haute tension chargées électriquement électrocutent les insectes. La série de tueurs d’insectes est de style moderne, très efficace et sûr, avec des grilles de destruction non obstruantes, sans surface rouillée, fissurée ou décolorée. Les tubes UV-A (rayons ultraviolets) spécialement conçus sont totalement inoffensifs pour le corps humain et les animaux domestiques. Le filet extérieur protège l’homme de tout contact avec les grilles à haute tension. Aucun produit chimique n’est utilisé, il n’y a pas de fumées, d’odeurs, de pulvérisations ou de salissures et il n’y a pas de pollution. La série de destructeurs d’insectes est idéale pour une utilisation à l’intérieur, notamment dans les maisons, les usines, les magasins d’alimentation, les boucheries, les hôpitaux, etc.

3. SPÉCIFICATIONS TECHNIQUES :

Tension	Puissance	Fréquence	Tension d'extinction
220-240V	6W	50-60Hz	800-1000V

4. DESCRIPTION DES PIÈCES :

1- Lampe UV-A.
2- Gril électrique.
3- Plateau amovible
4- Boîtier.
5- Cintre

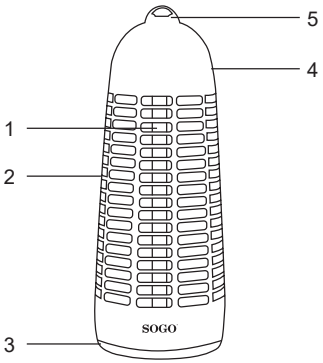

1- Lampe : Ce destructeur d'insectes est équipé d'une lampe UV-A qui attire les insectes et les mouches vers lui.
2- Gril électrique : Ce gril fait passer de l'électricité à travers lui-même afin d'électrocuter les insectes par choc électrique.
3- Plateau amovible : Ce plateau sert à accumuler les cadavres d'insectes. Ce bac doit être nettoyé occasionnellement en fonction de son état et de l'utilisation de l'appareil.
4- Boîtier : Le boîtier est un élément du corps extérieur qui contient toutes les autres parties du destructeur d'insectes.
5- Une chaîne métallique est fournie pour suspendre le destructeur d'insectes à votre convenance, pour une utilisation efficace de l'appareil et pour faciliter le transport du produit où vous le souhaitez.

5. MODE D'EMPLOI :

Il utilise la lumière noire (rayons ultraviolets) de la longueur d'onde qui s'est avérée être le leurre le plus efficace pour les insectes volants sensibles à la lumière, tels que les mouches, les papillons de nuit, les moustiques et d'autres insectes volants. Ces insectes sont ensuite électrocutés par les grilles métalliques chargées électriquement qui entourent les lampes UV-A.

Il s'agit donc de produits sans produits chimiques, sans odeur, sans pulvérisation, sans désordre, totalement dépourvus de pollution et inoffensifs pour les humains et les animaux domestiques. Ils sont idéaux pour une utilisation dans les maisons, les usines, les magasins d'alimentation, les hôpitaux et autres lieux.

- Très calme.
- Longue durée de vie, économie d'énergie.
- Sûr et facile à utiliser et à nettoyer.

6. NETTOYAGE ET ENTRETIEN :

Étape 1 : Retirer la fiche et éteindre l'interrupteur.
Étape 2 : Utilisez une brosse de nettoyage pour éliminer les insectes sur le gril.
Étape 3 : Videz et nettoyez le bac de collecte. Le destructeur d'insectes est maintenant prêt à être réutilisé. Il est recommandé de nettoyer et d'entretenir l'appareil une fois par semaine.

Tension dangereuse !
Puissance : Ne touchez pas au filet électrique !

1. IMPORTANTE:

- **Leia sempre atentamente o manual de instruções antes de o utilizar.**
- **Este manual pode ser descarregado da nossa página web www.sogo.es**
- **Guarde estas instruções para referência futura.**

2. Instruções de segurança para o utilizador

GENERAL PRECAUTIONS

I. Precauções gerais durante a utilização de equipamento elétrico

- Não utilizar o aparelho para outros fins que não os descritos neste manual.
- Não utilizar ou guardar o aparelho no exterior.
- Colocar sempre o aparelho sobre uma superfície plana e regular.
- Este produto destina-se a ser utilizado em interiores, não industriais, não comerciais e apenas para uso doméstico. Não utilizar o aparelho no exterior ou para qualquer outro fim. A utilização incorrecta ou o manuseamento inadequado podem causar problemas no aparelho e provocar ferimentos no utilizador.
- O aparelho só deve ser utilizado para os fins previstos. Não se aceita qualquer responsabilidade por danos resultantes de uma utilização incorrecta ou de um manuseamento incorreto.
- Antes de ligar o aparelho à tomada, certifique-se de que a tensão indicada na placa de identificação corresponde à tensão da rede eléctrica.
- Retirar sempre a ficha da tomada de corrente quando o aparelho não estiver a ser utilizado. Não deixar o aparelho ligado sem vigilância.
- É necessária uma supervisão atenta quando qualquer aparelho é utilizado por crianças ou perto delas.
- Antes de limpar ou guardar o seu aparelho, desligue-o sempre da corrente eléctrica e deixe-o arrefecer.
- O aparelho não está completamente desligado da fonte de alimentação, mesmo depois de ter sido desligado. Para o desligar completamente, desligue-o da ficha de alimentação.
- Os aparelhos não se destinam a ser acionados por meio de um temporizador externo ou de um sistema de controlo remoto separado.

⚠ II. Restrições de utilização para evitar danos pessoais

- Não deixar o aparelho funcionar sem vigilância.
- Não coloque ou opere este aparelho perto de fontes de água.
- Não coloque nem utilize o aparelho e o seu cabo de alimentação sobre ou perto de superfícies quentes (por exemplo, placas de fogão) ou chamas abertas.
- Não deixe o cabo de alimentação pendurado em arestas vivas e mantenha-o afastado de objectos quentes e chamas. Não enrole o cabo à volta do aparelho e não o dobre.
- Não mergulhe a caixa, que contém componentes eléctricos e elementos de aquecimento, em água, nem a lave debaixo da torneira.
- Nunca utilize acessórios que não sejam recomendados pelo fabricante.
- A utilização de acessórios não recomendados ou vendidos pelo fabricante do aparelho pode provocar incêndios, choques eléctricos ou ferimentos em pessoas.
- Quando pretender retirar a ficha do contacto de parede, faça-o na própria ficha e não puxando pelo cabo ou pelo próprio aparelho.
- Para evitar choques eléctricos, certifique-se de que as suas mãos estão secas antes de ligar ou desligar a ficha.
- Não utilize o aparelho com as mãos molhadas, em pisos húmidos ou quando a atmosfera estiver húmida, pois existe o risco de choque elétrico.
- Durante a utilização do aparelho, certifique-se de que o cabo de alimentação não pode ser apanhado ou esmagado.
- Não deixe que a unidade do motor, o cabo ou a ficha se molhem para proteger contra o risco de choque elétrico.
- Nunca mergulhar o aparelho ou a ficha em água ou em qualquer outro líquido. Em caso de queda do aparelho na água, desligue-o imediatamente da rede eléctrica e leve-o a um serviço de assistência autorizado para reparação antes de o voltar a utilizar.
- Não utilizar o aparelho se este tiver caído no chão, se houver sinais visíveis de danos ou se tiver uma fuga.
- Não utilizar o aparelho se o cabo ou a ficha estiverem danificados. Se o cabo estiver danificado, só deve ser substituído pelo fabricante, pelo seu agente de assistência ou por pessoas com qualificações semelhantes, para evitar riscos.
- Em caso de mau funcionamento do aparelho, ou se este tiver sido danificado de alguma forma, devolva o aparelho ao serviço de assistência autorizado mais próximo para ser examinado, reparado ou ajustado.
- Em caso de problemas de hardware, não tente reparar o

produto por si próprio. As reparações só devem ser efectuadas por técnicos qualificados.

⚠ III. Restrições à utilização com crianças e idosos

- Este aparelho pode ser utilizado por crianças a partir dos 8 anos de idade e por pessoas com capacidades físicas, sensoriais ou mentais reduzidas ou com falta de experiência e conhecimento se tiverem recebido supervisão ou instrução relativamente à utilização do de uma forma segura e compreender os perigos envolvidos.
- As crianças devem ser vigiadas para garantir que não brincam com o aparelho.
- A limpeza e a manutenção pelo utilizador não devem ser efectuadas por crianças.
- Manter o aparelho e o seu cabo fora do alcance das crianças.
- Não permitir que as crianças utilizem o aparelho sem supervisão.
- O aparelho não se destina a ser utilizado por pessoas com deficiências físicas, sensoriais ou capacidades mentais, ou falta de experiência e conhecimentos, a menos que tenham sido receber supervisão ou instrução.
- As crianças não devem brincar com o aparelho.
- A limpeza e a manutenção pelo utilizador não devem ser efectuadas por crianças sem supervisão.

⚠ IV. Instruções a seguir durante a utilização do

- Ligar o aparelho a uma tomada de parede com ligação à terra.
- Não deixar que as crianças toquem no aparelho quando este estiver a ser utilizado.
- Nunca coloque o cabo de alimentação perto ou em contacto com a superfície quente do aparelho.
- Evite tocar nas peças metálicas, pois estas ficam muito quentes.
- A deslocação de um aparelho deve ser efectuada com extremo cuidado.
- Desligar sempre o aparelho da rede eléctrica se este for deixado sem vigilância e antes de o montar, desmontar ou limpar.
- Não introduzir nem deixar entrar objectos nas aberturas, pois isso pode provocar a avaria do aparelho ou outros danos.
- Não tocar nas grelhas internas de alta tensão durante o trabalho, o que pode causar o perigo de choque elétrico. Nunca coloque qualquer objeto metálico no interior das grelhas durante o trabalho.
- Não tocar nas grelhas de alta tensão com os dedos ou com

metal.
- Não é adequado para utilização em garagens, estábulos e afins.

LIMPEZA E MANUTENÇÃO

Consulte a secção de limpeza e manutenção para obter informações sobre como limpar as superfícies dos aparelhos eléctricos

UTILIZAÇÃO DE INSECTICIDA

O mata-insectos é utilizado para atrair os insectos voadores através de um tubo UV-A, tais como moscas, traças, mosquitos e outras pragas voadoras e, em seguida, as grelhas metálicas de alta tensão carregadas eletricamente electrocutam os insectos.
A série de mata-insectos tem um estilo moderno e fino, de elevada eficiência e segurança, com grelhas de eliminação que não entopem e cuja superfície não está enferrujada, rachada ou desbotada. Os tubos UV-A (raios ultra-violeta) especialmente concebidos são completamente inofensivos para o corpo humano e para os animais de estimação. A rede exterior protege o ser humano do contacto com as grelhas de alta tensão. Não envolve produtos químicos, sem fumos, cheiro, pulverização ou sujidade e sem poluição. A série de eliminadores de insectos é ideal para uso interior, como em casas, fábricas, lojas de alimentos, armazéns de talhos, hospitais, etc.

3. ESPECIFICAÇÕES TÉCNICAS:

Tensão	Potência	Frequência	Tensão de corte
220-240V	6W	50-60Hz	800-1000V

4. DESCRIÇÃO DAS PEÇAS:

1- Duas lâmpadas UV-A.
2- Grelhador elétrico.
3- Tabuleiro amovível
4- Alojamento.
5- Cabide

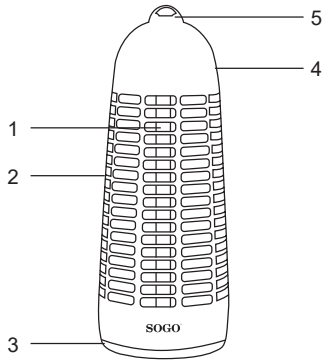

1- Lâmpada: Este mata-insectos é fornecido com uma lâmpada UV-A que atrai os insectos e as moscas para si.
2- Grelhador elétrico: Este grelhador passa eletricidade através de si próprio, de modo a eletrocutar os insectos através de choques eléctricos.
3- Tabuleiro amovível: Este tabuleiro é fornecido para acumular os corpos dos insectos. Este tabuleiro tem de ser limpo ocasionalmente, consoante o estado do tabuleiro e a utilização do aparelho.
4- Invólucro: A parte da caixa é um meio do corpo exterior que acomoda todas as outras partes do inseticida.
5- O cabide é fornecido para pendurar o mata-insectos conforme a sua conveniência e para uma saída eficiente do dispositivo e para a facilidade de transportar o produto para onde quiser.

5. INSTRUÇÕES DE UTILIZAÇÃO:

Utiliza a luz negra (raios ultravioleta) do comprimento de onda, que é comprovadamente o isco mais eficaz para insectos voadores sensíveis à luz, como moscas, traças, mosquitos e outros insectos voadores. Estes insectos são depois electrocutados pelas grelhas metálicas carregadas eletricamente que rodeiam as lâmpadas UV-A.

São produtos sem químicos, sem cheiro, sem sprays, sem sujidade, totalmente livres de poluição e inofensivos para humanos e animais de estimação. É ideal para utilização em casas, fábricas, estabelecimentos de restauração, hospitais e outros locais.

- Super tranquilo.
- Longa duração, poupança de energia.
- Seguro e fácil de utilizar e limpar.

6. LIMPEZA E MANUTENÇÃO:

Passo 1: Retirar a ficha da tomada e desligar o interrutor.
Passo 2: Utilize uma escova de limpeza para limpar os insectos do grelhador.
Passo 3: Retirar e limpar o tabuleiro de recolha. O inseticida está agora pronto a ser utilizado novamente. Recomenda-se a limpeza e manutenção do aparelho uma vez por semana.

Tensão perigosa!
Energia: NÃO tocar na rede eléctrica!

1. WICHTIG:

- **Lesen Sie die Gebrauchsanweisung vor dem Gebrauch immer sorgfältig durch.**
- **Dieses Handbuch kann von unserer Webseite www.sogo.es heruntergeladen werden.**
- **Bewahren Sie diese Anleitung zum späteren Nachschlagen auf.**

2. Sicherheitshinweise für den Benutzer

GENERAL PRECAUTIONS

I. Allgemeine Vorsichtsmaßnahmen bei der Verwendung von elektrischen Geräten

- Verwenden Sie das Gerät nicht für andere Zwecke als in dieser Anleitung beschrieben.
- Verwenden oder lagern Sie das Gerät nicht im Freien.
- Stellen Sie das Gerät immer auf eine flache und ebene Oberfläche.
- Dieses Produkt ist für den nicht-industriellen, nicht-kommerziellen Gebrauch in Innenräumen und nur für den Hausgebrauch bestimmt. Verwenden Sie das Gerät nicht im Freien oder für andere Zwecke. Falsche Verwendung oder unsachgemäße Handhabung kann zu Problemen mit dem Gerät und zu Verletzungen des Benutzers führen.
- Das Gerät darf nur für die vorgesehenen Zwecke verwendet werden. Für Schäden, die durch unsachgemäßen Gebrauch oder falsche Handhabung entstehen, wird keine Haftung übernommen.
- Vergewissern Sie sich, dass die auf dem Typenschild angegebene Spannung mit der Netzspannung übereinstimmt, bevor Sie das Gerät einstecken.
- Ziehen Sie immer den Stecker aus der Steckdose, wenn das Gerät nicht benutzt wird. Lassen Sie das Gerät nicht unbeaufsichtigt, wenn es eingeschaltet ist.
- Wenn ein Gerät von Kindern oder in der Nähe von Kindern benutzt wird, ist eine strenge Überwachung erforderlich.
- Bevor Sie Ihr Gerät reinigen oder aufbewahren, trennen Sie es immer vom Stromnetz und lassen Sie es abkühlen.
- Das Gerät ist nicht vollständig von der Stromquelle getrennt, auch wenn es ausgeschaltet wurde. Um es vollständig zu trennen, ziehen Sie den Netzstecker aus der Steckdose.
- Die Geräte sind nicht für den Betrieb mit einer externen Zeitschaltuhr oder einem separaten Fernbedienungssystem vorgesehen.

⚠ II. Verwendungsbeschränkungen zur Vermeidung von Personenschäden

- Lassen Sie das Gerät nicht unbeaufsichtigt laufen.
- Stellen Sie das Gerät nicht in der Nähe von Wasserquellen auf und betreiben Sie es nicht.
- Stellen Sie das Gerät und Netzkabel nicht auf oder in der Nähe von heißen Oberflächen (z. B. Herdplatten) oder offenen Flammen auf und betreiben Sie es nicht.
- Lassen Sie das Netzkabel nicht an scharfen Kanten hängen und halten Sie es von heißen Gegenständen und Flammen fern. Wickeln Sie das Kabel nicht um das Gerät und knicken Sie es nicht.
- Tauchen Sie das Gehäuse, in dem sich die elektrischen Bauteile und die Heizelemente befinden, weder in Wasser ein, noch spülen Sie es unter dem Wasserhahn ab.
- Verwenden Sie niemals Zubehör, das nicht vom Hersteller empfohlen wird.
- Die Verwendung von Zubehör, das nicht vom Hersteller des Geräts empfohlen oder verkauft wird, kann zu Bränden, Stromschlägen oder Verletzungen führen.
- Wenn Sie den Stecker aus der Steckdose ziehen wollen, tun Sie dies bitte am Stecker selbst und nicht durch Ziehen am Kabel oder am Gerät selbst.
- Vergewissern Sie sich, dass Ihre Hände trocken sind, bevor Sie das Gerät einstecken oder ausstecken, um einen Stromschlag zu vermeiden.
- Benutzen Sie das Gerät nicht mit nassen Händen, auf feuchten Böden oder in feuchter Umgebung, es besteht die Gefahr eines Stromschlags.
- Achten Sie bei der Verwendung des Geräts darauf, dass das Netzkabel nicht eingeklemmt oder gequetscht wird.
- Lassen Sie die Motoreinheit, das Kabel oder den Stecker nicht nass werden, um die Gefahr eines Stromschlags zu vermeiden.
- Tauchen Sie das Gerät oder den Stecker niemals in Wasser oder eine andere Flüssigkeit. Sollte das Gerät ins Wasser fallen, trennen Sie es sofort vom Stromnetz und bringen Sie es zur Reparatur in eine autorisierte Servicestelle, bevor Sie es wieder verwenden.
- Benutzen Sie das Gerät nicht, wenn es auf den Boden gefallen ist, wenn es sichtbare Schäden aufweist oder wenn es ein Leck hat.
- Verwenden Sie das Gerät nicht, wenn das Kabel oder der Stecker beschädigt ist. Sollte das Kabel beschädigt sein, darf es nur durch den Hersteller, seinen Kundendienst oder ähnlich qualifizierte Personen ersetzt werden, um Gefahren zu vermeiden.

- Im Falle einer Fehlfunktion des Geräts oder einer Beschädigung bringen Sie das Gerät zur Überprüfung, Reparatur oder Einstellung zur nächsten autorisierten Kundendienststelle.
- Versuchen Sie bei Hardware-Problemen nicht, das Produkt selbst zu reparieren. Reparaturen sollten nur von qualifizierten Technikern durchgeführt werden.

⚠ III. Einschränkungen bei der Verwendung mit Kindern und älteren Menschen

- Dieses Gerät kann von Kindern ab 8 Jahren und von Personen ab 8 Jahren benutzt werden.mit eingeschränkten körperlichen, sensorischen oder geistigen Fähigkeiten oder einem Mangel an Erfahrung und Kenntnisse, wenn sie beaufsichtigt oder in der Verwendung des Produkts unterwiesen wurden Gerät auf sichere Weise zu benutzen und die damit verbundenen Gefahren zu verstehen.
- Kinder sollten beaufsichtigt werden, um sicherzustellen, dass sie nicht mit dem Gerät spielen.
- Die Reinigung und Wartung durch den Benutzer darf nicht von Kindern vorgenommen werden.
- Bewahren Sie das Gerät und sein Kabel außerhalb der Reichweite von Kindern auf.
- Erlauben Sie Kindern nicht, das Gerät ohne Aufsicht zu benutzen.
- Das Gerät ist nicht für die Verwendung durch Personen mit eingeschränkten physischen, sensorischen oder geistigen Fähigkeiten oder mangelnden Erfahrungen und Kenntnissen, es sei denn, sie wurden beaufsichtigt oder unterwiesen werden.
- Kinder dürfen nicht mit dem Gerät spielen.
- Die Reinigung und Wartung durch den Benutzer darf nicht von Kindern ohne Aufsicht durchgeführt werden.

⚠ IV. Hinweise zur Benutzung des

- Schließen Sie das Gerät an eine geerdete Steckdose an.
- Achten Sie darauf, dass Kinder das Gerät nicht berühren, wenn es in Betrieb ist.
- Legen Sie das Netzkabel niemals in die Nähe oder in Kontakt mit der heißen Oberfläche des Geräts.
- Vermeiden Sie es, Metallteile zu berühren, da diese sehr heiß werden.
- Beim Bewegen eines Geräts ist äußerste Vorsicht geboten.
- Trennen Sie das Gerät immer von der Stromversorgung, wenn es unbeaufsichtigt gelassen wird und bevor Sie es zusammenbauen, auseinandernehmen oder reinigen.
- Stecken Sie keine Gegenstände in die Öffnungen und lassen Sie diese nicht eindringen, da dies zur Beschädigung des

Geräts führen kann.
- Berühren Sie während der Arbeit nicht die internen Hochspannungsnetze, da sonst die Gefahr eines elektrischen Schlages besteht. Stecken Sie während der Arbeit keine Metallgegenstände in das Innere des Gitters.
- Berühren Sie die Hochspannungsnetze nicht mit den Fingern oder Metall.
- Nicht geeignet zur Verwendung in Garagen, Ställen und dergleichen.

REINIGUNG UND WARTUNG

Bitte lesen Sie im Abschnitt Reinigung und Wartung nach, wie Sie die Oberflächen von Elektrogeräten reinigen können.

EINSATZ VON INSEKTENVERNICHTUNGSMITTELN

Der Insektenvernichter wird verwendet, um die fliegenden Insekten durch UV-A-Röhre anzulocken, wie Fliegen, Motten, Mücken und andere fliegende Schädlinge, und dann werden die elektrisch geladenen Hochspannungs-Metallgitter die Insekten elektrokutieren. Die Insektenvernichter sind dünne, moderne Modelle mit hoher Effizienz und Sicherheit, mit nicht-verstopfenden Gittern, die nicht rosten, rissig oder verblasst sind. Die speziell entwickelten UV-A-Röhren (ultraviolette Strahlen) sind für Menschen und Haustiere völlig unschädlich. Das äußere Netz schützt den Menschen davor, die Hochspannungsgitter zu berühren. Es werden keine Chemikalien verwendet, es gibt keine Dämpfe, keinen Geruch, kein Spray und keine Verschmutzung. Die Insektenvernichter-Serie ist ideal für den Einsatz in Innenräumen, z. B. in Häusern, Fabriken, Lebensmittelgeschäften, Metzgereien, Krankenhäusern usw.

3. TECHNISCHE DATEN:

Spannung	Strom	Frequenz	Tötungsspannung
220-240V	6W	50-60Hz	800-1000V

4. TEILE BESCHREIBUNG:

1- Zwei UV-A-Lampen.
2- Elektrischer Grill.
3- Herausnehmbares Tablett
4- Gehäuse.
5- Aufhänger

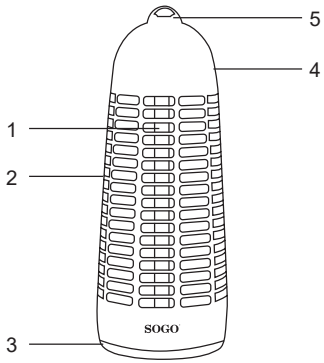

1- Lampe: Dieser Insektenvernichter ist mit einer UV-A-Lampe ausgestattet, die Insekten und Fliegen zu sich locken.
2- Elektrischer Grill: Dieser Grill leitet Strom durch sich selbst, um die Insekten durch einen elektrischen Schlag zu töten.
3- Herausnehmbare Schale: Diese Schale ist zum Auffangen der Insektenkörper vorgesehen. Diese Schale muss je nach Zustand der Schale und Nutzung des Geräts gelegentlich gereinigt werden.
4- Gehäuse: Das Gehäuse ist eine Art äußerer Körper, in dem alle anderen Teile des Insektenvernichters untergebracht sind.
5- Der aufhänger e dient dazu, den Insektenvernichter nach Belieben aufzuhängen, um eine effiziente Ausgabe des Geräts zu gewährleisten und das Produkt überallhin mitnehmen zu können.

5. GEBRAUCHSANWEISUNG:

Es nutzt das Schwarzlicht (ultraviolette Strahlen) der Wellenlänge, die sich als der wirksamste Köder für lichtempfindliche fliegende Insekten wie Fliegen, Motten, Mücken und andere fliegende Insekten erwiesen hat. Diese Insekten werden dann von den elektrisch geladenen Metallgittern, die die UV-A-Lampen umgeben, mit einem Stromschlag getötet.

Es handelt sich also um Produkte ohne Chemikalien, ohne Geruch, ohne Sprays, ohne Unordnung, völlig umweltfreundlich und unschädlich für Menschen und Haustiere. Es ist ideal für den Einsatz in Häusern, Fabriken, Lebensmittelgeschäften, Krankenhäusern und anderen Orten.

- Super leise.
- Lange Lebensdauer, energiesparend.
- Sicher und einfach zu benutzen und zu reinigen.

6. REINIGUNG UND WARTUNG:

Schritt 1: Ziehen Sie den Stecker und schalten Sie den Schalter aus.
Schritt 2: Verwenden Sie eine Reinigungsbürste, um die Insekten auf dem Grill zu entfernen.
Schritt 3: Entnehmen und reinigen Sie die Auffangschale. Der Insektenvernichter ist nun wieder einsatzbereit. Es wird empfohlen, das Gerät einmal pro Woche zu reinigen und zu warten.

Gefährliche Spannung!
Strom: Berühren Sie das Stromnetz NICHT!

1. IMPORTANTE:

- **Leggere sempre attentamente il libretto di istruzioni prima dell'uso.**
- **Questo manuale può essere scaricato dalla nostra pagina web www.sogo.es.**
- **Conservare queste istruzioni per riferimenti futuri.**

2. Istruzioni di sicurezza per l'utente

GENERAL PRECAUTIONS

I. Precauzioni generali durante l'uso di apparecchiature elettriche

- Non utilizzare l'apparecchio per scopi diversi da quelli descritti nel presente manuale.
- Non utilizzare o conservare l'apparecchio all'aperto.
- Posizionare sempre l'apparecchio su una superficie piana e uniforme.
- Questo prodotto è destinato a un uso interno, non industriale, non commerciale e solo domestico. Non utilizzare l'apparecchio all'aperto o per altri scopi. L'uso improprio o non corretto può causare problemi all'apparecchio e provocare lesioni all'utente.
- L'unità deve essere utilizzata solo per gli scopi previsti. Si declina ogni responsabilità per danni derivanti da un uso improprio o da una manipolazione errata.
- Prima di collegare l'apparecchio, accertarsi che la tensione indicata sulla targhetta corrisponda a quella di rete.
- Togliere sempre la spina dalla presa di corrente quando l'apparecchio non è in uso. Non lasciare l'apparecchio incustodito quando è acceso.
- È necessaria una stretta sorveglianza quando l'apparecchio viene utilizzato da o in prossimità di bambini.
- Prima di pulire o riporre l'apparecchio, scollegarlo sempre dalla rete elettrica e lasciarlo raffreddare.
- Il dispositivo non è completamente scollegato dalla fonte di alimentazione, anche dopo essere stato spento. Per scollegarlo completamente, staccarlo dalla spina di rete.
- Gli apparecchi non sono destinati a essere azionati tramite un timer esterno o un sistema di controllo a distanza separato.

II. Limitazioni d'uso per evitare lesioni personali

- Non lasciare che l'apparecchio funzioni senza sorveglianza.
- Non collocare o far funzionare questo apparecchio in prossimità di fonti d'acqua.

- Non collocare o utilizzare l’apparecchio e il suo cavo di alimentazione su o vicino a superfici calde (ad esempio, piastre di cottura) o fiamme libere.
- Non lasciare il cavo di alimentazione appeso a bordi taglienti e tenerlo lontano da oggetti caldi e fiamme. Non avvolgere il cavo intorno all’apparecchio e non piegarlo.
- Non immergere in acqua l’alloggiamento, che contiene componenti elettrici ed elementi riscaldanti, né sciacquarlo sotto il rubinetto.
- Non utilizzare mai accessori non raccomandati dal produttore.
- L’uso di accessori non raccomandati o venduti dal produttore dell’apparecchio può provocare incendi, scosse elettriche o lesioni alle persone.
- Quando si desidera rimuovere la spina dal contatto a parete, si prega di farlo sulla spina stessa e non tirando il cavo o l’apparecchio stesso.
- Per evitare scosse elettriche, accertarsi che le mani siano asciutte prima di collegare o scollegare la spina.
- Non utilizzare il dispositivo con le mani bagnate, su pavimenti umidi o in presenza di un’atmosfera umida, poiché sussiste il rischio di scosse elettriche.
- Durante l’utilizzo dell’apparecchio, assicurarsi che il cavo di alimentazione non rimanga impigliato o schiacciato.
- Non bagnare l’unità motore, il cavo o la spina per evitare il rischio di scosse elettriche.
- Non immergere mai l’apparecchio o la spina nell’acqua o in qualsiasi altro liquido. Se l’apparecchio cade in acqua, scollegarlo immediatamente dalla rete di alimentazione e portarlo presso un centro di assistenza autorizzato per la riparazione prima di riutilizzarlo.
- Non utilizzare l’apparecchio se è caduto a terra, se presenta segni visibili di danni o se ha una perdita.
- Non utilizzare l’apparecchio se il cavo o la spina sono danneggiati. In caso di danneggiamento del cavo, la sua sostituzione deve essere effettuata solo dal produttore, dal suo agente di assistenza o da persone analogamente qualificate, al fine di evitare pericoli.
- In caso di malfunzionamento dell’apparecchio, o se è stato danneggiato in qualsiasi modo, restituire l’apparecchio al più vicino centro di assistenza autorizzato per l’esame, la riparazione o la regolazione.
- In caso di problemi hardware, non tentare di riparare il prodotto da soli. Le riparazioni devono essere effettuate esclusivamente da tecnici qualificati.

⚠ III. Restrizioni d’uso in caso di utilizzo con bambini e anziani

- Questo apparecchio può essere utilizzato da bambini a partire dagli 8 anni di età e da persone con ridotte capacità fisiche, sensoriali o mentali o con mancanza di esperienza e di conoscenza se hanno ricevuto una supervisione o un’istruzione sull’uso del L’apparecchio deve essere utilizzato in modo sicuro e deve comprendere i pericoli che comporta.
- I bambini devono essere sorvegliati per evitare che giochino con l’apparecchio.
- La pulizia e la manutenzione da parte dell’utente non devono essere effettuate dai bambini.
- Tenere l’apparecchio e il suo cavo fuori dalla portata dei bambini.
- Non permettere ai bambini di utilizzare l’apparecchio senza supervisione.
- L’apparecchio non è destinato all’utilizzo da parte di persone con ridotta capacità fisica, sensoriale o capacità mentali, o la mancanza di esperienza e conoscenza, a meno che non siano state fornire una supervisione o un’istruzione.
- I bambini non devono giocare con l’apparecchio.
- La pulizia e la manutenzione da parte dell’utente non devono essere eseguite da bambini senza supervisione.

⚠ IV. Istruzioni da seguire per l’uso dell’

- Collegare l’apparecchio a una presa di corrente con messa a terra.
- Non lasciare che i bambini tocchino l’apparecchio quando è in funzione.
- Non collocare mai il cavo di alimentazione vicino o a contatto con la superficie calda dell’apparecchio.
- Evitare di toccare le parti metalliche perché diventano molto calde.
- Quando si sposta un apparecchio, occorre prestare la massima attenzione.
- Scollegare sempre l’apparecchio dall’alimentazione se viene lasciato incustodito e prima di montarlo, smontarlo o pulirlo.
- Non inserire o far entrare oggetti nelle aperture, perché ciò potrebbe causare la rottura dell’apparecchio o altri danni.
- Non toccare le griglie interne ad alta tensione durante il lavoro, per evitare il rischio di scosse elettriche. Non inserire mai oggetti metallici all’interno delle griglie durante il lavoro.
- Non toccare le griglie ad alta tensione con le dita o con il

metallo.
- Non è adatto all'uso in garage, stalle e simili.

PULIZIA E MANUTENZIONE

Per informazioni su come pulire le superfici degli apparecchi elettrici, consultare la sezione "Pulizia e manutenzione".

USO DI INSETTICIDI

Il killer di insetti viene utilizzato per attirare gli insetti volanti dal tubo UV-A, come mosche, falene, zanzare e altri parassiti volanti, e poi le griglie metalliche ad alta tensione caricate elettricamente fulminano gli insetti. Le serie di killer di insetti sono stili moderni e sottili, ad alta efficienza e sicurezza, con griglie di uccisione non intasanti, non arrugginite, incrinate o con superficie sbiadita. Gli speciali tubi UV-A (raggi ultravioletti) sono completamente innocui per il corpo umano e gli animali domestici. La rete esterna protegge l'uomo dal contatto con le griglie ad alta tensione. Non contiene sostanze chimiche, non emette fumi, non emette odori, non spruzza e non inquina. La serie di insetticidi è ideale per l'uso in ambienti interni, come case, fabbriche, negozi di alimentari, magazzini di macelleria, ospedali, ecc.

3. SPECIFICHE TECNICHE:

Tensione	Potenza	Frequenza	Tensione di abbattimento
220-240V	6W	50-60Hz	800-1000V

4. DESCRIZIONE DELLE PARTI:

1- Lampada UV-A.
2- Griglia elettrica.
3- Vassoio rimovibile
4- Alloggiamento.
5- Gancio

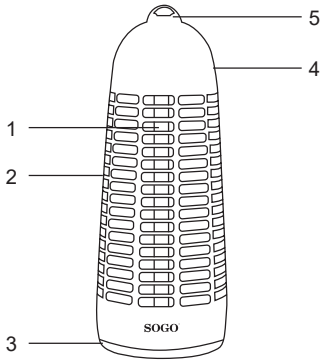

1- Lampada: Questo insetticida è dotato di una lampada a UV-A che attira verso di sé insetti e mosche.
2- Griglia elettrica: Questa griglia fa passare l'elettricità attraverso di sé per fulminare gli insetti con una scossa elettrica.
3- Vassoio estraibile: Questo vassoio è fornito per accumulare i corpi degli insetti. Questo vassoio deve essere pulito di tanto in tanto, a seconda delle condizioni del vassoio e dell'utilizzo del dispositivo.
4- Alloggiamento: L'alloggiamento è una parte del corpo esterno che ospita tutte le altre parti dell'insetticida.
5- Il gancio in dotazione consente di appendere l'insetticida secondo le proprie esigenze, per un funzionamento efficiente del dispositivo e per la facilità di trasporto del prodotto ovunque si desideri.

5. ISTRUZIONI PER L'USO:

Utilizza la luce nera (raggi ultravioletti) della lunghezza d'onda che si è dimostrata l'esca più efficace per gli insetti volanti sensibili alla luce, come mosche, falene, zanzare e altri insetti volanti. Questi insetti vengono poi fulminati dalle griglie metalliche caricate elettricamente che circondano le lampade UV-A.

Si tratta quindi di prodotti senza sostanze chimiche, senza odori, senza spruzzi, senza disordine, totalmente privi di inquinamento e innocui per l'uomo e gli animali domestici. È ideale per l'utilizzo in case, fabbriche, punti di ristoro, ospedali e altri luoghi.

- Super silenzioso.
- Lunga durata, risparmio energetico.
- Sicuro e facile da usare e da pulire.

6. PULIZIA E MANUTENZIONE:

Fase 1: rimuovere la spina e spegnere l'interruttore.
Fase 2: utilizzare una spazzola di pulizia per eliminare gli insetti dalla griglia.
Fase 3: Estrarre e pulire la vaschetta di raccolta. L'insetticida è ora pronto per essere riutilizzato. Si consiglia di pulire e manutenere l'unità una volta alla settimana.

Tensione pericolosa!
Alimentazione: NON toccare la rete elettrica!

1. DŮLEŽITÉ:

- **Před použitím si vždy pečlivě přečtěte návod k použití.**
- **Tuto příručku si můžete stáhnout z našich webových stránek www.sogo.es.**
- **Tyto pokyny si uschovejte pro budoucí použití.**

2. Bezpečnostní pokyny pro uživatele

GENERAL PRECAUTIONS

I. Obecná bezpečnostní opatření při používání elektrických zařízení

- Nepoužívejte spotřebič k jiným účelům, než je popsáno v tomto návodu.
- Spotřebič nepoužívejte ani neskladujte venku.
- Spotřebič vždy pokládejte na rovný a rovný povrch.
- Tento výrobek je určen pro vnitřní, neprůmyslové, nekomerční a pouze pro použití v domácnosti. Nepoužívejte jej ve venkovním prostředí ani k jiným účelům. Nesprávné použití nebo nesprávné zacházení může způsobit problémy se spotřebičem a způsobit zranění uživatele.
- Přístroj se smí používat pouze k určenému účelu. Za škody vzniklé v důsledku nesprávného použití nebo nesprávné manipulace nepřebíráme žádnou odpovědnost.
- Před zapojením spotřebiče se ujistěte, že napětí uvedené na výrobním štítku odpovídá napětí v síti.
- Pokud spotřebič nepoužíváte, vždy vytáhněte zástrčku ze zásuvky. Nenechávejte zapnutý spotřebič bez dozoru.
- Při používání spotřebiče dětmi nebo v jejich blízkosti je nutný přísný dohled.
- Před čištěním nebo uskladněním spotřebiče jej vždy odpojte od elektrické sítě a nechte vychladnout.
- Zařízení není zcela odpojeno od zdroje napájení ani po vypnutí. Chcete-li jej zcela odpojit, odpojte jej od síťové zástrčky.
- Spotřebiče nejsou určeny k ovládání pomocí externího časovače nebo samostatného systému dálkového ovládání.

II. Omezení používání, aby se zabránilo zranění osob

- Nenechávejte spotřebič v provozu bez dozoru.
- Tento spotřebič neumisťujte ani nepoužívejte v blízkosti zdrojů vody.
- Spotřebič a napájecí kabel nestavte na horké povrchy (např. plotýnky sporáku) nebo do jejich blízkosti, ani je nepoužívejte v otevřeném ohni.
- Nenechávejte napájecí kabel viset na ostrých hranách a chraňte

jej před horkými předměty a plameny. Neomotávejte kabel kolem spotřebiče a neohýbejte jej.
- Kryt, který obsahuje elektrické součásti a topná tělesa, neponořujte do vody ani jej neoplachujte pod vodovodním kohoutkem.
- Nikdy nepoužívejte příslušenství, které není doporučeno výrobcem.
- Použití příslušenství, které není doporučeno nebo prodáváno výrobcem spotřebiče, může způsobit požár, úraz elektrickým proudem nebo zranění osob.
- Pokud chcete vyjmout zástrčku ze zásuvky, proveďte to na samotné zástrčce, a ne taháním za kabel nebo samotný spotřebič.
- Abyste předešli úrazu elektrickým proudem, ujistěte se, že máte před zapojením nebo odpojením suché ruce.
- Přístroj nepoužívejte s mokrýma rukama, na vlhkých podlahách nebo ve vlhkém prostředí, hrozí nebezpečí úrazu elektrickým proudem.
- Při používání spotřebiče dbejte na to, aby se napájecí kabel nezachytil nebo nezmáčkl.
- V zájmu ochrany před nebezpečím úrazu elektrickým proudem nenechte motorovou jednotku, kabel ani zástrčku navlhnout.
- Nikdy neponořujte spotřebič ani zástrčku do vody nebo jiné tekutiny. V případě pádu spotřebiče do vody jej před opětovným použitím okamžitě odpojte od elektrické sítě a odneste k opravě do autorizovaného servisu.
- Spotřebič nepoužívejte, pokud spadl na podlahu, pokud jsou na něm viditelné známky poškození nebo pokud z něj teče.
- Pokud je kabel nebo zástrčka poškozená, spotřebič nepoužívejte. V případě poškození kabelu jej smí vyměnit pouze výrobce, jeho servisní zástupce nebo podobně kvalifikované osoby, aby se předešlo nebezpečí.
- V případě poruchy spotřebiče nebo jakéhokoli jeho poškození odevzdejte spotřebič nejbližšímu autorizovanému servisu ke kontrole, opravě nebo seřízení.
- V případě hardwarových problémů se nepokoušejte výrobek opravovat sami. Opravy by měli provádět pouze kvalifikovaní technici.

⚠ III. Omezení použití u dětí a starších osob

- Tento přístroj mohou používat děti od 8 let a starší a osoby. se sníženými fyzickými, smyslovými nebo duševními schopnostmi nebo s nedostatkem zkušeností a znalosti, pokud jim byl poskytnut dohled nebo instruktáž týkající se používání spotřebiče bezpečným způsobem a porozumět souvisejícím nebezpečím.
- Děti by měly být pod dohledem, aby si se spotřebičem nehrály.
- Čištění a uživatelskou údržbu nesmí provádět děti.
- Spotřebič a jeho kabel uchovávejte mimo dosah dětí.
- Nedovolte dětem používat spotřebič bez dozoru.

- Spotřebič není určen pro osoby se sníženou fyzickou, smyslovou nebo duševní schopností. mentální schopnosti nebo nedostatek zkušeností a znalostí, pokud nebyly pod dohledem nebo s pokyny.
- Děti si se spotřebičem nesmí hrát.
- Čištění a uživatelskou údržbu nesmí provádět děti bez dozoru.

IV. Pokyny pro používání

- Připojte spotřebič k uzemněné zásuvce.
- Nedovolte dětem, aby se spotřebiče dotýkaly, pokud je používán.
- Nikdy neumisťujte napájecí kabel do blízkosti horkého povrchu spotřebiče nebo do kontaktu s ním.
- Nedotýkejte se kovových částí, protože jsou velmi horké.
- Při přemísťování spotřebiče je třeba dbát zvýšené opatrnosti.
- Pokud je spotřebič ponechán bez dozoru a před montáží, demontáží nebo čištěním jej vždy odpojte od elektrické sítě.
- Do otvorů nevkládejte žádné předměty ani nedovolte, aby se do nich dostaly, protože to může způsobit poruchu spotřebiče nebo jiné poškození.
- Při práci se nedotýkejte vnitřních vysokonapěťových sítí, což může způsobit nebezpečí úrazu elektrickým proudem. Při práci nikdy nevkládejte do mřížek žádné kovové předměty.
- Nedotýkejte se vysokonapěťových mřížek prsty nebo kovem.
- Není vhodné používat v garážích, stájích apod.

ČIŠTĚNÍ A ÚDRŽBA

Podrobnosti o čištění povrchů elektrických spotřebičů naleznete v části Čištění a údržba.

POUŽITÍ PŘÍPRAVKU NA HUBENÍ HMYZU

Zabiják hmyzu se používá k přilákání létajícího hmyzu pomocí UV-A trubice, jako jsou mouchy, můry, komáři a další létající škůdci, a poté elektricky nabité vysokonapěťové kovové mřížky hmyz usmrtí elektrickým proudem. Řada hubičů hmyzu je tenkých moderních stylů, s vysokou účinností a bezpečností, s neucpávajícími se hubicími mřížkami, které nemají rezavý, popraskaný nebo vybledlý povrch. Speciálně navržené trubice UV-A (ultrafialové záření) jsou zcela neškodné pro lidský organismus a domácí zvířata. Vnější síťka chrání člověka před dotykem mřížek s vysokým napětím. Neobsahuje žádné chemické látky, je bez výparů, zápachu, postřiku a nepořádku a neznečišťuje životní prostředí. Řada hubičů hmyzu je ideální pro použití v interiérech, například v domácnostech, továrnách, potravinářských obchodech, řeznických skladech, nemocnicích atd.

3. TECHNICKÉ SPECIFIKACE:

Napětí	Power	Frekvence	Ubíjející napětí
220-240V	6W	50-60Hz	800-1000V

4. POPIS DÍLŮ:

1 - UV-A lampy.
2 - Elektrický gril.
3 - Vyjímatelný zásobník
4 - Bydlení.
5 - Věšák

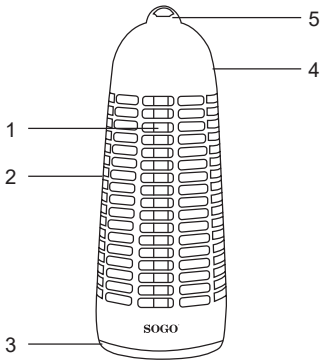

1- Svítidlo: Tento hubič hmyzu je vybaven UV-A lampou, která k sobě přitahují hmyz a mouchy.
2- Elektrický gril: Tento gril přes sebe přenáší elektrický proud, aby hmyz zasáhl elektrickým proudem.
3- Vyjímatelný zásobník: Tento zásobník slouží k hromadění těl hmyzu. Tento zásobník je třeba občas vyčistit podle stavu zásobníku a používání přístroje.
4- Bydlení: Pouzdro je prostředkem vnějšího těla, do něhož jsou umístěny všechny ostatní části hubiče hmyzu.
5- Závěs slouží k zavěšení přístroje na hubení hmyzu podle vašeho pohodlí a pro efektivní výstup přístroje a snadné přenášení výrobku kamkoli budete chtít.

5. NÁVOD K POUŽITÍ:

Využívá černé světlo (ultrafialové paprsky) o vlnové délce, která se ukázala jako nejúčinnější lákadlo pro létající hmyz citlivý na světlo, jako jsou mouchy, můry, komáři a další létající hmyz. Tento hmyz je následně usmrcen elektrickým proudem elektricky nabitými kovovými mřížkami obklopujícími UV-A lampy.

Jedná se tedy o výrobky bez chemikálií, bez zápachu, bez sprejů, bez nepořádku, zcela bez znečištění a neškodné pro lidi i domácí zvířata. Je ideální pro použití v domácnostech, továrnách, prodejnách potravin, nemocnicích a na dalších místech.

- Velmi tiché.
- Dlouhá životnost, úspora energie.
- Bezpečné a snadné použití a čištění.

6. ČIŠTĚNÍ A ÚDRŽBA:

Krok 1: Vyjměte zástrčku a vypněte vypínač.
Krok 2: Pomocí čisticího kartáčku očistěte gril od hmyzu.
Krok 3: a vyčistěte sběrný zásobník. Nyní je přípravek na hubení hmyzu opět připraven k použití. Doporučuje se čistit a udržovat přístroj jednou týdně.

Nebezpečné napětí!
Výkon: Nedotýkejte se elektrické sítě!

1. VIGTIGT:

- **Læs altid instruktionsbogen omhyggeligt, før du bruger den.**
- **Denne manual kan downloades fra vores webside www.sogo.es**
- **Gem disse instruktioner til senere brug.**

2. Sikkerhedsinstruktioner til brugeren

GENERAL PRECAUTIONS I. Generelle forholdsregler ved brug af elektrisk udstyr

- Brug ikke apparatet til andre formål end dem, der er beskrevet i denne vejledning.
- Apparatet må ikke bruges eller opbevares udendørs.
- Placer altid apparatet på en flad og jævn overflade.
- Dette produkt er beregnet til indendørs, ikke-industriel, ikke-kommerciel og kun til husholdningsbrug. Brug ikke produktet udendørs eller til andre formål. Misbrug eller forkert håndtering kan forårsage problemer med apparatet og skade brugeren.
- Enheden må kun bruges til de tilsigtede formål. Vi påtager os intet ansvar for skader, der opstår som følge af forkert brug eller forkert håndtering.
- Sørg for, at den spænding, der er angivet på typeskiltet, svarer til netspændingen, før du tilslutter apparatet.
- Tag altid stikket ud af stikkontakten, når apparatet ikke er i brug. Efterlad ikke apparatet uden opsyn, når det er tændt.
- Tæt opsyn er nødvendigt, når et apparat bruges af eller i nærheden af børn.
- Før du rengør eller opbevarer dit apparat, skal du altid tage stikket ud af stikkontakten og lade det køle af.
- Enheden er ikke helt afbrudt fra strømkilden, selv om den er blevet slukket. For at afbryde den helt skal du tage stikket ud af stikkontakten.
- Apparaterne er ikke beregnet til at blive betjent ved hjælp af en ekstern timer eller et separat fjernbetjeningssystem.

II. Begrænsninger i brugen for at undgå personskade

- Lad ikke apparatet køre uden opsyn.
- Placer eller brug ikke dette apparat i nærheden af vandkilder.
- Apparatet og dets netledning må ikke placeres eller anvendes på eller i nærheden af varme overflader (f.eks. komfurplader) eller åben ild.
- Lad ikke netledningen hænge i skarpe kanter, og hold den væk fra varme genstande og flammer. Sno ikke ledningen rundt om

apparatet, og bøj den ikke.
- Nedsænk ikke huset, som indeholder elektriske komponenter og varmeelementer, i vand, og skyl det heller ikke under vandhanen.
- Brug aldrig tilbehør, som ikke er anbefalet af producenten.
- Brug af tilbehør, der ikke anbefales eller sælges af apparatets producent, kan medføre brand, elektrisk stød eller personskade.
- Når du vil tage stikket ud af vægkontakten, skal du gøre det ved selve stikket og ikke ved at trække i kablet eller selve apparatet.
- For at undgå elektrisk stød skal du sørge for, at dine hænder er tørre, før du sætter stikket i eller tager det ud.
- Brug ikke apparatet med våde hænder, på fugtige gulve eller i fugtig atmosfære, da der er risiko for elektrisk stød.
- Når du bruger apparatet, skal du sørge for, at netledningen ikke kommer i klemme eller knuses.
- Lad ikke motorenheden, ledningen eller stikket blive vådt for at beskytte mod risikoen for elektrisk stød.
- Nedsænk aldrig apparatet eller stikket i vand eller anden væske. Hvis apparatet falder i vand, skal du straks afbryde strømforsyningen og bringe det til et autoriseret serviceværksted til reparation, før du bruger det igen.
- Brug ikke apparatet, hvis det er faldet på gulvet, hvis der er synlige tegn på skader, eller hvis det er utæt.
- Brug ikke apparatet, hvis ledningen eller stikket er beskadiget. Hvis ledningen er beskadiget, må den kun udskiftes af producenten, dennes serviceagent eller tilsvarende kvalificerede personer for at undgå fare.
- I tilfælde af funktionsfejl i apparatet, eller hvis det er blevet beskadiget på nogen måde, skal du returnere apparatet til det nærmeste autoriserede serviceværksted til undersøgelse, reparation eller justering.
- I tilfælde af hardwareproblemer må du ikke forsøge at reparere produktet selv. Reparationer bør kun udføres af kvalificerede teknikere.

⚠ III. Begrænsninger i brugen med børn og ældre

- Dette apparat kan bruges af børn fra 8 år og opefter og af personer med nedsatte fysiske, sensoriske eller mentale evner eller manglende erfaring og viden, hvis de er blevet overvåget eller instrueret i brugen af produktet. apparatet på en sikker måde og forstå de involverede farer.
- Børn skal være under opsyn for at sikre, at de ikke leger med apparatet.
- Rengøring og brugervedligeholdelse må ikke foretages af børn.
- Opbevar apparatet og dets ledning utilgængeligt for børn.

- Lad ikke børn bruge apparatet uden opsyn.
- Apparatet er ikke beregnet til at blive brugt af personer med nedsat fysisk, sensorisk eller mentale evner eller manglende erfaring og viden, medmindre de er blevet får tilsyn eller instruktion.
- Børn må ikke lege med apparatet.
- Rengøring og brugervedligeholdelse må ikke foretages af børn uden opsyn.

⚠ IV. Instruktioner, der skal følges ved brug af

- Tilslut apparatet til en jordet stikkontakt.
- Lad ikke børn røre ved apparatet, når det er i brug.
- Anbring aldrig netledningen i nærheden af eller i kontakt med apparatets varme overflade.
- Undgå at røre ved metaldele, da de bliver meget varme.
- Der skal udvises stor forsigtighed, når et apparat flyttes.
- Afbryd altid apparatet fra strømforsyningen, hvis det efterlades uden opsyn, og før det samles, skilles ad eller rengøres.
- Undgå at indsætte eller lade genstande komme ind i åbningerne, da det kan medføre, at apparatet går i stykker eller på anden måde beskadiges.
- Rør ikke ved de interne højspændingsgitre under arbejdet, da det kan medføre fare for elektrisk stød. Sæt aldrig metalgenstande ind i gitteret under arbejdet.
- Rør ikke ved højspændingsnettene med fingre eller metal.
- Ikke egnet til brug i garager, stalde og lignende.

RENGØRING OG VEDLIGEHOLDELSE

Se venligst afsnittet om rengøring og vedligeholdelse for detaljer om, hvordan du rengør overflader på elektriske apparater.

BRUG AF INSEKTDRÆBER

Insektdræberen bruges til at tiltrække flyvende insekter med UV-A-rør, såsom fluer, møl, myg og andre flyvende skadedyr, og derefter vil de elektrisk ladede højspændingsmetalgitre give insekterne stød. Insektdræberne er tynde, moderne modeller med høj effektivitet og sikkerhed, og de dræbende gitre er ikke rustne, revnede eller falmede i overfladen. De specialdesignede UVA-UV-A-rør (ultraviolette stråler) er helt uskadelige for mennesker og kæledyr. Det ydre net beskytter mennesker mod at røre ved højspændingsgitteret. Ingen kemikalier involveret i den, uden dampe, lugt, spray eller rod og forureningsfri. Insektdræber-serien er ideel til indendørs brug, f.eks. i huse, fabrikker, fødevarebutikker, slagterier, hospitaler osv.

3. TEKNISKE SPECIFIKATIONER:

Spænding	Kraft	Frekvens	Dræbende spænding
220-240V	6W	50-60Hz	800-1000V

4. RESERVEDELE BESKRIVELSE:

1- UV-A-lampe.
2- Elektrisk grill.
3- Aftagelig bakke
4- Bolig.
5- Bøjle

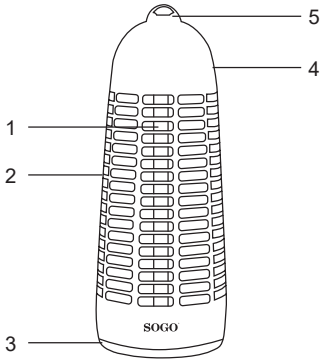

1- Lampe: Denne insektdræber leveres med en UV-A-lampe, som tiltrækker insekter og fluer til sig.
2- Elektrisk grill: Denne grill sender elektricitet gennem sig selv for at give insekterne elektrisk stød.
3- Bakke, der kan tages ud: Denne bakke er beregnet til at opsamle insektkroppe. Denne bakke skal rengøres lejlighedsvis i henhold til bakkens tilstand og brugen af enheden.
4- Hus: Husdelen er et medium af ydre krop, som rummer alle de andre dele af insektdræberen.
5- Der er en bøjle til at hænge insektdræberen op, som det passer dig, for sikre et effektivt output fra enheden og for at gøre det nemt at bære produktet, hvor du vil.

5. BRUGSANVISNING:

Den bruger sort lys (ultraviolette stråler) i den bølgelængde, som har vist sig at være den mest effektive lokkemad for lysfølsomme flyvende insekter som fluer, møl, myg og andre flyvende insekter. Insekterne får derefter elektrisk stød af de elektrisk ladede metalgitre, der omgiver UV-A-lamperne.

Så det er produkter uden kemikalier, uden lugt, uden spray, uden svineri, helt uden forurening og uskadelige for mennesker og kæledyr. Det er ideelt til brug i huse, fabrikker, fødevarebutikker, hospitaler og andre steder.

- Super stille.
- Lang levetid, energibesparende.
- Sikker og nem at bruge og rengøre.

6. RENGØRING OG VEDLIGEHOLDELSE:

Trin 1: Tag stikket ud, og sluk for kontakten.
Trin 2: Brug en rengøringsbørste til at fjerne insektet på grillen.
Trin 3: opsamlingsbakken ud og rengør den. Insektdræberen er nu klar til brug igen. Det anbefales at rengøre og vedligeholde enheden en gang om ugen.

Farlig spænding!
Strøm: Rør IKKE ved det elektriske net!

1. POMEMBNO:

- **Pred uporabo vedno natančno preberite navodila za uporabo.**
- **Ta priročnik lahko prenesete z naše spletne strani www.sogo.es.**
- **Ta navodila shranite za poznejšo uporabo.**

2. Varnostna navodila za uporabnika

GENERAL PRECAUTIONS

I. Splošni varnostni ukrepi pri uporabi električne opreme

- Naprave ne uporabljajte za druge namene, kot so opisani v tem priročniku.
- Naprave ne uporabljajte in ne shranjujte na prostem.
- Napravo vedno postavite na ravno in ravno površino.
- Ta izdelek je namenjen za notranjo, neindustrijsko, nekomercialno in izključno gospodinjsko uporabo. Izdelka ne uporabljajte na prostem ali v druge namene. Zaradi napačne uporabe ali nepravilnega ravnanja lahko pride do težav v napravi in poškodb uporabnika.
- Enota se sme uporabljati le za predvidene namene. Za škodo, ki bi nastala zaradi nepravilne uporabe ali nepravilnega ravnanja, ne odgovarjamo.
- Pred priključitvijo naprave na električno omrežje se prepričajte, da se napetost, navedena na ploščici, ujema z omrežno napetostjo.
- Ko naprave ne uporabljate, vedno izvlecite vtič iz vtičnice. Vključenega aparata ne puščajte brez nadzora.
- Kadar napravo uporabljajo otroci ali v njihovi bližini, je potreben strog nadzor.
- Pred čiščenjem ali shranjevanjem naprave jo vedno izključite iz električnega omrežja in pustite, da se ohladi.
- Naprava tudi po izklopu ni popolnoma izključena iz vira napajanja. Če jo želite popolnoma odklopiti, jo izključite iz vtičnice.
- Naprave niso namenjene upravljanju z zunanjim časovnikom ali ločenim sistemom daljinskega upravljanja.

II. Omejitve uporabe za preprečevanje telesnih poškodb

- Naprave ne puščajte delovati brez nadzora.
- Naprave ne postavljajte in ne uporabljajte v bližini vodnih virov.

- Naprave in napajalnega kabla ne postavljajte na vroče površine (npr. plošče štedilnika) ali v njihovo bližino ali odprtega ognja.
- Napajalnega kabla ne puščajte viseti na ostrih robovih ter ga hranite stran od vročih predmetov in ognja. Napajalnega kabla ne ovijte okoli naprave in ga ne upogibajte.
- Ohišja, ki vsebuje električne komponente in grelne elemente, ne potapljajte v vodo niti ga ne spirajte pod pipo.
- Nikoli ne uporabljajte dodatkov, ki jih proizvajalec ne priporoča.
- Uporaba dodatne opreme, ki je ne priporoča ali prodaja proizvajalec naprave, lahko povzroči požar, električni udar ali poškodbe oseb.
- Če želite vtič izvleči iz stenskega stika, to storite na samem vtiču in ne z vlečenjem za kabel ali napravo.
- Da bi se izognili električnemu udaru, poskrbite, da bodo vaše roke suhe, preden priključite ali odklopite vtič.
- Naprave ne uporabljajte z mokrimi rokami, na vlažnih tleh ali v vlažnem okolju, saj obstaja nevarnost električnega udara.
- Med uporabo naprave pazite, da se napajalni kabel ne zatakne ali zmečka.
- Zaradi zaščite pred nevarnostjo električnega udara motorne enote, kabla ali vtiča ne smete zmočiti.
- Naprave ali vtiča nikoli ne potopite v vodo ali katero koli drugo tekočino. Če aparat pade v vodo, ga pred ponovno uporabo takoj izključite iz električnega omrežja in ga odnesite na popravilo k pooblaščenemu serviserju.
- Naprave ne uporabljajte, če je padla na tla, če ima vidne znake poškodb ali če pušča.
- Naprave ne uporabljajte, če je kabel ali vtič poškodovan. Če je kabel poškodovan, ga sme zamenjati le proizvajalec, njegov servisni zastopnik ali podobno usposobljene osebe, da bi se izognili nevarnosti.
- V primeru nepravilnega delovanja ali kakršne koli poškodbe aparata ga vrnite najbližjemu pooblaščenemu servisu, da ga pregleda, popravi ali nastavi.
- V primeru težav s strojno opremo izdelka ne poskušajte popraviti sami. Popravila lahko izvajajo le usposobljeni tehniki.

⚠ III. Omejitve uporabe pri otrocih in starejših

- To napravo lahko uporabljajo otroci, stari od 8 let in več, ter osebe z zmanjšanimi telesnimi, čutnimi ali duševnimi sposobnostmi ali pomanjkanjem izkušenj in znanje, če so bili nadzorovani ali poučeni o uporabi naprave na varen način in razumeti nevarnosti, ki so s tem povezane.
- Otroke je treba nadzorovati, da se ne igrajo z napravo.
- Čiščenja in uporabniškega vzdrževanja ne smejo opravljati

otroci.
- Napravo in kabel hranite zunaj dosega otrok.
- Otrokom ne dovolite uporabe naprave brez nadzora.
- Naprava ni namenjena za uporabo osebam z zmanjšano fizično, senzorično ali duševne sposobnosti ali pomanjkanje izkušenj in znanja, razen če so bili pod nadzorom ali z navodili.
- Otroci se z napravo ne smejo igrati.
- Otroci brez nadzora ne smejo čistiti in vzdrževati naprave.

⚠ IV. Navodila, ki jih je treba upoštevati pri uporabi

- Napravo priključite v ozemljeno stensko vtičnico.
- Otrokom ne dovolite, da bi se dotaknili aparata, ko ga uporabljate.
- Nikoli ne postavljajte napajalnega kabla v bližino vroče površine naprave ali v stik z njo.
- Ne dotikajte se kovinskih delov, saj se močno segrejejo.
- Pri premikanju naprave je treba biti zelo previden.
- Vedno izključite napravo iz električnega omrežja, če jo pustite brez nadzora, in pred sestavljanjem, razstavljanjem ali čiščenjem.
- V odprtine ne vstavljajte in ne dovolite, da bi vanje prišli kakršni koli predmeti, saj lahko to povzroči okvaro aparata ali druge poškodbe.
- Med delom se ne dotikajte notranjih visokonapetostnih omrežij, kar lahko povzroči nevarnost električnega udara. Med delom v notranjost mrež nikoli ne vstavljajte kovinskih predmetov.
- S prsti ali kovino se ne dotikajte visokonapetostnih omrežij.
- Ni primeren za uporabo v garažah, hlevih in podobno.

ČIŠČENJE IN VZDRŽEVANJE

Podrobnosti o čiščenju površin električnih naprav najdete v razdelku o čiščenju in vzdrževanju.

UPORABA SREDSTVA ZA UNIČEVANJE INSEKTOV

Ubijalec žuželk se uporablja za privabljanje letečih žuželk s pomočjo UV-A cevi, kot so muhe, molji, komarji in drugi leteči škodljivci, nato pa električno nabite visokonapetostne kovinske mreže žuželke zadenejo z električnim tokom. Serija ubijalcev žuželk je tankih sodobnih stilov, visoke učinkovitosti in varnosti, z ubijalskimi mrežami, ki se ne zamašijo in nimajo zarjavele, razpokane ali zbledele površine. Posebej zasnovane cevi UV-A (ultravijolični žarki) so popolnoma neškodljive za človeška telesa in hišne živali. Zunanja mreža ščiti človeka pred dotikom visokonapetostnih mrežic. Pri tem niso vključene nobene kemikalije, brez hlapov, vonja, pršenja ali nereda in brez onesnaževanja. Serija za uničevanje insektov je idealna za uporabo v zaprtih prostorih, na primer v hišah, tovarnah, trgovinah s hrano, mesnicah, skladiščih, bolnišnicah itd.

3. TEHNIČNE SPECIFIKACIJE:

Napetost	Napajanje	Frekvenca	Ubijalska napetost
220-240V	6W	50-60Hz	800-1000V

4. DELI OPIS:

1 - UV-A svetilko.
2 - Električni žar.
3 - Odstranljiv pladenj
4 - ohišje.
5 - Obešalnik

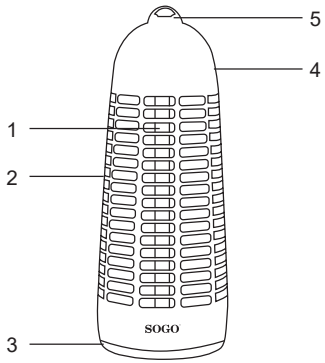

1- Svetilka: Ta uničevalec žuželk je opremljen z UV-A svetilko, ki privabljata žuželke in muhe k sebi.
2- Električni žar: Električni žar skozi sebe prevaja elektriko, da žuželke zadenejo z električnim tokom.
3- Odstranljiv pladenj: Ta pladenj je namenjen zbiranju teles žuželk. Ta pladenj je treba občasno očistiti glede na stanje pladnja in uporabo naprave.
4- Stanovanja: V ohišju so nameščeni vsi drugi deli naprave za uničevanje žuželk.
5- Na voljo je obešalnik, na katero lahko obesite uničevalec žuželk, kot vam je udobno, za učinkovito delovanje naprave in lažje prenašanje izdelka, kamor koli želite.

5. NAVODILA ZA UPORABO:

Uporablja črno svetlobo (ultravijolične žarke) valovne dolžine, ki je dokazano najučinkovitejša vaba za leteče žuželke, občutljive na svetlobo, kot so muhe, molji, komarji in druge leteče žuželke. Te žuželke nato ubijejo električno nabite kovinske mreže, ki obdajajo UV-A-žarnice.

To so izdelki brez kemikalij, brez vonja, brez razpršil, brez nereda, popolnoma brez onesnaževanja in neškodljivi za ljudi in hišne ljubljenčke. Idealen je za uporabo v hišah, tovarnah, prodajalnah hrane, bolnišnicah in drugih prostorih.

- Zelo tiho.
- Dolga življenjska doba, varčevanje z energijo.
- Varen in enostaven za uporabo ter čiščenje.

6. ČIŠČENJE IN VZDRŽEVANJE:

Korak 1: Odstranite vtič in izklopite stikalo.
Korak 2: S krtačo za čiščenje očistite insekte na žaru.
Korak 3: Izvlecite in očistite posodo za zbiranje. Sredstvo za uničevanje insektov je zdaj pripravljeno za ponovno uporabo. Enoto je priporočljivo čistiti in vzdrževati enkrat tedensko.

Nevarna napetost!
Moč: NE dotikajte se električnega omrežja!

1. VAŽNO:

- **Prije uporabe uvijek pažljivo pročitajte knjižicu s uputama.**
- **Ovaj priručnik možete preuzeti s naše web stranice www.sogo.es**
- **Sačuvajte ove upute za buduću upotrebu.**

2. Sigurnosne upute za korisnika

GENERAL PRECAUTIONS

I. Opće mjere opreza tijekom korištenja električne opreme

- Nemojte koristiti uređaj ni u koje druge svrhe osim onih opisanih u ovom priručniku.
- Nemojte koristiti ili skladištiti uređaj na otvorenom.
- Aparat uvijek postavite na ravnu i ravnu površinu.
- Ovaj proizvod je namijenjen za unutarnju, neindustrijsku, nekomercijalnu upotrebu i samo za upotrebu u kućanstvu. Nemojte koristiti predmet na otvorenom ili u bilo koju drugu svrhu. Zloupotreba ili neprikladno rukovanje može uzrokovati probleme u uređaju i uzrokovati ozljede korisnika.
- Jedinica se smije koristiti samo za predviđene svrhe. Ne preuzima se odgovornost za štete nastale nepravilnom uporabom ili pogrešnim rukovanjem.
- Uvjerite se da napon naveden na natpisnoj pločici odgovara naponu mreže prije uključivanja uređaja.
- Uvijek izvucite utikač iz utičnice kada se uređaj ne koristi. Ne ostavljajte uključeni uređaj bez nadzora.
- Neophodan je strogi nadzor kada bilo koji uređaj koriste djeca ili su u njegovoj blizini.
- Prije čišćenja ili spremanja uređaja, uvijek ga isključite iz struje i ostavite da se ohladi.
- Uređaj nije potpuno isključen iz izvora napajanja, čak ni nakon što je isključen. Kako biste ga potpuno odspojili, isključite ga iz mrežnog utikača.
- Uređaji nisu namijenjeni za upravljanje pomoću vanjskog mjerača vremena ili zasebnog sustava daljinskog upravljanja.

II. Ograničenja uporabe kako bi se izbjegle ozljede

- Nemojte dopustiti da uređaj radi bez nadzora.
- Nemojte postavljati niti koristiti ovaj uređaj u blizini izvora vode.
- Nemojte postavljati niti koristiti uređaj i kabel za napajanje na ili blizu vrućih površina (npr. ploče štednjaka) ili otvorenog plamena.

- Ne ostavljajte kabel za napajanje da visi s oštrih rubova i držite ga dalje od vrućih predmeta i plamena. Ne motajte kabel oko uređaja i ne savijajte ga.
- Kućište koje sadrži električne komponente i grijaće elemente nemojte uranjati u vodu niti ga ispirati pod mlazom vode.
- Nikada nemojte koristiti pribor koji nije preporučio proizvođač.
- Korištenje pribora koji nije preporučen ili prodan od strane proizvođača uređaja može dovesti do požara, strujnog udara ili ozljeda osoba.
- Kada želite izvaditi utikač iz zidne utičnice, učinite to na samom utikaču, a ne povlačenjem kabela ili samog uređaja.
- Kako biste izbjegli strujni udar, provjerite jesu li vam ruke suhe prije uključivanja ili isključivanja.
- Ne koristite uređaj mokrim rukama, na vlažnim podovima ili u vlažnoj atmosferi, postoji opasnost od strujnog udara.
- Tijekom korištenja uređaja pazite da kabel za napajanje ne smije biti zahvaćen ili zgnječen.
- Ne dopustite da se jedinica motora, kabel ili utikač smoče kako biste se zaštitili od opasnosti od strujnog udara.
- Nikada ne uranjajte uređaj ili priključak u vodu ili bilo koju drugu tekućinu. U slučaju da uređaj padne u vodu, odmah ga isključite iz električne mreže i odnesite ga u ovlašteni servis na popravak prije ponovne uporabe.
- Nemojte koristiti uređaj ako je pao na pod, ako su vidljivi znakovi oštećenja ili ako curi.
- Nemojte koristiti uređaj ako je kabel ili utikač oštećen. U slučaju da je kabel oštećen, mora ga zamijeniti samo proizvođač, njegov serviser ili slično kvalificirana osoba kako bi se izbjegla opasnost.
- U slučaju kvara uređaja ili ako je na bilo koji način oštećen, vratite uređaj u najbliži ovlašteni servis na pregled, popravak ili podešavanje.
- U slučaju problema s hardverom, ne pokušavajte sami popraviti proizvod. Popravke smiju obavljati samo kvalificirani tehničari.

⚠ III. Ograničenja uporabe kod djece i starijih osoba

- Ovaj uređaj mogu koristiti djeca starija od 8 godina i osoba sa smanjenim fizičkim, osjetilnim ili mentalnim sposobnostima ili nedostatkom iskustva i znanja ako su pod nadzorom ili su dobili upute o korištenju uređaj na siguran način i razumjeti uključene opasnosti.
- Djecu treba nadzirati kako bi se osiguralo da se ne igraju s uređajem.
- Čišćenje i korisničko održavanje ne smiju obavljati djeca.
- Držite uređaj i njegov kabel izvan dohvata djece.

- Ne dopustite djeci da koriste uređaj bez nadzora.
- Aparat nije namijenjen osobama sa smanjenim fizičkim, osjetilnim ili mentalne sposobnosti ili nedostatak iskustva i znanja, osim ako jesu dati nadzor ili upute.
- Djeca se ne smiju igrati s uređajem.
- Čišćenje i korisničko održavanje ne smiju obavljati djeca bez nadzora.

⚠ IV. Upute koje treba slijediti pri korištenju uređaja

- Spojite uređaj na uzemljenu zidnu utičnicu.
- Ne dopustite djeci da dodiruju uređaj dok je u upotrebi.
- Nikada ne stavljajte kabel za napajanje blizu ili u dodir s vrućom površinom uređaja .
- Izbjegavajte dodirivanje metalnih dijelova jer oni postaju vrlo vrući.
- Potreban je izuzetan oprez prilikom premještanja uređaja.
- Uvijek isključite uređaj iz napajanja ako je ostavljen bez nadzora i prije sastavljanja, rastavljanja ili čišćenja.
- Ne stavljajte niti dopustite da bilo kakvi predmeti uđu u otvore jer to može uzrokovati kvar uređaja ili bilo kakvu drugu štetu.
- Ne namjeravajte dodirivati unutarnje visokonaponske mreže tijekom rada jer to može uzrokovati opasnost od strujnog udara. Nikada ne stavljajte metalne predmete unutar rešetki tijekom rada.
- Ne dirajte visokonaponske mreže prstima ili metalom.
- Nije prikladno koristiti u garažama, štalama i sl.

ČIŠĆENJE I ODRŽAVANJE

Molimo pogledajte odjeljak o čišćenju i održavanju za detalje o čišćenju površina električnih uređaja

KORIŠTENJE SREDSTVA ZA UBIJANJE INSEKATA

Ubojica insekata koristi se za privlačenje letećih insekata pomoću UV-A cijevi, poput muha, moljaca, komaraca i drugih letećih štetočina, a zatim će električno nabijene metalne rešetke visokog napona ubiti insekte strujom. Serija za ubijanje insekata su tanki moderni stilovi, visoke učinkovitosti i sigurnosti, s rešetkama za ubijanje koje se ne začepljuju i nemaju hrđavu, napuknutu ili izblijedjelu površinu. Posebno dizajnirane UV-A cijevi (ultraljubičaste zrake) potpuno su bezopasne za ljudsko tijelo i kućne ljubimce. Vanjska mreža štiti čovjeka od dodirivanja rešetki visoke napetosti. Nema kemikalija uključenih u to, bez isparenja, mirisa, prskanja ili nereda i bez zagađenja. Serija za ubijanje insekata idealna je za unutarnju upotrebu, kao što su kuće, tvornice, trgovine hranom, mesnice, bolnice, itd.

3. TEHNIČKE SPECIFIKACIJE:

Napon	Vlast	Frekvencija	Ubilački napon
220-240V	6W	50-60Hz	800-1000V

4. OPIS DIJELOVA:

1- UV-A lampa.
2- Električni roštilj.
3- Uklonjiva ladica
4- Stanovanje.
5- Vješalica

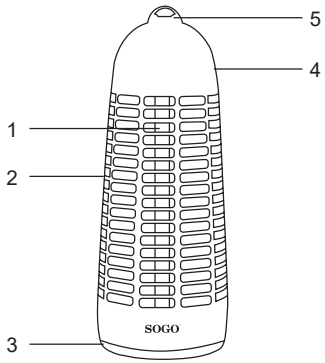

1- Lampa: Ovaj ubojica insekata dolazi s UV-A lampom koja privlači insekte i muhe prema sebi.
2- Električni roštilj: Ovaj roštilj propušta struju kroz sebe kako bi strujnim udarom ubio insekte.
3- Uklonjiva ladica: Ova ladica služi za skupljanje tijela insekata. Ovu ladicu treba povremeno čistiti ovisno o stanju ladice i upotrebi uređaja.
4- Kućište: Dio kućišta je medij vanjskog tijela koji prihvaća sve ostale dijelove ubojice insekata.
5-Vješalica je predviđena za obješenje ubojice insekata kako vam odgovara i za učinkovit izlaz uređaja te za jednostavno nošenje proizvoda gdje god želite.

5. UPUTE ZA UPORABU:

Koristi crno svjetlo (ultraljubičaste zrake) valne duljine , što je dokazano najučinkovitiji mamac za leteće insekte osjetljive na svjetlo, poput muha, moljaca, komaraca i drugih letećih insekata. Te insekte zatim ubija struja električno nabijenih metalnih rešetki koje okružuju UV-A lampe.

Dakle, ovo su proizvodi bez kemikalija, bez mirisa, bez sprejeva, bez nereda, potpuno bez zagađenja i bezopasni za ljude i kućne ljubimce. Idealan je za korištenje u kućama, tvornicama, trgovinama s hranom, bolnicama i drugim mjestima.

- Super tiho.
- Dug vijek trajanja, ušteda energije.
- Siguran i jednostavan za korištenje i čišćenje.

6. ČIŠĆENJE I ODRŽAVANJE:

Korak 1: Izvadite utikač i isključite prekidač.
Korak 2: Četkom za čišćenje očistite insekte s roštilja.
Korak 3: Ivucite i očistite ladicu za prikupljanje. Ubojica insekata sada je spreman za ponovno korištenje. Preporuča se čišćenje i održavanje jedinice jednom tjedno.

Opasan napon!
Napajanje: NE dirajte električnu mrežu!

1. WAŻNE:

- **Przed użyciem należy zawsze uważnie przeczytać instrukcję obsługi.**
- **Niniejszą instrukcję można pobrać z naszej strony internetowej www.sogo.es.**
- **Zachowaj te instrukcje na przyszłość.**

2. Instrukcje bezpieczeństwa dla użytkownika

GENERAL PRECAUTIONS

I. Ogólne środki ostrożności podczas korzystania z urządzeń elektrycznych

- Nie używaj urządzenia do celów innych niż opisane w niniejszej instrukcji.
- Nie używaj ani nie przechowuj urządzenia na zewnątrz.
- Urządzenie należy zawsze umieszczać na płaskiej i równej powierzchni.
- Ten produkt jest przeznaczony do użytku wewnętrznego, nieprzemysłowego, niekomercyjnego i wyłącznie do użytku domowego. Nie należy go używać na zewnątrz ani w żadnym innym celu. Nieprawidłowe użytkowanie lub niewłaściwa obsługa mogą spowodować problemy z urządzeniem i obrażenia użytkownika.
- Urządzenie może być używane wyłącznie zgodnie z przeznaczeniem. Nie ponosimy odpowiedzialności za szkody wynikające z niewłaściwego użytkowania lub nieprawidłowej obsługi.
- Przed podłączeniem urządzenia należy upewnić się, że napięcie wskazane na tabliczce znamionowej odpowiada napięciu sieciowemu.
- Gdy urządzenie nie jest używane, należy zawsze wyjmować wtyczkę z gniazda zasilania. Nie pozostawiać włączonego urządzenia bez nadzoru.
- Gdy urządzenie jest używane przez dzieci lub w ich pobliżu, konieczny jest ścisły nadzór.
- Przed czyszczeniem lub przechowywaniem urządzenia należy zawsze odłączyć je od zasilania i odczekać, aż ostygnie.
- Urządzenie nie jest całkowicie odłączone od źródła zasilania, nawet po jego wyłączeniu. Aby całkowicie odłączyć urządzenie, należy odłączyć je od wtyczki zasilania.
- Urządzenia nie są przeznaczone do obsługi za pomocą zewnętrznego wyłącznika czasowego lub oddzielnego systemu zdalnego sterowania.

II. Ograniczenia użytkowania w celu uniknięcia obrażeń ciała

- Nie pozwól, aby urządzenie działało bez nadzoru.
- Nie umieszczaj ani nie używaj tego urządzenia w pobliżu źródeł wody.
- Nie należy umieszczać ani używać urządzenia i jego przewodu zasilającego na gorących powierzchniach (np. płytach kuchennych) lub w ich pobliżu, ani też w pobliżu otwartego ognia.
- Nie pozostawiaj przewodu zasilającego zwisającego z ostrych krawędzi i trzymaj go z dala od gorących przedmiotów i płomieni. Nie owijać przewodu wokół urządzenia i nie zginać go.
- Nie należy zanurzać obudowy zawierającej elementy elektryczne i grzewcze w wodzie ani płukać jej pod bieżącą wodą.
- Nigdy nie używaj akcesoriów, które nie są zalecane przez producenta.
- Korzystanie z akcesoriów niezalecanych lub sprzedawanych przez producenta urządzenia może spowodować pożar, porażenie prądem elektrycznym lub obrażenia ciała.
- Jeśli chcesz wyjąć wtyczkę z kontaktu ściennego, zrób to przy samej wtyczce, a nie ciągnąc za kabel lub samo urządzenie.
- Aby uniknąć porażenia prądem, przed podłączeniem lub odłączeniem urządzenia należy upewnić się, że ręce są suche.
- Nie używaj urządzenia mokrymi rękami, na wilgotnej podłodze lub w wilgotnej atmosferze, ponieważ grozi to porażeniem prądem elektrycznym.
- Podczas korzystania z urządzenia należy upewnić się, że przewód zasilający nie zostanie przytrzaśnięty ani zgnieciony.
- Nie wolno dopuścić do zamoczenia jednostki napędowej, przewodu lub wtyczki, aby uniknąć ryzyka porażenia prądem elektrycznym.
- Nigdy nie zanurzać urządzenia ani wtyczki w wodzie lub innym płynie. W przypadku wpadnięcia urządzenia do wody należy natychmiast odłączyć je od zasilania i przed ponownym użyciem oddać do naprawy w autoryzowanym serwisie.
- Nie używaj urządzenia, jeśli spadło ono na podłogę, ma widoczne ślady uszkodzenia lub jest nieszczelne.
- Nie używaj urządzenia, jeśli kabel lub wtyczka są uszkodzone. W przypadku uszkodzenia przewodu, musi on zostać wymieniony wyłącznie przez producenta, jego przedstawiciela serwisowego lub podobnie wykwalifikowane osoby w celu uniknięcia zagrożenia.
- W przypadku nieprawidłowego działania urządzenia lub jeśli zostało ono w jakikolwiek sposób uszkodzone, należy zwrócić

urządzenie do najbliższego autoryzowanego serwisu w celu sprawdzenia, naprawy lub regulacji.
- W przypadku problemów sprzętowych nie należy podejmować prób samodzielnej naprawy produktu. Naprawy powinny być wykonywane wyłącznie przez wykwalifikowanych techników.

.

⚠ III. Ograniczenia dotyczące stosowania w przypadku dzieci i osób starszych

- To urządzenie może być używane przez dzieci w wieku od 8 lat i starsze oraz osoby z ograniczonymi zdolnościami fizycznymi, sensorycznymi lub umysłowymi lub brakiem doświadczenia i wiedzy, jeśli otrzymali nadzór lub instrukcje dotyczące korzystania z urządzenia w bezpieczny sposób i zrozumieć związane z tym zagrożenia.
- Dzieci powinny być nadzorowane, aby nie bawiły się urządzeniem.
- Czyszczenie i konserwacja nie mogą być wykonywane przez dzieci.
- Urządzenie i jego przewód należy przechowywać w miejscu niedostępnym dla dzieci.
- Nie należy pozwalać dzieciom na korzystanie z urządzenia bez nadzoru.
- Urządzenie nie jest przeznaczone do użytku przez osoby o ograniczonej sprawności fizycznej, sensorycznej lub zdolności umysłowe lub brak doświadczenia i wiedzy, chyba że zostały one nadzór lub instruktaż.
- Dzieci nie powinny bawić się urządzeniem.
- Czyszczenie i konserwacja nie mogą być wykonywane przez dzieci bez nadzoru.

⚠ IV. Instrukcje dotyczące użytkowania

- Podłącz urządzenie do uziemionego gniazdka ściennego.
- Nie pozwalaj dzieciom dotykać urządzenia, gdy jest ono używane.
- Nigdy nie umieszczaj przewodu zasilającego w pobliżu lub w kontakcie z gorącą powierzchnią urządzenia.
- Należy unikać dotykania metalowych części, ponieważ stają się one bardzo gorące.
- Podczas przenoszenia urządzenia należy zachować szczególną ostrożność.
- Przed montażem, demontażem lub czyszczeniem należy zawsze odłączyć urządzenie od zasilania, jeśli pozostaje ono bez nadzoru.
- Nie należy wkładać ani dopuszczać do przedostania się jakichkolwiek przedmiotów do otworów, ponieważ może to

spowodować uszkodzenie urządzenia lub inne szkody.
- Podczas pracy nie wolno dotykać wewnętrznych sieci wysokiego napięcia, gdyż może to spowodować porażenie prądem elektrycznym. Podczas pracy nie wolno wkładać żadnych metalowych przedmiotów do wnętrza kratek.
- Nie dotykać palcami ani metalowymi elementami sieci wysokiego napięcia.
- Nie nadaje się do stosowania w garażach, stajniach itp.

CZYSZCZENIE I KONSERWACJA

Szczegółowe informacje na temat czyszczenia powierzchni urządzeń elektrycznych można znaleźć w sekcji dotyczącej czyszczenia i konserwacji.

STOSOWANIE ŚRODKÓW OWADOBÓJCZYCH

Zabójca owadów służy do przyciągania owadów latających za pomocą lampy UV-A, takich jak muchy, ćmy, komary i inne latające szkodniki, a następnie elektrycznie naładowane metalowe siatki wysokiego napięcia porażają owady. Seria zabójców owadów to cienkie, nowoczesne style, wysoka wydajność i bezpieczeństwo, z niezatykającymi się siatkami zabijającymi, które nie są zardzewiałe, popękane lub wyblakłe. Specjalnie zaprojektowane lampy UV-A (promienie ultrafioletowe) są całkowicie nieszkodliwe dla ludzi i zwierząt domowych. Zewnętrzna siatka chroni człowieka przed dotknięciem siatek wysokiego napięcia. Nie zawiera żadnych chemikaliów, bez oparów, zapachu, sprayu, bałaganu i zanieczyszczeń. Seria owadobójcza jest idealna do użytku w pomieszczeniach, takich jak domy, fabryki, sklepy spożywcze, sklepy mięsne, szpitale itp.

3. DANE TECHNICZNE:

Napięcie	Moc	Częstotliwość	Napięcie zabijania
220-240V	6W	50-60Hz	800-1000V

4. OPIS CZĘŚCI:

1- lampę UV-A.
2- Grill elektryczny.
3- Wyjmowana taca
4- Obudowa.
5- Wieszak

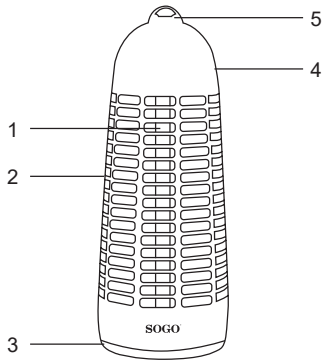

1- Lampa: Ten zabójca owadów jest wyposażony w lampę UV-A, która przyciągają owady i muchy do siebie.
2- Grill elektryczny: Grill ten przepuszcza przez siebie energię elektryczną w celu porażenia owadów prądem.
3- Wyjmowana taca: Taca służy do gromadzenia ciał owadów. Taca ta musi być od czasu do czasu czyszczona w zależności od stanu tacy i użytkowania urządzenia.
4- Obudowa: Obudowa jest zewnętrznym elementem, w którym mieszczą się wszystkie pozostałe części owadobójcy.
5- W zestawie znajduje się wieszak umożliwiający zawieszenie owadobójczego urządzenia w dogodnym dla użytkownika miejscu, a także zapewniający wydajne działanie urządzenia i łatwość przenoszenia produktu w dowolne miejsce.

5. INSTRUKCJE UŻYTKOWANIA:

Wykorzystuje czarne światło (promienie ultrafioletowe) o długości fali, która okazała się najskuteczniejszą przynętą dla wrażliwych na światło owadów latających, takich jak muchy, ćmy, komary i inne owady latające. Owady te są następnie rażone prądem przez naładowane elektrycznie metalowe siatki otaczające lampy UV-A.

Są to więc produkty bez chemikaliów, bez zapachu, bez sprayów, bez bałaganu, całkowicie wolne od zanieczyszczeń i nieszkodliwe dla ludzi i zwierząt domowych. Jest idealny do stosowania w domach, fabrykach, punktach gastronomicznych, szpitalach i innych miejscach.

- Super cichy.
- Długa żywotność, oszczędność energii.
- Bezpieczny i łatwy w użyciu i czyszczeniu.

6. CZYSZCZENIE I KONSERWACJA:

Krok 1: Wyjmij wtyczkę i wyłącz przełącznik.
Krok 2: Użyj szczotki do czyszczenia, aby usunąć owady z grilla.
Krok 3: Wyciągnij i wyczyść tacę zbiorczą. Środek owadobójczy jest teraz gotowy do ponownego użycia. Zaleca się czyszczenie i konserwację urządzenia raz w tygodniu.

Niebezpieczne napięcie!
Zasilanie: NIE dotykaj sieci elektrycznej!

1. IMPORTANT:

- **Citiți întotdeauna cu atenție manualul de instrucțiuni înainte de utilizare.**
- **Acest manual poate fi descărcat de pe pagina noastră web www.sogo.es**
- **Păstrați aceste instrucțiuni pentru consultare ulterioară.**

2. Instrucțiuni de siguranță pentru utilizator

GENERAL PRECAUTIONS

I. Precauții generale în timpul utilizării echipamentelor electrice

- Nu utilizați aparatul în alte scopuri decât cele descrise în acest manual.
- Nu utilizați sau depozitați aparatul în aer liber.
- Așezați întotdeauna aparatul pe o suprafață plană și uniformă.
- Acest produs este destinat utilizării interioare, neindustriale, necomerciale și numai pentru uz casnic. Nu utilizați produsul în exterior sau în orice alt scop. Utilizarea incorectă sau manipularea necorespunzătoare poate cauza probleme în aparat și poate provoca vătămări utilizatorului.
- Unitatea trebuie să fie utilizată numai în scopurile prevăzute. Nu se acceptă nicio răspundere pentru daunele rezultate din utilizarea necorespunzătoare sau manipularea greșită.
- Înainte de a conecta aparatul, asigurați-vă că tensiunea indicată pe plăcuța de identificare coincide cu tensiunea rețelei.
- Scoateți întotdeauna ștecherul din priză atunci când aparatul nu este utilizat. Nu lăsați aparatul nesupravegheat atunci când este pornit.
- Este necesară o supraveghere atentă atunci când orice aparat este utilizat de către sau în apropierea copiilor.
- Înainte de curățarea sau depozitarea aparatului, scoateți întotdeauna aparatul din priză și lăsați-l să se răcească.
- Dispozitivul nu este deconectat complet de la sursa de alimentare, chiar și după ce a fost oprit. Pentru a-l deconecta complet, deconectați-l de la priza de rețea.
- Aparatele nu sunt destinate funcționării prin intermediul unui temporizator extern sau al unui sistem separat de control de la distanță.

II. Restricții de utilizare pentru evitarea vătămărilor corporale

- Nu lăsați aparatul să funcționeze nesupravegheat.

- Nu amplasați și nu folosiți acest aparat în apropierea surselor de apă.
- Nu așezați și nu folosiți aparatul și cablul său de alimentare pe sau lângă suprafețe fierbinți (de exemplu, plăci de aragaz) sau flăcări deschise.
- Nu lăsați cablul de alimentare agățat de margini ascuțite și țineți-l departe de obiecte fierbinți și flăcări. Nu înfășurați cablul în jurul aparatului și nu îl îndoiți.
- Nu scufundați carcasa, care conține componentele electrice și elementele de încălzire, în apă și nici nu o clătiți sub robinet.
- Nu utilizați niciodată accesorii care nu sunt recomandate de producător.
- Utilizarea accesoriilor care nu sunt recomandate sau vândute de producătorul aparatului poate duce la incendii, șocuri electrice sau vătămări corporale.
- Atunci când doriți să scoateți ștecherul din contactul de perete, vă rugăm să faceți acest lucru la ștecherul în sine și nu trăgând de cablu sau de aparatul în sine.
- Pentru a evita șocurile electrice, asigurați-vă că mâinile sunt uscate înainte de conectare sau deconectare.
- Nu utilizați dispozitivul cu mâinile ude, pe podele umede sau când atmosfera este umedă, există riscul de șoc electric.
- În timpul utilizării aparatului, asigurați-vă că cablul de alimentare nu poate fi prins sau strivit.
- Nu lăsați unitatea motorului, cablul sau ștecherul să se ude pentru a proteja împotriva riscului de șoc electric.
- Nu scufundați niciodată aparatul sau mufa în apă sau în orice alt lichid. În cazul în care aparatul cade în apă, deconectați-l imediat de la rețeaua de alimentare și duceți-l la un agent de service autorizat pentru reparații înainte de reutilizare.
- Nu utilizați aparatul dacă acesta a căzut pe podea, dacă există semne vizibile de deteriorare sau dacă are o scurgere.
- Nu utilizați aparatul dacă cablul sau fișa sunt deteriorate. În cazul în care cablul este deteriorat, acesta trebuie înlocuit numai de producător, de agentul său de service sau de persoane calificate în mod similar, pentru a evita pericolele.
- În caz de funcționare defectuoasă a aparatului sau dacă acesta a fost deteriorat în orice mod, returnați aparatul la cel mai apropiat service autorizat pentru examinare, reparare sau reglare.
- În cazul unor probleme hardware, nu încercați să reparați singur produsul. Reparațiile trebuie să fie efectuate numai de tehnicieni calificați.

III. Restricții de utilizare în cazul utilizării cu copii și bătrâni

- Acest aparat poate fi utilizat de copii cu vârsta de la 8 ani în sus și de persoane cu capacități fizice, senzoriale sau mentale reduse sau cu lipsă de experiență și cunoștințe dacă au fost supravegheați sau instruiți cu privire la utilizarea într-un mod sigur și să înțeleagă pericolele implicate.
- Copiii trebuie supravegheați pentru a se asigura că nu se joacă cu aparatul.
- Curățarea și întreținerea de către utilizator nu trebuie să fie efectuate de copii.
- Păstrați aparatul și cablul său la îndemâna copiilor.
- Nu permiteți copiilor să utilizeze aparatul fără supraveghere.
- Aparatul nu este destinat utilizării de către persoane cu deficiențe fizice, senzoriale sau capacitățile mentale sau lipsa de experiență și cunoștințe, cu excepția cazului în care acestea au fost supraveghere sau instruire.
- Copiii nu trebuie să se joace cu aparatul.
- Curățarea și întreținerea utilizatorului nu efectuate de copii fără supraveghere.

IV. Instrucțiuni de urmat la utilizarea

- Aparatul a fost încorporat cu o fișă împământată. Vă rugăm • Conectați aparatul la o priză de perete împământată.
- Nu lăsați copiii să atingă aparatul în timpul utilizării.
- Nu plasați niciodată cablul de alimentare în apropierea sau în contact cu suprafața fierbinte a aparatului.
- Evitați să atingeți părțile metalice, deoarece acestea devin foarte fierbinți.
- Trebuie să fiți extrem de prudent atunci când mutați un aparat.
- Deconectați întotdeauna aparatul de la sursă dacă este lăsat nesupravegheat și înainte de asamblare, dezasamblare sau curățare.
- Nu introduceți și nu permiteți pătrunderea niciunui obiect în orificii, deoarece acest lucru poate cauza defectarea aparatului sau orice alte daune.
- Nu intenționați să atingeți grilele interne de înaltă tensiune în timpul lucrului, ceea ce poate cauza pericol de șoc electric. Nu introduceți niciodată niciun obiect metalic în interiorul grilelor în timpul lucrului.
- Nu atingeți grilele de înaltă tensiune cu degetele sau cu metalul.
- Nu se poate utiliza în garaje, grajduri și altele asemenea.

CURĂȚARE ȘI ÎNTREȚINERE

Vă rugăm să consultați secțiunea de curățare și întreținere pentru detalii privind modul de curățare a suprafețelor aparatelor electrice

UTILIZAREA DE INSECTICIDE

Ucigașul de insecte este utilizat pentru a atrage insectele zburătoare prin tubul UV-A, cum ar fi muște, molii, țânțari și alte dăunători zburători, iar apoi grilele metalice de înaltă tensiune încărcate electric vor electrocuta insectele. Seria de ucigași de insecte sunt stiluri moderne subțiri, eficiență ridicată și siguranță, cu grile de ucidere care nu se blochează, cu suprafață fără rugină, crăpată sau decolorată. Tuburile UV-A (raze ultraviolete) special proiectate sunt complet inofensive pentru corpul uman și animalele de companie. Plasa exterioară protejează omul de atingerea grilelor de înaltă tensiune. Nu există substanțe chimice implicate în acesta, fără vapori, miros, spray sau mizerie și fără poluare. Seria de ucigași de insecte este ideală pentru utilizarea în interior, cum ar fi în case, fabrici, magazine alimentare, depozite de măcelărie, spitale etc.

3. SPECIFICAȚII TEHNICE:

Tensiune	Putere	Frecvența	Tensiune de ucidere
220-240V	6W	50-60Hz	800-1000V

4. DESCRIERE PIESE:

1 - Lampă UV-A.
2- Grătar electric.
3 - Tavă detașabilă
4 - Carcasă.
5 - Cârligul

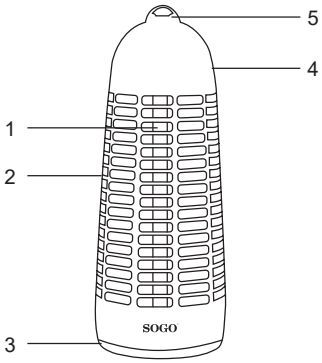

1- Lampă: Acest distrugător de insecte este prevăzut cu o lampă UV-A care atrage insectele și muștele spre el.
2- Grătar electric: Acest grătar trece electricitatea prin el însuși pentru a electrocuta insectele prin șoc electric.
3- Tavă detașabilă: Această tavă este prevăzută pentru acumularea corpurilor de insecte. Această tavă trebuie curățată ocazional, în funcție de starea tăvii și de utilizarea dispozitivului.
4- Carcasa: Partea de carcasă este un mediu al corpului exterior care găzduiește toate celelalte părți ale distrugătorului de insecte.
5- Cârligul este prevăzut pentru a atârna ucigașul de insecte după cum vă convine și pentru o ieșire eficientă a dispozitivului și pentru ușurința de a transporta produsul oriunde doriți.

5. INSTRUCȚIUNI DE UTILIZARE:

Acesta utilizează lumina neagră (raze ultraviolete) de lungime de undă, care s-a dovedit a fi cea mai eficientă momeală pentru insectele zburătoare sensibile la lumină, cum ar fi muștele, moliile, țânțarii și alte insecte zburătoare. Aceste insecte sunt apoi electrocutate de grilele metalice încărcate electric din jurul lămpilor UV-A.

Deci, acestea sunt produse fără substanțe chimice, fără miros, fără spray-uri, fără mizerie, complet fără poluare și inofensive pentru oameni și animale de companie. Este ideal pentru utilizarea în case, fabrici, magazine alimentare, spitale și alte locuri.

- Super liniștită.
- Durată lungă de viață, economie de energie.
- Sigur și ușor de utilizat și curățat.

6. CURĂȚARE ȘI ÎNTREȚINERE:

Pasul 1: Scoateți ștecherul și opriți întrerupătorul.
Pasul 2: Folosiți o perie de curățat pentru a îndepărta insectele de pe grătar.
Pasul 3: Scoateți și curățați tava de colectare. Distrugătorul de insecte este acum gata de utilizare din nou. Se recomandă curățarea și întreținerea unității o dată pe săptămână.

Tensiune periculoasă!
Putere: NU atingeți rețeaua electrică!

1. ⓘ ВАЖЛИВО:

- **Завжди уважно читайте інструкцію з експлуатації перед використанням.**
- **Цей посібник можна завантажити з нашої веб-сторінки www.sogo.es**
- **Зберігайте цю інструкцію для подальшого використання.**

2. ⚠ Інструкція з техніки безпеки для користувача

GENERAL PRECAUTIONS

I. Загальні заходи безпеки під час використання електрообладнання

- Не використовуйте прилад для будь-яких інших цілей, окрім тих, що описані в цьому посібнику.
- Не використовуйте і не зберігайте прилад на відкритому повітрі.
- Завжди встановлюйте прилад на плоскій і рівній поверхні.
- Цей виріб призначений для використання в приміщенні, непромислового, некомерційного і тільки для домашнього використання. Не використовуйте його на вулиці або для будь-яких інших цілей. Неправильне використання або неналежне поводження може викликати проблеми в роботі приладу і призвести до травмування користувача.
- Прилад повинен використовуватися тільки за призначенням. Виробник не несе відповідальності за пошкодження, що виникли внаслідок неправильного використання або неналежного поводження.
- Перед підключенням приладу до електромережі переконайтеся, що напруга, вказана на заводській табличці, відповідає напрузі мережі.
- Завжди виймайте вилку з розетки, коли прилад не використовується. Не залишайте увімкнений прилад без нагляду.
- Пильний нагляд необхідний, коли будь-яким приладом користуються діти або перебувають поруч з ним.
- Перед чищенням або зберіганням приладу завжди відключайте його від електромережі та дайте йому охолонути.
- Прилад не від’єднаний від джерела живлення повністю, навіть після того, як він був вимкнений. Щоб повністю від’єднати його, витягніть вилку з розетки.
- Прилади не призначені для керування за допомогою зовнішнього таймера або окремої системи дистанційного керування

⚠ II. Обмеження у використанні для уникнення травм

- Не розміщуйте та не використовуйте прилад поблизу джерел води.
- Не розміщуйте і не використовуйте прилад та його шнур живлення на гарячих поверхнях (наприклад, плитах) або поблизу них, а також поблизу відкритого полум’я.
- Не залишайте шнур живлення звисати з гострих країв і тримайте подалі від гарячих предметів і полум’я. Не намотуйте шнур навколо приладу і не згинайте його.
- Не занурюйте корпус, що містить електричні компоненти та нагрівальні елементи, у воду та не промивайте його під краном.
- Ніколи не використовуйте аксесуари, не рекомендовані виробником.
- Використання аксесуарів, не рекомендованих або не проданих виробником приладу, може призвести до пожежі, ураження електричним струмом або травмування людей.
- Якщо ви хочете від’єднати вилку від розетки, будь ласка, робіть це за саму вилку, а не тягніть за кабель або сам прилад.
- Щоб уникнути ураження електричним струмом, переконайтеся, що ваші руки сухі, перш ніж вставляти або витягувати вилку з розетки.
- Не використовуйте прилад мокрими руками, на вологій підлозі або у вологому приміщенні - існує ризик ураження електричним струмом.
- Під час використання приладу слідкуйте за тим, щоб шнур живлення не зачепився і не був затиснутий.
- Не допускайте намокання блоку двигуна, шнура або вилки, щоб уникнути ризику ураження електричним струмом.
- Ніколи не занурюйте прилад або штепсельну вилку у воду або будь-яку іншу рідину. У разі падіння приладу у воду негайно відключіть його від електромережі та віднесіть до авторизованого сервісного центру для ремонту перед повторним використанням.
- Не використовуйте прилад, якщо він впав на підлогу, має видимі ознаки пошкодження або протікання.
- Не використовуйте прилад, якщо кабель або вилка пошкоджені. У разі пошкодження шнура, щоб уникнути небезпеки, його заміна повинна виконуватися тільки виробником, його сервісним агентом або особами, які мають відповідну кваліфікацію.
- У разі несправності приладу або якщо він був пошкоджений будь-яким чином, поверніть прилад до найближчого авторизованого сервісного центру для перевірки, ремонту

або налаштування.
- У разі виникнення апаратних проблем не намагайтеся відремонтувати виріб самостійно. Ремонт повинен виконуватися тільки кваліфікованими фахівцями

⚠ III. Обмеження щодо використання з дітьми та людьми похилого віку

- Цей прилад може використовуватися дітьми віком від 8 років і старше та особами
- з обмеженими фізичними, сенсорними або розумовими здібностями або з недостатнім досвідом і знаннями, якщо вони перебувають під наглядом
- знань, якщо вони знаходяться під наглядом або проінструктовані щодо безпечного використання
- безпечного використання приладу та розуміють пов’язані з цим небезпеки.
- Діти повинні перебувати під наглядом, щоб переконатися, що вони не граються з приладом.
- Діти не повинні виконувати чищення та технічне обслуговування приладу.
- Зберігайте прилад і шнур живлення в недоступному для дітей місці.
- Не дозволяйте дітям користуватися приладом без нагляду.
- Прилад не призначений для використання особами з обмеженими фізичними, сенсорними або
- розумовими здібностями, а також особами з недостатнім досвідом і знаннями, якщо вони не перебувають під наглядом або не
- якщо вони не перебувають під наглядом або не проінструктовані.
- Діти не повинні гратися з приладом.
- Чищення та обслуговування приладу не повинні виконуватися дітьми без нагляду дорослих

⚠ IV. Інструкції, яких слід дотримуватися під час використання приладу

- Підключіть прилад до заземленої розетки.
- Не дозволяйте дітям торкатися приладу під час використання.
- Ніколи не кладіть шнур живлення поруч із гарячою поверхнею приладу і не торкайтеся її.
- Не торкайтеся металевих частин, оскільки вони сильно нагріваються.
- Під час переміщення приладу слід дотримуватися особливої обережності.
- Завжди відключайте прилад від електромережі, якщо

він залишається без нагляду, а також перед збиранням, розбиранням або чищенням.
- Не вставляйте і не допускайте потрапляння будь-яких предметів в отвори, оскільки це може призвести до поломки приладу або інших пошкоджень.
- Під час роботи не торкайтеся внутрішніх високовольтних мереж, оскільки це може призвести до ураження електричним струмом. Ніколи не кладіть металеві предмети всередину сітки під час роботи.
- Не торкайтеся високовольтних сіток пальцями або металевими предметами.
- Не можна використовувати в гаражах, стайнях тощо

ЧИСТКА ТА ОБСЛУГОВУВАННЯ

Будь ласка, зверніться до розділу «Чищення та обслуговування» для отримання детальної інформації про те, як чистити поверхні електроприладів

ВИКОРИСТАННЯ ЗАСОБУ ДЛЯ ЗНИЩЕННЯ КОМАХ

Знищувач комах використовується для залучення літаючих комах за допомогою UV-A трубки, таких як мухи, молі, комарі та інші літаючі шкідники, а потім електрично заряджені високовольтні металеві сітки вб’ють комах електричним струмом. Серія знищувачів комах відрізняється тонким сучасним стилем, високою ефективністю та безпекою, з незасмічуваними сітками для знищення комах, які не мають іржі, тріщин або вицвілої поверхні. Спеціально розроблені UV-A трубки (ультрафіолетові промені) абсолютно нешкідливі для організму людини і домашніх тварин. Зовнішня сітка захищає людину від дотику до високовольтних сіток. Ніяких хімічних речовин не використовується, без випарів, запаху, бризок, безладу та забруднення навколишнього середовища. Серія знищувачів комах ідеально підходить для використання в приміщеннях, таких як будинки, фабрики, продовольчі магазини, м’ясні магазини, лікарні тощо

3. ТЕХНІЧНІ ХАРАКТЕРИСТИКИ:

Напруга	Сила	Частота	Напруга вбивства
220-240V	6W	50-60 Гц	800-1000V

4. ОПИС ДЕТАЛЕЙ

1- УФ-А-Лампа
2- Електричний гриль
3- Знімний піддон
4- Корпус
5- Вішалка

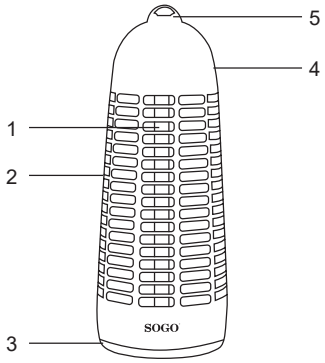

1- Лампа: Цей засіб для знищення комах постачається з УФ-А-лампою, яка приваблює комах і мух до себе.
2- Електричний гриль: Ця решітка пропускає електрику через себе, щоб вбити комах електричним струмом.
3- Знімний лоток: Цей лоток призначений для накопичення тіл комах. Цей лоток потрібно час від часу чистити відповідно до стану лотка та використання пристрою.
4- Корпус: Частина корпусу - це середовище зовнішнього корпусу, в якому розміщуються всі інші частини знищувача комах.
5- Вішалка призначений для підвішування знищувача комах відповідно до вашої зручності та для ефективної роботи пристрою, а також для зручності перенесення продукту куди завгодно.

5. ІНСТРУКЦІЯ ІЗ ЗАСТОСУВАННЯ

Він використовує чорне світло (ультрафіолетові промені) з довжиною хвилі, яка виявилася найефективнішою приманкою для світлочутливих літаючих комах, таких як мухи, молі, комарі та інші літаючі комахи. Потім ці комахи гинуть від електричного струму через електрично заряджені металеві сітки, що оточують УФ-А-лампи.

Отже, це продукти без хімікатів, без запаху, без спреїв, без безладу, повністю без забруднення і нешкідливі для людей і домашніх тварин. Ідеально підходить для використання в будинках, фабриках, закладах харчування, лікарнях та інших місцях.

- Надзвичайно тихий.
- Тривалий термін служби, енергозбереження.
- Безпечний, простий у використанні та очищенні.

6. ЧИСТКА ТА ОБСЛУГОВУВАННЯ:

Крок 1: Витягніть вилку з розетки і вимкніть вимикач.
Крок 2: За допомогою щітки для чищення видаліть комах з гриля.
Крок 3: Витягніть і очистіть лоток для збору сміття. Тепер знищувач комах знову готовий до використання. Рекомендується чистити та обслуговувати пристрій раз на тиждень

Небезпечна напруга!
Електрика: НЕ торкайтеся електричної мережі!

1. IMPORTANT:

- **Llegiu sempre atentament el llibre d'instruccions abans d'utilitzar-lo.**
- **Aquest manual es pot descarregar de la nostra pàgina web www.sogo.es.**
- **Conserveu aquestes instruccions per a futures consultes.**

2. Instruccions de seguretat per a l'usuari

GENERAL PRECAUTIONS I. Precaucions generals durant l'ús d'equips elèctrics

- No utilitzeu l'aparell per a fins diferents dels descrits en aquest manual.
- No utilitzeu ni deseu l'aparell a l'aire lliure.
- Col·loqueu sempre l'aparell sobre una superfície plana i uniforme.
- Aquest producte està destinat a ús en interiors, no industrial, no comercial i només per a ús domèstic. No l'utilitzeu a l'aire lliure ni per a cap altre fi. L'ús indegut o la manipulació incorrecta poden causar problemes a l'aparell i provocar lesions a l'usuari.
- L'aparell només s'ha d'utilitzar per a les finalitats previstes. No s'accepta cap responsabilitat per danys derivats d'un ús inadequat o manipulació incorrecta.
- Assegureu-vos que la tensió indicada a la placa de característiques coincideix amb la tensió de xarxa abans d'endollar l'aparell.
- Desconnecteu sempre l'endoll de la presa de corrent quan no utilitzeu l'aparell.
- No deixeu l'aparell sense vigilància quan estigui encès.
- És necessària una estreta supervisió quan qualsevol aparell sigui utilitzat per nens oa prop seu.
- Abans de netejar o desar l'aparell, desendolleu-lo sempre del corrent i deixeu que es refredi.
- L'aparell no està completament desconnectat de la font d'alimentació, fins i tot després d'apagar-lo. Per desconnectar-ho completament , desendolleu-ho de la presa de corrent.
- Els aparells no estan dissenyats per funcionar mitjançant un temporitzador extern o un sistema de control remot independent.

⚠ II. Restriccions d'ús per evitar danys personals

- No deixeu que l'aparell funcioni sense vigilància.
- No col·loqueu ni feu funcionar aquest aparell a prop de fonts d'aigua.
- No col·loqueu ni feu funcionar l'aparell i el cable d'alimentació sobre o prop de superfícies calentes (per exemple, plaques de cuina) o flames obertes.
- No deixeu el cable d'alimentació penjant de vores esmolades i manteniu-lo allunyat d'objectes calents i flames. No enrotlleu el cable al voltant de l'aparell ni el doblegueu.
- No submergiu en aigua la carcassa, que conté components elèctrics i els elements calefactors, ni l'esbandida sota l'aixeta.
- No utilitzeu mai accessoris no recomanats pel fabricant.
- L'ús d'accessoris no recomanats o venuts pel fabricant de l'aparell pot provocar incendis, descàrregues elèctriques o lesions personals.
- Quan vulgueu desconnectar l'endoll del contacte de la paret, feu-ho al mateix endoll i no estirant el cable o el mateix aparell.
- Per evitar descàrregues elèctriques, assegureu-vos de tenir les mans seques abans d'endollar o desendollar.
- No utilitzeu l'aparell amb les mans mullades, sobre sòls humits o quan l'ambient sigui humit, hi ha risc de descàrrega elèctrica.
- Quan feu servir l'aparell, assegureu-vos que el cable d'alimentació no quedi atrapat ni aixafat.
- No deixeu que la unitat motora, el cable o l'endoll es mullen per evitar el risc de descàrrega elèctrica.
- No submergiu mai l'aparell ni l'endoll en aigua ni en cap altre líquid. En cas que l'aparell caigui a l'aigua, desconnecteu-lo immediatament de la xarxa elèctrica i porteu-lo a un servei tècnic autoritzat per a la seva reparació abans de tornar a utilitzar-lo.
- No utilitzeu l'aparell si ha caigut a terra, si presenta danys visibles o si té fuites.
- No utilitzeu l'aparell si el cable o l'endoll estan malmesos. En cas que el cable estigui danyat, només ha de ser substituït pel fabricant, el seu agent de servei o persones amb qualificació similar per evitar riscos.
- En cas de mal funcionament de l'aparell, o si aquest ha patit algun dany, torneu-lo al servei tècnic autoritzat més proper per al vostre examen, reparació o ajust.
- En cas de problemes de maquinari, no intenteu reparar el producte vostè mateix. Les reparacions només han de ser realitzades per tècnics qualificats.

⚠ III. Restriccions d’ús en nens i gent gran

- Aquest aparell pot ser utilitzat per nens a partir de 8 anys i persones
- amb capacitats físiques, sensorials o mentals reduïdes o manca d’experiència i
- coneixement si han rebut supervisió o instrucció sobre l’ús del
- aparell de manera segura i comprendre els perills que comporta.
- Els nens han de ser vigilats per evitar que juguin amb laparell.
- La neteja i el manteniment de lusuari no han de ser realitzats per nens.
- Mantingueu l’aparell i el cable fora de l’abast dels nens.
- No permeteu que els nens utilitzin l’aparell sense supervisió.
- L’aparell no està dissenyat per a ser utilitzat per persones amb discapacitat física, sensorial o mental, capacitats mentals o manca d’experiència i coneixements menys que hagin estat supervisió o instrucció.
- Els nens no han de jugar amb laparell.
- La neteja i el manteniment per part de lusuari no han de ser realitzats per nens sense supervisió.

⚠ VI. Instruccions d’ús de l’aparell

- Connecteu l’aparell a una presa de corrent amb presa de terra.
- No deixeu que els nens toquin l’aparell quan estigui en ús.
- No col·loqueu mai el cable d’alimentació a prop o en contacte amb la superfície calenta de l’aparell.
- Eviteu tocar les peces metàl·liques, ja que s’escalfen molt.
- Extremeu les precaucions en moure l’aparell.
- Desconnecteu sempre l’aparell de la xarxa elèctrica si es deixa sense vigilància i abans de muntar-lo, desmuntar-lo o netejar-lo.
- No introduïu ni permeteu que s’introdueixi cap objecte a les obertures, ja que això pot provocar el trencament de l’aparell o qualsevol altre dany.
- No intenteu tocar les reixetes internes d’alta tensió mentre treballa, ja que podria patir una descàrrega elèctrica. No col·loqueu mai cap objecte metàl·lic dins de les reixetes mentre treballa.
- No toqueu les reixetes d’alta tensió amb els dits ni amb metall.
- No apte per al seu ús a garatges, estables i similars.

NETEJA I MANTENIMENT

Consulteu la secció de neteja i manteniment per obtenir més informació sobre com netejar les superfícies dels aparells elèctrics.

ÚS D'INSECTICIDA

El matainsectes s'utilitza per atreure els insectes voladors pel tub UV-A, com mosques, arnes, mosquits i altres plagues voladores, i després les reixetes metàl·liques d'alta tensió carregades elèctricament electrocutaran els insectes. Les sèries de matainsectes són d'estil modern i prim, d'alta eficàcia i seguretat, amb reixetes de matança que no s'obstrueixen i la superfície de les quals no està oxidada, esquerdada o descolorida. Els tubs UV-A (raigs ultraviolats) especialment dissenyats són completament inofensius per al cos humà i els animals domèstics. La malla exterior protegeix l'ésser humà de tocar les reixetes d'alta tensió. No conté productes químics, sense fums, olors, aerosols ni brutícia, i no contamina. La sèrie de matainsectes és ideal per a ús en interiors, com a cases, fàbriques, botigues d'alimentació, carnisseries, hospitals, etc.

3. ESPECIFICACIONS TÈCNIQUES:

Tensió	Potència	Freqüència	Tensió mortal
220-240V	6W	50-60Hz	800-1000V

4. DESCRIPCIÓ DE PECES:

1- Làmpada UV-A.
2- Reixeta elèctrica .
3- Safata extraïble
4- Carcassa
5- Tapa superior de plàstic.
6- Penjador

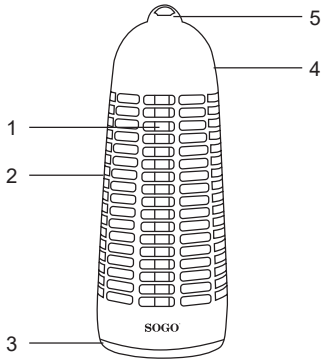

1- Làmpada: Aquest mata insectes ve amb una làmpada UV-A que atrau insectes i mosques cap a si.
2- Reixeta elèctrica: Aquestes reixeta passa electricitat a través de si mateixa per electrocutar els insectes mitjançant descàrregues elèctriques.
3- Safata extraïble: aquesta safata es proporciona per acumular els insectes.
4- Carcassa: La carcassa és un mitjà de cos exterior que allotja totes les altres parts de l'insecte assassí.
5- Se subministra un penjador per penjar el mata-insectes segons la seva conveniència i per a una sortida eficient del dispositiu i per a la facilitat de portar el producte allà on vulgui.

5. INSTRUCCIONS D'ÚS:

Utilitza la llum negra (raigs ultraviolats) de longitud d'ona, que ha demostrat ser el cimbell més eficaç per als insectes voladors sensibles a la llum, com mosques, arnes, mosquits i altres insectes voladors. Aquests insectes són electrocutats per les reixetes metàl·liques carregades elèctricament que envolten els llums UV-A.

Per tant, es tracta de productes sense productes químics, sense olor, sense aerosols, sense brutícia, totalment lliures de contaminació i inofensius per a les persones i els animals domèstics. És ideal per a ús a cases, fàbriques, punts de venda d'aliments, hospitals i altres llocs.

- Super silenciós.
- Llarga vida útil, estalvi denergia.
- Segur i fàcil d'usar i netejar.

6. NETEJA I MANTENIMENT:

Pas 1: Traieu l'endoll i apagueu l'interruptor.
Pas 2: Utilitzeu un raspall de neteja per eliminar els insectes de la graella.
Pas 3: Traieu i netegeu la safata de recollida. L'insecticida ja està llest per tornar-se a utilitzar. Es recomana netejar i mantenir la unitat un cop per setmana.

Tensió perillosa!
Potència: NO toqueu la xarxa elèctrica!

DECLARACIÓN DE CONFORMIDAD

Este dispositivo cumple con la directiva de baja tensión 2014/35/CE.
La directiva de Compatibilidad Electromagnética 2014/30/UE.
La directiva 2015/863 UE sobre restricciones a la utilización de determinadas sustancias peligrosas en aparatos eléctricos.
La directiva 2009/125/CE en los requisitos de diseño ecológico aplicables a los productos relacionados con la energía.

DÉCLARATION DE CONFORMITÉ

Cet appareil est conforme a la directive Basse Tension 2014/35/CE.
La directive Compatibilité électromagnétique 2014/30/UE.
La directive 2015/863/UE relative à la limitation de l'utilisation de certaines substances dangereuses dans les équipements.
La directive 2009/125/CE électriques et électroniques sur les exigences en matière d'éco conception applicables aux produits liés à l'énergie.

DECLARATION OF CONFORMITY

This device complies with EU Low Voltage Directive 2014/35/EC.
Electromagnetic Compatibility Directive 2014/30/EU.
Directive 2015/863/EU on the restriction of the use of certain hazardous substances in electrical.
Directive 2009/125/EC on the eco-design requirements applicable to energy-related products.

DECLARAÇÃO DE CONFORMIDADE

Este dispositivo está em conformidade com a Diretiva de Baixa Tensão 2014/35/CE.
A directiva de Compatibilidade Electromagnética 2014/30/UE.
A directiva 2015/863/UE relativa à restrição do uso de determinadas substâncias perigosas em equipamentos eléctricos e electrónicos.
A directiva 2009/125/CE sobre os requisitos de concepção ecológica aplicáveis aos produto relacionados com a energia.

DICHIARAZIONE DI CONFORMITÀ

Questo dispositivo è conforme alla Direttiva UE sulla bassa tensione 2014/35/CE.
Direttiva Compatibilità Elettromagnetica 2014/30/UE.
Direttiva 2015/863/UE sulla restrizione dell'uso di determinate sostanze pericolose in ambito elettrico.
Direttiva 2009/125/CE sui requisiti di progettazione ecocompatibile applicabili ai prodotti connessi all'energia.

KONFORMITÄTSERKLÄRUNG

Dieses Gerät entspricht der EU-Niederspannungsrichtlinie 2014/35/EG.
Richtlinie 2014/30/EU zur elektromagnetischen Verträglichkeit.
Richtlinie 2015/863/EU zur Beschränkung der Verwendung bestimmter gefährlicher Stoffe in Elektrogeräten.
Richtlinie 2009/125/EG über die Anforderungen an die umweltgerechte Gestaltung energieverbrauchsrelevanter Produkte.

Este símbolo en el producto o en el embalaje indica que este producto no se puede desechar como basura normal o residuos domésticos. Todos los equipos eléctricos, electrónicos y unidades que funcionan con baterías deben reciclarse de manera adecuada y de acuerdo con las leyes municipales locales. Puede reciclarlos llevándolos a un centro de eliminación autorizado por el gobierno o a contenedores especializados que puede encontrar en cualquier gran supermercado cercano, tiendas de productos electrónicos o electrodomésticos o centros comerciales que tengan este tipo de instalaciones disponibles.

Diseñado por: SOGO basada en las normas de calidad europeas
Importado por: Sanysan Appliances S.L, NIF: B98753056, C/ Barcas 2, 2 46002 Valencia, España
Producto fabricado en CHINA. Servicio postventa: www.sogosat.com sogosat@sogosat.com / 0034 902 222 161

This symbol on the product or on the packaging indicates that this product can't be disposed as normal rubbish or household waste. All the electrical, electronic equipment's and battery-operated units must recycle in proper manner and according to the local municipal laws. You can recycle them by taking them to government authorized disposal centres or specialized bins which you can find in any nearby big super markets, electronics or electro domestics products stores or malls who have these types of facilities available.

Designed by: SOGO based on European quality standards
Imported by: Sanysan Appliances S.L, NIF: B98753056, C/ Barcas 2, 2, 46002 Valencia, Spain
Product manufactured in CHINA. After-sales service: www.sogosat.com sogosat@sogosat.com / 0034 902 222 161

Ce symbole sur le produit ou sur l'emballage indique que ce produit ne peut pas être jeté comme un déchet normal ou un déchet ménager. Tous les équipements électriques, électroniques et les appareils à piles doivent être recyclésde manière appropriée et conformément aux lois municipales locales. Vous pouvez les recycler en les apportant à un centre d'élimination agréé par le gouvernement ou dans des poubelles spécialisées que vous pouvez trouver dans tous les grands supermarchés à proximité, les magasins de produits électroniques ou électroménagers ou les centres commerciaux qui disposent de ces types d'installations.

Élaboré par: SOGO basé sur les normes de qualité européennes
Importé par: Sanysan Appliances S.L, NIF : B98753056, C/ Barcas 2, 2, 46002 Valence, Espagne
Produit fabriqué en CHINA. Service après-vente: www.sogosat.com sogosat@sogosat.com / 0034 902 222 161

Este símbolo no produto ou na embalagem indica que este produto não pode ser descartado como lixo normal ou lixo doméstico. Todos os equipamentos elétricos, eletrônicos e unidades a bateria devem ser reciclados de maneira adequada e de acordo com as leis municipais locais. Você pode reciclá-los levando-os a um centro de descarte autorizado pelo governo ou a lixeiras especializadas que você pode encontrar em grandes supermercados próximos, lojas de produtos eletrônicos ou eletrodomésticos ou shoppings que tenham esse tipo de instalações disponíveis.

Desenhado por: SOGO baseado em padrões de qualidade europeus
Importado por: Sanysan Appliances S.L, NIF: B98753056, C/ Barcas 2, 2, 46002 Valência, Espanha
Produto fabricado na CHINA. Serviço pós-venda: www.sogosat.com sogosat@sogosat.com / 0034 902 222 161

Dieses Symbol auf dem Produkt oder der Verpackung weist darauf hin, dass dieses Produkt nicht als normaler Müll oder Hausmüll entsorgt werden darf. Alle elektrischen, elektronischen Geräte und batteriebetriebenen Geräte müssen auf ordnungsgemäße Weise und entsprechend recycelt werden nach den örtlichen Gemeindegesetzen. Sie können sie recyceln, indem Sie sie zu staatlich autorisierten Entsorgungszentren oder Spezialbehältern bringen, die Sie in nahe gelegenen großen Supermärkten, Elektronik- oder Elektrohaushaltswarengeschäften oder Einkaufszentren finden können, die diese Typen führen der verfügbaren Einrichtungen.

Entworfen von: SOGO basiert auf europäischen Qualitätsstandards
Eingeführt von: Sanysan Appliances S.L, NIF: B98753056, C/ Barcas 2, 2, 46002 Valencia, Spanien
Produkt hergestellt in CHINA. Kundendienst: www.sogosat.com sogosat@sogosat.com / 0034 902 222 161

Questo simbolo sul prodotto o sulla confezione indica che questo prodotto non può essere smaltito come normale rifiuto domestico o rifiuto domestico. Tutte le apparecchiature elettriche, elettroniche e le unità alimentate a batteria devono essere riciclate in modo adeguato e secondo le leggi locali comunali. Puoi riciclarli portandoli in un centro di smaltimento autorizzato dal governo o in contenitori specializzati che puoi trovare nei grandi supermercati, nei negozi di prodotti elettronici o elettrodomestici o nei centri commerciali che dispongono di questo tipo di strutture nelle vicinanze.

Progettato da: SOGO basato su standard di qualità europei
Importato da: Sanysan Appliances SL, NIF: B98753056, C/ Barcas 2, 2, 46002 Valenza, Spagna
Prodotto fabbricato in CHINA. Servizio post-vendita: www.sogosat.com sogosat@sogosat.com / 0034 902 222 161

Tento symbol na produktu nebo na obalu znamená, že tento produkt nelze likvidovat jako běžný odpad nebo domovní odpad. Všechna elektrická, elektronická zařízení a baterie musí být recyklovány správným způsobem a v souladu s místními zákony. Můžete je recyklovat tak, že je odnesete do vládních středisek pro likvidaci odpadu nebo do specializovaných popelnic, které můžete najít v jakýchkoli blízkých velkých supermarketech, obchodech s elektronikou nebo domácími elektrospotřebiči nebo nákupních centrech, kde jsou tyto typy zařízení k dispozici.

Design: SOGO na základě evropských standardů kvality
Dovoz: Sanysan Appliances S.L, NIF: B98753056, C/ Barcas 2, 2 46002 Valencie, Španělsko
Produkt vyrobený v ČÍNĚ. Poprodejní servis: www.sogosat.com sogosat@sogosat.com / 0034 902 222 161

PROHLÁŠENÍ O SHODĚ

Toto zařízení vyhovuje směrnici EU o nízkém napětí 2014/35/ES.
Směrnice o elektromagnetické kompatibilitě 2014/30/EU.
Směrnice 2015/863/EU o omezení použití některých nebezpečných látek v elektrotechnice.
Směrnice 2009/125/ES o ekodesignu požadavky platné pro výrobky spojené se spotřebou energie.

OVERENSSTEMMELSESERKLÆRING

Denne enhed overholder EU's lavspændingsdirektiv 2014/35/EF.
Direktiv om elektromagnetisk kompatibilitet 2014/30/EU.
Direktiv 2015/863/EU om begrænsning af brugen af visse farlige stoffer i elektrisk.
Direktiv 2009/125/EF om miljøvenligt design krav, der gælder for energirelaterede produkter.

IZJAVA O SKLADNOSTI

Ta naprava je v skladu z direktivo EU o nizki napetosti 2014/35/ES.
Direktiva o elektromagnetni združljivosti 2014/30/EU.
Direktiva 2015/863/EU o omejevanju uporabe nekaterih nevarnih snovi v električnih.
Direktiva 2009/125/ES o okoljsko primerni zasnovi zahteve, ki veljajo za izdelke, povezane z energijo.

IZJAVA O SUKLADNOSTI

Ovaj uređaj je u skladu s EU Direktivom o niskom naponu 2014/35/EZ.
Direktiva o elektromagnetskoj kompatibilnosti 2014/30/EU.
Direktiva 2015/863/EU o ograničenju uporabe određenih opasnih tvari u električnim.
Direktiva 2009/125/EZ o ekološkom dizajnu zahtjevi primjenjivi na proizvode povezane s energijom.

DEKLARACJA ZGODNOŚCI

To urządzenie jest zgodne z dyrektywą UE dotyczącą niskiego napięcia 2014/35/WE.
Dyrektywa kompatybilności elektromagnetycznej 2014/30/UE.
Dyrektywa 2015/863/UE w sprawie ograniczenia użytkowania niektórych substancji niebezpiecznych w instalacjach elektrycznych.
Dyrektywa 2009/125/WE w sprawie ekoprojektu wymagania mające zastosowanie do produktów związanych z energią.

DECLARATIE DE CONFORMITATE

Acest dispozitiv este în conformitate cu Directiva UE de joasă tensiune 2014/35/CE.
Directiva de compatibilitate electromagnetică 2014/30/UE.
Directiva 2015/863/UE privind restricționarea utilizării a anumitor substanţe periculoase în electricitate.
Directiva 2009/125/CE privind proiectarea ecologică cerințe aplicabile produselor legate de energie.

ДЕКЛАРАЦІЯ ПРО ВІДПОВІДНІСТЬ

Цей пристрій відповідає вимогам Директиви щодо низької напруги 2014/35/ЕС.
Директива про електромагнітну сумісність 2014/30/ЄС.
Директива 2015/863 ЄС про обмеження використання певних небезпечних речовин в електричному обладнанні.
Директива 2009/125/ЕС щодо вимог екодизайну, що застосовуються до продуктів, пов'язаних з енергією.

DECLARACIÓ DE CONFORMITAT

Aquest dispositiu compleix amb la directiva de baixa tensió 2014/35/CE.
La directiva de Compatibilitat Electromagnètica 2014/30/UE.
La directiva 2015/863 UE sobre restriccions a la utilització de determinades substàncies perilloses en aparells elèctrics.
La directiva 2009/125/CE en els requisits de disseny ecològic aplicables als productes relacionats amb l'energia.

Dette symbol på produktet eller på emballagen angiver, at dette produkt ikke må bortskaffes som almindeligt affald eller husholdningsaffald. Alt elektrisk, elektronisk udstyr og batteridrevne enheder skal genbruges på korrekt måde og i overensstemmelse med de lokale kommunale love. Du kan genbruge dem ved at bringe dem til statsautoriserede bortskaffelsescentre eller specialiserede skraldespande, som du kan finde i alle nærliggende store supermarkeder, elektronik- eller elektriske husholdningsprodukter eller indkøbscentre, som har disse typer faciliteter til rådighed.

Designet af: SOGO baseret på europæiske kvalitetsstandarder
Importeret af: Sanysan Appliances S.L, NIF : B98753056, C/ Barcas 2, 2, 46002 Valencia, Spanien
Produkt fremstillet i KINA. Eftersalgsservice: www.sogosat.com sogosat@sogosat.com / 0034 902 222 161

Ta simbol na izdelku ali na embalaži pomeni, da tega izdelka ni mogoče odvreči med običajne smeti ali med gospodinjske odpadke. Vso električno, elektronsko opremo in enote na baterije je treba reciklirati na ustrezen način in v skladu z lokalnimi občinskimi zakoni. Lahko jih reciklirate tako, da jih odnesete v pooblaščene centre za odlaganje odpadkov ali specializirane zabojnike, ki jih najdete v bližnjih velikih supermarketih, trgovinah z elektroniko ali gospodinjskimi izdelki ali nakupovalnih središčih, ki imajo na voljo tovrstne objekte.

Oblikoval: SOGO na podlagi evropskih standardov kakovosti
Uvoznik: Sanysan Appliances S.L, NIF : B98753056, C/ Barcas 2, 2, 46002 Valencia, Španija
Izdelek proizveden na KITAJSKEM. Poprodajne storitve: www.sogosat.com sogosat@sogosat.com / 0034 902 222 161

Ovaj simbol na proizvodu ili na ambalaži označava da se ovaj proizvod ne može odlagati kao obično smeće ili kućni otpad. Sva električna, elektronička oprema i jedinice koje rade na baterije moraju se reciklirati na pravilan način iu skladu s lokalnim općinskim zakonima. Možete ih reciklirati tako da ih odnesete u ovlaštene centre za zbrinjavanje ili specijalizirane kante koje možete pronaći u bilo kojem obližnjem velikom super marketu, trgovini elektronike ili električnih proizvoda za kućanstvo ili trgovačkim centrima koji imaju takve objekte.

Dizajnirao: SOGO na temelju europskih standarda kvalitete
Uvoznik: Sanysan Appliances S.L, NIF: B98753056, C/ Barcas 2, 2, 46002 Valencia, Španjolska
Proizvod proizveden u KINI. Postprodajna služba: www.sogosat.com sogosat@sogosat.com / 0034 902 222 161

Ten symbol na produkcie lub opakowaniu oznacza, że tego produktu nie można wyrzucać razem ze zwykłymi śmieciami lub odpadami domowymi. Cały sprzęt elektryczny, elektroniczny i urządzenia zasilane bateryjnie należy poddać recyklingowi w odpowiedni sposób i zgodnie z lokalnymi przepisami prawa. Można je poddać recyklingowi, zanosząc je do autoryzowanych przez rząd ośrodków utylizacji lub wyspecjalizowanych pojemników, które można znaleźć w pobliskich dużych supermarketach, sklepach z elektroniką lub artykułami gospodarstwa domowego lub w centrach handlowych, w których dostępne są tego typu obiekty.

Zaprojektowany przez: SOGO w oparciu o europejskie standardy jakości
Importer: Sanysan Appliances S.L, NIF: B98753056, C/ Barcas 2, 2, 46002 Walencja, Hiszpania
Produkt wyprodukowany w Chinach. Obsługa posprzedażna: www.sogosat.com sogosat@sogosat.com / 0034 902 222 161

Acest simbol de pe produs sau de pe ambalaj indică faptul că acest produs nu poate fi aruncat ca gunoi normale sau deșeuri menajere. Toate echipamentele electrice, electronice și unitățile care funcționează cu baterii trebuie să fie reciclate în mod corespunzător și în conformitate cu legile municipale locale. Le puteți recicla ducându-le la centre de eliminare autorizate de guvern sau la coșuri specializate, pe care le puteți găsi în orice super-piețe mari din apropiere, magazine de produse electronice sau electrocasnice sau mall-uri care au aceste tipuri de facilități disponibile.

Proiectat de: SOGO pe baza standardelor europene de calitate
Importat de: Sanysan Appliances SL, NIF: B98753056, C/ Barcas 2, 2, 46002 Valencia, Spania
Produs fabricat in CHINA. Serviciu post-vânzare: www.sogosat.com sogosat@sogosat.com / 0034 902 222 161

Цей символ на виробі або на його упаковці вказує на те, що виріб не можна утилізувати як звичайне сміття або побутові відходи. Все електричне й електронне обладнання та блоки, що працюють від батарейок, повинні бути перероблені належним чином і відповідно до місцевих муніципальних законів. Ви можете переробити їх, віддавши їх до схваленого урядом центру утилізації або до спеціалізованих контейнерів, які можна знайти в будь-якому найближчому великому супермаркеті, магазині електроніки чи побутової техніки чи торговому центрі, де є такі засоби.

Розроблено: SOGO на основі європейських стандартів якості
Імпорт: Sanysan Appliances S.L., NIF: B98753056, C/ Barcas 2, 2 46002 Валенсія, Іспанія
Товар виготовлено в КИТАЇ. Післяпродажне обслуговування: www.sogosat.com sogosat@sogosat.com / 0034 902 222 161

Aquest símbol en el producte o en l'embalatge indica que aquest producte no es pot rebutjar com a escombraries normals o residus domèstics. Tots els equips elèctrics, electrònics i unitats que funcionen amb bateries han de reciclar-se de manera adequada i d'acord amb les lleis municipals locals. Pot reciclar-los portant-los a un centre d'eliminació autoritzat pel govern o a contenidors especialitzats que pot trobar en qualsevol gran supermercat pròxim, botigues de productes electrònics o electrodomèstics o centres comercials que tinguin aquest tipus d'instal·lacions disponibles.

Dissenyat per: SOGO basada en les normes de qualitat europees
Importat per: Sanysan Appliances S.L, NIF: B98753056, C/ Barcas 2, 2 46002 València, Espanya
Producte fabricat a LA XINA. Servei postvenda: www.sogosat.com sogosat@sogosat.com / 0034 902 222 161

SOGO®

Human Technology

ref. SS-13910