SOGO®

Human Technology

manual de instrucciones / instructions for use
mode d'emploi / manual de instruçoes
gebrauchsanweisung / manuale d'instruzioni

Horno microondas digital
Digital microwave oven
Four à micro-ondes combiné
Forno microondas digital
Digital-Mikrowelle
Digital Forno a microonde

Precaución: lea y conserve estas importantes instrucciones
Caution: please read and preserve these important instructions

ref. SS-855

RoHS 2015/863/EU

Manual de Instrucciones

Por favor, lea atentamente estas instrucciones antes de instalar y hacer funcionar el horno. Recuerde en el espacio de abajo el número de serie, se encuentra la placa de identificación del horno y guarde esta información para futuras consultas. Este manual se puede descargar desde nuestro sitio web, www.sogo.es

PRECAUCIONES PARA EVITAR POSIBLE EXPOSICIÓN EXCESIVA A LA ENERGÍA DE MICROONDAS

1. No intente hacer funcionar este horno con la puerta abierta ya que puede resultar en una exposición dañina a la energía de microondas. Es importante no alterar ni modificar lo dispositivos de seguridad.
2. No coloque ningún objeto entre la cara frontal del horno y la puerta ni permita que suciedad o residuos de limpiador se acumulen en las superficies de sellado
3. No haga funcionar el horno si está dañado. Es particularmente importante que la puerta del horno cierre correctamente y que no hay ningún daño siguiente:

a. Puerta (doblada),
b. Bisagras y seguros (rotos o flojos)
c. Sellos de la puerta y superficies de sellado

4. El horno no debe ser ajustado o reparado por ninguna persona excepto por personal de servicio calificado

INSTRUCCIONES IMPORTANTES DE SEGURIDAD

Al utilizar aparatos eléctricos deben seguirse precauciones básicas de seguridad, incluyendo las siguientes:

ADVERTENCIA: Para reducir el riesgo de quemaduras, choque eléctrico, incendio, heridas a personas o exposición a excesiva a energía de microondas:

1. Lea todas las instrucciones antes de usar el aparato.
2. Use este aparato sólo para los fines descritos en este manual. No utilice productos químicos corrosivos o vapores en este aparato. Este tipo de horno está específicamente diseñado para calentar, cocinar o secar alimentos. No está diseñado para uso industrial o de laboratorio.
3. No haga funcionar el horno cuando esté vacío.
4. No haga funcionar este artefacto si tiene un cable o enchufe dañado, si no funciona correctamente o si se ha dañado o caído. Si el cable de alimentación está dañado, debe ser reemplazado por el fabricante o su agente de servicio o una persona igualmente cualificada, para evitar peligro
5. **ADVERTENCIA:** Sólo permita que los niños utilicen el horno sin supervisión cuando las instrucciones adecuadas se les ha dado para que el niño pueda utilizar el horno de manera segura y comprendan los peligros de un uso incorrecto.
6. Para reducir el riesgo de incendio en la cavidad del horno:

- Cuando caliente alimentos en plástico o un

recipiente de papel, compruebe el interior del horno a la posibilidad de ignición.

- Retire alambre de las bolsas de papel o plástico antes de colocar la bolsa en el horno.
- Si se observa humo, apague o desenchufe el aparato y mantenga la puerta cerrada para sofocar las llamas.
- No use la cavidad para guardar cosas. No deje productos de papel, utensilios de cocina o alimentos en la cavidad cuando no esté en uso.

7. **ADVERTENCIA:** Los alimentos líquidos o de otro tipo no deben calentarse en recipientes cerrados ya que podrían explotar.
8. El calentamiento por microondas de bebida puede resultar en la ebullición eruptiva retardada, por lo tanto, debe tenerse cuidado al manejar el recipiente.
9. La comida no freírla en el horno. El aceite caliente puede dañar las partes del horno y utensilios de cocina e incluso provocarq uemaduras en la piel.
10. Huevos en su cáscara y huevos duros no deben calentarse en hornos microondas ya que podrían explotar incluso después de que el calentamiento por microondas haya terminado.
11. Perforar alimentos con pieles pesadas, comolas patatas, calabazas enteras, manzanas ycastañas antes de cocinarlos.
12. El contenido de los biberones y potitos deben revolverse o agitarse y la temperatura debe comprobarse antes de servir para evitar quemaduras.
13. Los utensilios de cocina pueden

calentarse debido al calor transferido por los alimentos calientes.

14. Deben utilizarse agarradores para manipular el utensilio.
15. Los utensilios se deben comprobar para asegurar que son adecuados para uso en horno de microondas.
16. **ADVERTENCIA:** Es peligroso para cualquier persona que no sea una persona capacitada para llevar a cabo cualquier servicio o reparación del aparato que consiste en la eliminación de cualquier cubierta que impida la exposición a la energía de microondas.
17. Este producto es un Grupo 2 Equipo de Clase B ISM. La definición de Grupo 2 que contiene todos ISM (Industrial, Scientific and Medical) equipo en el que está intencionalmente la energía de radio de frecuencia generada y / o se utilizan en la forma de radiación electromagnética para el tratamiento de material, y la chispa equipo erosión. Para el equipo de Clase B es un equipo adecuado para su uso en establecimientos domésticos y en los establecimientos conectados directamente a una red de suministro de baja tensión que alimenta a edificios empleados con fines domésticos.
18. El horno microondas sólo debe utilizarsesobre una superficie plana.
19. **ADVERTENCIA:** No instale el horno cerca o sobre una parrilla u otro aparato (como una placa eléctrica de vitroceramica) que produzca calor. Si se instala podría dañarse y la garantía quedaría anulada.

20. El horno microondas no puede colocarse en espacios cerrados y sin espacio suficiente para ventilación.
21. La puerta o la superficie exterior puede calentarse cuando el aparato está en funcionamiento.
22. La temperatura de las superficies accesibles puede ser alta cuando el aparato está en funcionamiento.
23. El aparato debe colocarse cerca de una pared.
24. El aparato no debe ser utilizado por niños o personas con discapacidades físicas, sensoriales mentales, o con falta de experiencia y conocimiento, a menos que hayan recibido supervisión o instrucción del mismo.
25. Los niños deberán estar supervisados para que no jueguen con el aparato.
26. **ADVERTENCIA:** Si la puerta o juntas de la puerta están dañados, el horno no debe utilizarse hasta que haya sido reparado por personal cualificado.
27. En las instrucciones está indicado que los aparatos eléctricos no están diseñados para ser operados por medio de un temporizador externo o un sistema de control remoto separado.
28. El horno de microondas es para uso doméstico y no para uso comercial.
29. Nunca quite el soporte de distancia en la parte trasera o en los laterales, ya que garantiza una distancia mínima de la pared para la circulacióndel aire.
30. Por favor asegure la base antes de mover el aparato para evitar daños.

31. **Precaución:** Es peligroso reparar el aparato uno mismo llevarlo a un especialista si la puerta está defectuosa o no cierra adecuadamente ya que asegura la protecciónconta la radiación de microondas.También si el cable de alimentación está dañado o si observa algún malfuncionamiento, siempre enviar el aparato a nuestro centro de servicio técnico.
32. El horno microondas es para descongelar, cocinar y cocer al vapor los alimentos solamente.
33. Use guantes si coge cualquier alimento caliente.
34. ¡Atención! El vapor puede quemar al abrir las tapas o papel de envolver de los alimentos.
35. Este aparato puede ser utilizado por niños a partir de 8 años y también las personas con una discapacidad, física o mental o falta de experiencia y conocimientos que hayan recibido supervisión o instrucciones relativas al uso del aparato de una manera segura para que comprendan los riesgos que esto conlleva.Los niños no deben jugar con el aparato. La limpieza y mantenimiento del aparato pueden realizarla los niños a partir de 8 años y que estén supervisados por unapersona responsable de su seguridad.
36. Si emite humo, apague o desenchufe el aparato y mantenga la puerta cerrada para sofocarlo.
37. No utilice este horno cerca del agua,en un sótano húmedo o cerca de una piscina.
38. Si se emite humo, apague o desenchufe el aparato y mantenga la puerta cerrada para sofocar las llamas.

39. Si el aparato no se mantiene en un buen estado de limpieza, su superficie podría ser degradado y afectar a la vida útil del aparato y dar lugar a una situación peligrosa.
40. El horno microondas debe funcionar con la puerta abierta decorativa. (Para los hornos con puerta decorativa.)
41. El espacio libre por encima del microondas debe ser de al menos 50 cm y al menos 20 cm en los laterales.
42. El horno microondas está diseñado para calentar alimentos y bebidas. Secado de alimentos o ropa y calentamiento de almohadillas térmicas, esponjas, telas o productos similares puede provocar riesgo de lesiones, ignición o fuego.
43. El aparato no debe limpiarse con la función de limpieza al vapor.
44. Están prohibido usar los envases metálicos, para cualquier tipo de cocción en microondas.
45. Mantenga el aparato y su cable fuera del alcance de los niños menores de 8 años.
46. Consulte la sección de limpieza y mantenimiento de este manual para ver las instrucciones de limpieza de las partes del horno del microondas que entran en contacto con los alimentos.
47. Este aparato está diseñado para ser utilizado en aplicaciones domésticas y similares, como

- Áreas de cocina para el personal en tiendas,oficinas y otros entornos de trabajo;
- Casas rurales y por clientes en hoteles, moteles y otros entornos de tipo residencial;
- Etornos tipo alojamiento y desayuno;
- Catering y aplicaciones similares no minoristas.

INSTALACIÓN DE PUESTA A TIERRA

Dos clavijas

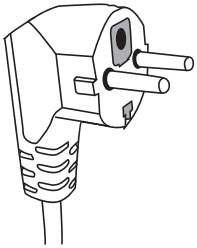

Este aparato debe ser conectado a tierra. En el caso de un cortocircuito eléctrico, la conexión a tierra reduce el riesgo de choque eléctrico proporcionando un cable de escape para la corriente eléctrica. Este aparato está equipado con un cable que tiene un cable a tierra con un enchufe a tierra. El enchufe debe ser enchufado en un tomacorriente que esté correctamente instalado y conectado a tierra.

Consulte a un electricista o técnico calificado si las instrucciones de puesta a tierra no se entienden completamente o si tiene dudas respecto a si el aparato está correctamente conectado a tierra. Si es necesario utilizar un cable de extensión, utilice únicamente un cable de 3 hilos de extensión.

1. Un cable corto de alimentación se suministra a la reducir los riesgos resultantes de enredarse o tropezarse con un cable más largo.

2. Si un conjunto de cable más largo o extensión:

a) El voltaje eléctrico del cable o del cable de extensión debe ser al menos tan grande como la clasificación eléctrica del aparato.

b) El cable de extensión debe ser una conexión a tierra cable de 3 hilos.
c) El cable más largo debe acomodarse de modo que no cuelgue del mostrador o mesa en donde pudiera ser alcanzado por un niño o tropezarse con él accidentalmente.

PRECAUCIÓN

Peligro de lesiones personales
Es peligroso para cualquiera persona que no sea personal cualificado para llevar a cabo cualquier servicio o la reparación que consiste en la eliminación de una cubierta que protege contra la exposición a energía de microondas.

INSTALACIÓN

1. Seleccione una superficie plana que ofrecen suficiente espacio abierto para la admisión y / o rejillas de ventilación de salida.

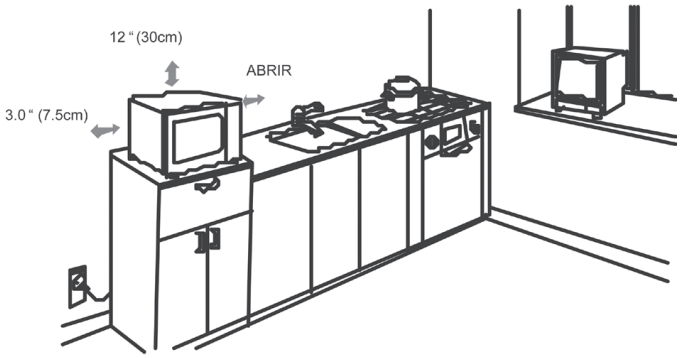

Una distancia mínima de 3,0 pulgadas (7,5 cm) se requiere entre el horno y las paredes adyacentes. Un lado debe estar abierto.
(1) **Dejar un espacio mínimo de 12 pulgadas (30 cm) por encima del horno.**

(2) **No retire las patas del fondo del horno.**
(3) El bloqueo de la entrada y / o aberturas de salida puede dañar el horno.
(4) Coloque el horno lo más alejado de radios y televisores como sea posible. Funcionamiento del horno de microondas puede causar interferencias en la radio o la recepción de la televisión.
2. Conecte el horno a una toma de corriente doméstica estándar. Asegúrese de que la tensión
y la frecuencia es la misma que la tensión y la frecuencia que está en la etiqueta.

ADVERTENCIA: No instale el horno cerca de una estufa u otro aparato que produzca calor. Si se ha instalado cerca o encima de una fuente de calor, el horno podría dañarse y la garantía quedará sin efecto.

Cuando se usa el símbolo,significa
“PRECAUCIÓN: SUPERFICIES CALIENTES”

Materiales que puede utilizar en el horno microondas

Tipo de utensilios	Observaciones
Plato apra dorar	Siga las instrucciones del fabricante. La parte inferior del plato para dorar debe estar al menos a 3/16 pulgada (5 mm) por encima del plato giratorio. El uso incorrecto puede hacer que el plato giratorio de vidrio se rompa.
Vajilla	Sólo apto para microondas. Siga las instrucciones del fabricante. No utilice platos rotos o desconchados.
Jarras de vidrio	Siempre retire la tapa. Use solo para calentar los alimentos hasta que estén tibios. La mayoría de los frascos de vidrio no son resistentes al calor y pueden romperse.
Cristalería	Cristalería resistente al calor del horno solamente. Asegúrate de que no haya ribete metálico. No utilice platos rotos o desconchados.
Bolsas de cocina para horno	Siga las instrucciones del fabricante. No cerrar con una atadura de metal. Hacer rendijas para permitir que el vapor se escape.
Platos y vasos de papel	Úselo solo para cocer / calentar a corto plazo. No deje el horno desatendido mientras cocina.
Toallas de papel	Usar para cubrir alimentos para recalentar y absorber la grasa. Úselo solo con supervisión para una cocción a corto plazo.
Papel pergamino	Úselo como una cubierta para evitar salpicaduras o una envoltura para vaporizar.
Plástico	Sólo apto para microondas. Siga las instrucciones del fabricante. Debe estar etiquetado como "apto para microondas". Algunos recipientes de plástico se ablandan, ya que la comida del interior se calienta. Las "bolsas en ebullición" y las bolsas de plástico bien cerradas deben cortarse, perforarse o ventilarse según lo indique el paquete.
Envoltura de plástico	Sólo apto para microondas. Use para cubrir los alimentos durante la cocción para retener la humedad. No permita que la envoltura de plástico toque los alimentos.
Termómetros	Solo apto para microondas (termómetros para carnes y dulces).
Papel encerado	Use como una cubierta para evitar salpicaduras y retener la humedad.

Materiales a evitar en el horno microondas

Tipo de utensilios	Observaciones
Bandeja de aluminio	Puede causar arcos. Transfiera los alimentos al plato apto para microondas.
Caja de comida con mango de metal	Puede causar arcos. Transfiera los alimentos al plato apto para microondas.
Utensilios de metal o metalizados	El metal protege la comida de la energía de microondas. Las molduras de metal pueden causar arcos eléctricos.
Cierres de metal retorcido	Puede causar una formación de arco y podría provocar un incendio en el horno
Bolsas de papel	Puede provocar un incendio en el horno.
Espuma plástica	La espuma plástica puede derretir o contaminar el líquido del interior cuando se expone a altas temperaturas.
Madera	La madera se secará cuando se use en el horno de microondas y puede partirse o agrietarse.

ESPECIFICACIONES

Modelo	**SS-855**
Voltaje clasificado	**230V ~ 50Hz**
Potencia de entrada nominal (Microondas)	**1050 W**
Potencia de salida nominal (Microondas)	**700 W**
Potencia de salida nominal (Grill)	**1000 W**
Capacidad del horno	**20 L**
Diámetro de la placa giratoria	**255 mm**
Dimensiones externas	**513 x 430 x 307 mm**
Peso neto aprox.	**15,47 kg**

LIMPIEZA

Asegúrese de desenchufar el aparato de la fuente de alimentación.

1. Limpie el interior del horno después de usar con un paño ligeramente húmedo.
2. Limpie los accesorios de la manera habitual con agua y jabón.
3. El marco de la puerta y el sello y las partes adyacentes deben limpiarse cuidadosamente con un paño húmedo cuando estén sucias.
4. No use limpiadores abrasivos fuertes o raspadores de metal afilados para limpiar el vidrio de la puerta del horno, ya que pueden rayar la superficie, lo que podría romper el vidrio.
5. Consejo de limpieza: para facilitar la limpieza de las paredes de la cavidad que los alimentos cocidos pueden tocar: coloque medio limón en un tazón, agregue 300 ml de agua y caliéntelo a una potencia de microondas del 100% durante 10 minutos. Limpie el horno con un paño suave y seco.

UTENSILIOS

Ver las instrucciones de “materiales que puede utilizar en horno microondas. “Puede haber ciertos utensilios no metálicos que no son seguros para usar en el microondas. En caso de duda, usted puede probar el utensilio en cuestión mediante el siguiente procedimiento.
Utensilios de prueba:
1. Llenar un recipiente apto para microondas con un vaso de agua fría (250 ml), junto con el utensilio en cuestión.
2. Cocine a potencia máxima durante 1 minuto.
3. Con cuidado saque el utensilio. Si está caliente, no lo use para cocinar en microondas.
4. No exceda el tiempo de cocción 1 minuto.

CONFIGURACIÓN DE SU HORNO

Nombres de las piezas del horno y accesorios
Quitar el horno y todos los materiales de la caja y la cavidad del horno. Su horno viene con los siguientes accesorios:

1 Bandeja de vidrio
1 Anillo para girar el plato
1 Manual de Instrucciones

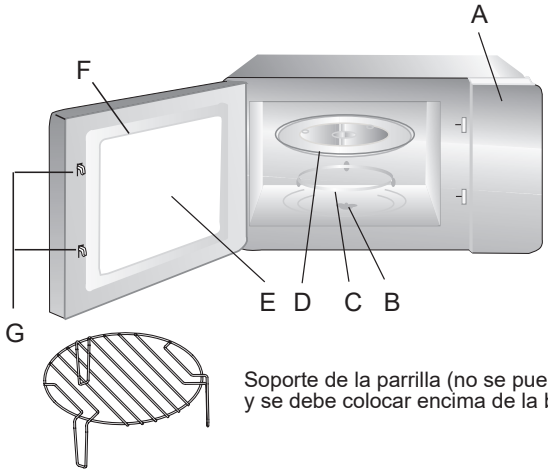

A) Panel de control
B) Eje giratorio
C) Anillo para girar el plato
D) Plato de cristal
E) Ventana de observación
F) Montaje de la puerta
G) Bloqueo de seguridad del sistema

Soporte de la parrilla (no se puede usar en la función de microondas y se debe colocar encima de la bandeja de vidrio)

Plato giratorio instalación

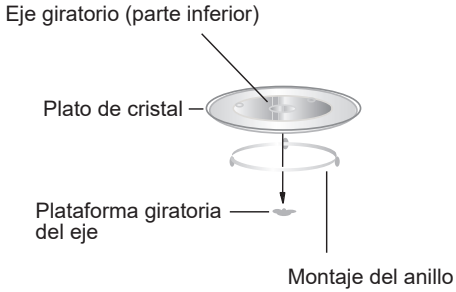

a. Nunca coloque la bandeja de vidrio boca abajo. El plato debe estar ajustado al anillo.
b. Tanto el plato de vidrio y el anillo del plato siempre deben ser utilizados durante la cocción.
c. Todos los alimentos y los envases de los alimentos siempre se colocan en la bandeja de vidrio
para cocinar.
d. Si la bandeja de vidrio presentara grietas o roturas del anillo de montaje, póngase en contacto
con su distribuidor autorizado más cercano.

Encimera de instalación

Retire todo el material de empaque y los accesorios. Examine el horno por si presentara daños como abolladuras o la puerta rota. No instale el horno si está dañado.

Gabinete: Quite la película protectora que se encuentra en la superficie de microondas.
No quite la tapa de color marrón claro que está conectado a la cavidad del horno para proteger el magnetrón.

INSTRUCCIONES DE USO

Este horno de microondas utiliza el control electrónico moderno para ajustar los parámetros de cocción para satisfacer mejor sus necesidades para cocinar.

1. Ajuste del reloj

Cuando el horno de microondas está en marcha, el horno se mostrará “0:00”, el timbre sonará una vez.
1) Pulse “**CLOCK / PRE-SET**” una vez, y se parpadeará la hora;
2) Girar el “ ” para ajustar las cifras por hora, el tiempo de entrada debe estar entre 0-23.
3) Pulse “**CLOCK / PRE-SET**”, las cifras de los minutos parpadearán.
4) Gire “ ” para ajustar las cifras por minuto, el tiempo de entrada debe estar entre 0-59.
5) Pulse “**CLOCK / PRE-SET**” para finalizar la configuración del reloj. “:” Parpadeará, el indicador “ ” y desaparecerá. El ajuste del reloj ha finalizado.

Nota: 1) Si el reloj no está ajustado, no funciona cuando se enciende.
2) Durante el proceso de ajuste del reloj, si se presiona "**CLOCK/PRE-SET**", el horno volverá al estado anterior de forma automática.

2. Cocinar en microondas

1) Pulse el "**Micro / Grill / Combi**" una vez, y "P100" en la pantalla aparecerá.
2) Pulse "**Micro / Grill / Combi**" para los tiempos o gire el " " para seleccionar la potencia del microondas desde 100% a 10%. "P100", "P80", "P50", "P30", "P10", se mostrarán en orden.
3) Pulse el botón "**START/ +30 SEC./CONFIRM**" para confirmar.
4) Girar el " " para ajustar el tiempo de cocción. (El ajuste de la hora debe ser 0:05-95:00)
5) Presione "**START/+30 SEC./CONFIRM**" para empezar a cocinar.
NOTA: las cantidades detalladas para el tiempo de ajuste del interruptor de codificación son las siguientes:

0 --- 1 min:	5 segundos
1 --- 5 min:	10 segundos
5 --- 10 min:	30 segundos
10 --- 30 min:	1 minuto
30 --- 95 min:	5 minutos

Gráfico de energía de microondas

Microondas energía	100%	80%	50%	30%	10%
Se muestra	P100	P80	P50	P30	P10

3. Cocina a la parrilla:

1) Presione la tecla "**Micro / Grill / Combi**" una vez, y se mostrará "P100".
2) Presione "**Micro / Grill / Combi**" repetidamente y gire " " para seleccionar la potencia de la parrilla.
3) Presione "**START / + 30SEC. / CONFIRM**" para confirmar cuando la pantalla muestre "G".
4) Gire el " " para ajustar el tiempo de la parrilla. (El ajuste de la hora debe ser 0:05 - 95:00.)
5) Presione "**START / + 30SEC. / CONFIRM**" para comenzar a cocinar.

Nota: Si pasa la mitad del tiempo de la parrilla, el horno suena dos veces, y esto es normal. Para tener un mejor efecto al asar alimentos, debe voltear los alimentos, cerrar la puerta y luego presionar "**INICIO / + 30 SEC. / CONFIRMAR**" para continuar la cocción. Si no hay operación, continuará cocinando.

4. Cocción combinada:

1) Presione la tecla "**Micro./Grill/Combi**". Una vez, y se mostrará "P100".
2) Presione "**Micro./Grill/Combi**". Vuelva a girar repetidamente " " para seleccionar la potencia de combinación "C-1 (55% de microondas 45% de Grill) y" C-2 (36% de microondas + 64% de gril) "se mostrarán en orden.
3) Presione "**START / + 30SEC. / CONFIRM**" para confirmar.
4) Gire " " para ajustar el tiempo de la parrilla. (El ajuste de la hora debe ser 0:05 - 95:00.)
5) Presione "**START / + 30SEC. / CONFIRM**" para comenzar a cocinar.

Descongelación por tiempo:

Nota: La potencia de descongelación es P30. Y no va a cambiar.

5. Cocina rápida

1) En estado de espera, pulse el botón "**START/+30 SEC./OK**" para cocinar con el nivel de potencia del 100% durante 30 segundos. Cada vez que presione en la misma tecla puede aumentar de 30 segundos. El máximo tiempo de cocción es de 95 minutos.
2) En el horno de microondas, parrilla, cocina combinada y el descongelado por el proceso de tiempo, pulse el botón "**START/+30 SEC./CONFIRM**" para aumentar el tiempo de cocción.
3) En los el menú automático y descongelamiento por peso, el tiempo de cocción no se puede aumentar , pulsar el botón **"START/+30 SEC./CONFIRM**".
4) En los estados de espera, girar el " " y luego girar el " " para elegir el tiempo de cocción directamente. Después de elegir el momento, pulse el botón "**START/+30 SEC./CONFIRM**" para empezar a cocinar. La potencia de microondas es 100%.

6. Descongelación por peso

1) Presione “**WEIGHT DEFROST**” (descogelación por peso) una vez, la pantalla mostrará “dEF1”.
2) Girar el “ ” para seleccionar el peso de los alimentos. El rango de peso es 100-2000g.
3) Pulse el botón “**START/+30 SEC./OK**” para empezar a descongelar.

7. Descongelación por tiempo

1) Presione “**TIME DEFROST**” (descongelación por tiempo) de una vez, la pantalla mostrará “dEF2”.
2) Girar el “ ” para seleccionar el tiempo. El tiempo de cocción máximo es de 95 minutos.
3) Pulse el botón “**START/+30 SEC./OK**” para empezar a descongelar.

8. Cocinar en Multi-etapa

Como máximo dos etapas se pueden configurar. Si uno las etapas se está descongelando, se debe poner en el primer etapa. El timbre sonará una vez después de cada etapa y la próxima etapa va a comenzar.

Nota: El menú automático no se puede establecer como una de las etapas múltiples.
Ejemplo: si usted desea descongelar la comida durante 5 minutos, luego de cocinar con el 80% potencia de microondas durante 7 minutos. Los pasos son los siguientes:

1) Presione “**W.T./TIME DEFROST**” (descogelación por tiempo) una vez, la pantalla LED de “dEF2”.
2) Girar el “ ” para ajustar el tiempo de descongelación de 5 minutos;
3) Pulse “**Micro / Grill / Combi**” de una vez, el LED se muestra “P100”.
4) Girar el “ ” para elegir la potencia de microondas hasta que “P80” pantalla;
5) Presione “**START/+30 SEC./CONFIRM**” para confirmar, LED mostrará “P80”.
6) Girar el “ ” para ajustar el tiempo de cocción de 7 minutos;
7) Pulse el botón “**START/+30 SEC./CONFIRM**” para empezar a cocinar.

9. Función preestablecida:

1) Ajuste el reloj primero. (Consulte las instrucciones de ajuste del reloj).
2) Introduzca el programa de cocción. Se pueden establecer dos etapas como máximo. La descongelación no debe ajustarse en la función de preajuste.
   Ejemplo: Si desea cocinar con un 80% de potencia de microondas durante 7 minutos.
a) Presione “**Micro./Grill/Comb**i” una vez;
b) Gire el “ ” para elegir un 80% de potencia de microondas hasta que aparezca “P80”;
c) Presione “**START / + 30SEC. / CONFIRM**” para confirmar;
d) Gire el “ ” para ajustar el tiempo de cocción a 7 minutos;
   Después de los pasos anteriores, no presione “**START / + 30SEC. / CONFIRM**”, haga lo siguiente:
3) Presione “**CLOCK / PRESET**”. La cifra de la hora parpadeará;
4) Gire el “ ” para ajustar las cifras de la hora, el tiempo de entrada debe ser witin 0 -23.
5) Presione “**CLOCK / PRESET**”. La cifra de los minutos parpadeará.
6) Gire el “ ” para ajustar las cifras de minutos, el tiempo de entrada debe estar dentro de 0-59.
7) Presione “**START / + 30SEC. / CONFIRM**” para finalizar la configuración. “:” Se encenderá, el timbre sonará dos veces cuando llegue el momento, luego la cocción comenzará automáticamente.
   Nota: El reloj se debe configurar primero. De lo contrario, la función de preajuste no funcionará.

10. Auto Menú

1) En estado de espera, girar el “ ” y luego girar el “ ” para seleccionar el menú de “A-1” a “A-8”.
2) Presione “**START / +30 SEC. / CONFIRM**” para confirmar el menú que elija.
3) Girar el “ ” para elegir el peso de los alimentos.
4) Pulse el botón “**START / +30 SEC. / CONFIRM**” para empezar a cocinar.
5) Después de terminar la cocción, el timbre suena cinco veces y la pantalla LED muestra la hora“0:00”.
Si el tiempo se ha establecido, la hora actual se mostrará.

Auto Menú

Menú	Peso	Se muestra	Potencia
A - 1 RECALENTAMIENTO AUTOMÁTICO	200g	200	100%
	400g	400	
	600g	600	
A - 2 VERDURA	200g	200	100%
	300g	300	
	400g	400	
A - 3 PESCADO	250g	250	80%
	350g	350	
	450g	450	
A - 4 CARNE	250g	250	100%
	350g	350	
	450g	450	
A - 5 PASTA	50g (con agua 450 ml)	50	80%
	100g (con agua 800 ml)	100	
A - 6 PATATA	200g	200	100%
	400g	400	
	600g	600	
A - 7 PIZZA	200g	200	100%
	400g	400	
A - 8 SOPA	200ml	200	80%
	400ml	400	

11. Función de bloqueo para niños

Bloqueo: En estado de espera, pulse "**STOP/CLEAR**" durante 3 segundos, habrá un pitido largo que español english français portuguese deutsch italiano 13 denota entrar en el estado de bloqueo de los niños y la hora actual se mostrará si el el tiempo se ha establecido, de lo contrario, la pantalla mostrará "LOCK".
Desbloquear: En el estado bloqueado, pulse "**STOP/CLEAR**" durante 3 segundos, habrá un tiempo "Bip" que indica que el bloqueo se libera.

12. Comprobación del estado del microondas

1) En los estados de cocina de microondas, grill y combinación. Presione "**Micro / Grill / Combi**" la actual la potencia se mostrará durante 2-3 segundos.
2) En el estado preestablecido, presione "**CLOCK / PRE-SET**" para consultar el tiempo de demora para comenzar a cocinar. El tiempo preestablecido parpadeará durante 3 segundos, y luego el horno volverá a la pantalla del reloj.
3) Durante el estado de cocción, presione "**CLOCK / PRE-SET**" para comprobar la hora actual. Se mostrará durante 2-3 segundos.

13. Especificación

1) El timbre sonará una vez cuando se gire el " " desde el principio.
2) "**START/+30 SEC./CONFIRM**" se debe presionar para continuar con la cocción, si se abre la puerta durante la cocción;
3) Una vez que el programa de cocinar se ha establecido, "**START/+30 SEC./CONFIRM**" no se presiona en 1 minuto. La hora actual se mostrará. El ajuste se cancelará.
4) El timbre suena una vez si se ha presionado correctamente, sino no, no habrá respuesta.
5) El avisador sonará cinco veces para recordarle que la cocción ha terminado. Puede detenerlo presionando "**STOP / CLEAR**" o abriendo la puerta.

Problemas y soluciones

Normal	
Horno de microondas interfiere en la recepción de la TV	La radio y la recepción de la TV puede verse afectado durante el funcionamiento del horno microondas. Es similar a la interferencia de pequeños aparatos eléctricos, como mezclador, aspirador, y el ventilador eléctrico. Es normal.
La luz del horno es débil	Al cocinar el microondas baja la potencia, la luz del horno se puede volver opaca. Es normal.
El vapor se acumula en la puerta, el aire caliente no sale fuera de los respiraderos	Al cocinar, el vapor puede salir de los alimentos. La mayoría sale por la ventilación. Sin embargo, algunos pueden acumularse en un lugar fresco, como la puerta del horno. Es normal.
Horno se comenzó accidentalmente sin comida	Está prohibido hacer funcionar la unidad sin ningún tipo de alimentos en su interior. Es muy peligroso

Problema	Posible causa	Solución
El horno no se puede encender	(1) El cable de alimentación no está enchufado firmemente	Desenchufe. A continuación, conecte de nuevo después de 10 segundos.
	(2) El fusible o interruptor automático se ha disparado	Reemplace el fusible o reajuste el interruptor de circuito (reparado por personal profesional)
	(3) Problemas con la toma de corriente	Probar de conectar otros aparatos eléctricos para comprobar que funcionan.
El horno no se calienta	(4) La puerta no está bien cerrada	Cierre la puerta y vuelva a intentarlo
Plato giratorio de vidrio hace ruido cuando funciona el horno de microondas	(5) Comprobar que encajen los rodillos en la parte inferior del horno	Consulte la sección “Mantenimiento de Microondas” para limpiar las partes sucias.

Instructions for use

Please read these instructions carefully before installing and operating the oven. Record in the space below the SERIAL NO. found on the nameplate on your oven and retain this information for future reference.
This manual can be downloaded from our website, www.sogo.es

PRECAUTIONS TO AVOID POSSIBLE EXPOSURE TO EXCESSIVE MICROWAVE ENERGY

1. Do not attempt to operate this oven with the door open since open door operation can result in harmful exposure to microwave energy. It is important not to defeat or tamper with the safety interlocks.
2. Do not place any object between the oven front face and the door or allow soil or cleaner residue to accumulate on sealing surfaces.
3. Do not operate the oven if it is damaged. It is particularly important that the oven door close properly and that there is no damage to the
   a. Door (bent),
   b. Hinges and latches (broken or loosened),
   c. Door seals and sealing surfaces.
4. The oven should not be adjusted or repaired by anyone except properly qualified servic personnel.

IMPORTANT SAFETY INSTRUCTIONS

When using electrical appliance basic safety precautions should be followed, including the following:

WARNING: To reduce the risk of burns, electric shock, fire, injury to persons or exposure to excessive microwave energy:

1. Read all instructions before using the appliance.
2. Use this appliance only for its intended use as described in this manual. Do not use corrosive chemicals or vapors in this appliance. This type of oven is specifically designed to heat, coo or dry food. It is not designed for industrial or laboratory use.
3. Do not operate the oven when empty.
4. Do not operate this appliance if it has a damaged cord or plug, if it is not working properly or if it has been damaged or dropped. If the supply cord is damaged, it must be replaced by the manufacturer or its service agent or a similarly qualified person in order t avoid a hazard
5. **WARNING:** Only allow children to use the oven without supervision when adequate instructions have been given so that the child is able to use the oven in a safe way and understands the hazards of improper use.
6. To reduce the risk of fire in the oven cavity

- When heating food in plastic or paper container, check the oven frequently to the possibility of ignition.
- Remove wire twist-ties from paper or plastic bags before placing bag in oven.
- If smoke is observed, switch off or unplug the appliance and keep the door closed in order to stifle any flames.

- Do not use the cavity for storage purposes. Do notleave paper products, cooking utensils or food in the cavity when not in use.

7. WARNING: Liquid or other food must not be heated in sealed containers since they are liable to explode.
8. Microwave heating of beverage can result in delayed eruptive boiling, therefore care has to be taken when handle the container.
9. Do not fry food in the oven. Hot oil can damage oven parts and utensils and even result in skin burns.
10. Eggs in their shell and whole hard-boiled eggs should not be heated in microwave ovens since they may explode even after microwave heating has ended.
11. Pierce foods with heavy skins such as potatoes, whole squashes, apples and chestnuts before cooking.
12. The contents of feeding bottles and baby jars should be stirred or shaken and the temperature should be checked before serving in order to avoid burns.
13. Cooking utensils may become hot because of heat transferred from the heated food. Potholders may be needed to handle the utensil.
14. Utensils should be checked to ensure that they are suitable for use in microwave oven.
15. **WARNING:** It is hazardous for anyone other than a trained person to carry out any service or repair operation which involves the removal of any cover which gives protection against exposure to microwave energy.

16. This product is a Group 2 Class B ISM equipment.
The definition of Group 2 which contains all ISM (Industrial, Scientific and Medical) equipment in which radio-frequency energy is intentionally generated and/or used in the form of electromagnetic radiation for the treatment of material, and spark erosion equipment. For Class B equipment is equipment suitable for use in domestic establishments and in establishments directly connected to a low voltage power supply network which supplies buildings used for domestic purpose.
17. The microwave oven is only used in freestanding.
18. **WARNING:** Do not install oven over a range cooktop or other heat-producing appliance. if installed could be damaged and the warranty would be avoid .
19. The accessible surface may be hot during operation.
20. The microwave oven shall not be placed in a cabinet.
21. The door or the outer surface may get hot when the appliance is operating.
22. The temperature of accessible surfaces may be high when the appliance is operating.
23. The appliance shall be placed against a wall.
24. Appliance is not to be used by children or persons with reduced physical, sensory or mental capabilities, or lack of experience and knowledge, unless they have been given supervision or instruction.
25. Children being supervised not to play with appliance.

25. **WARNING:** If the door or door seals are damaged,the oven must not be operated until it has been repaired by a competent person.
26. The instructions shall state that appliances are not intended to be operated by means of an external timer or separate remote-control system.
27. The microwave oven is for household use only and not for commercial use.
28. Never remove the distance holder in the back or on the sides, as it ensures a minimum distancefrom the wall for air circulation.
29. Please secure the turn table before you move the appliance to avoid damages.
30. Caution: It is dangerous to repair or maintain the appliance by no other than a specialist because under these circumstances the cover have to be removed which assures protection against microwave radiation. This applies to changing the power cord or the lighting as well. Send the appliance in these cases to our service centre.
32. The microwave oven is intended for defrosting, cooking and steaming of food only.
33. Use gloves if you remove any heated food.
34. Caution! Steam will escape, when opening lids or wrapping foil.
35. This appliance can be used by children aged from 8 years and above and persons with reduced physical, sensory or mental capabilities or lack of experience and knowledge if they have be en given supervision or instruction concerning use of the appliance in a safe way and understand the hazards involved. Children shall not play with the appliance.

36. Cleaning and user maintenance shall not be made by children unless they are aged from 8 years and above and supervised.
37. If smoke is emitted, switch off or unplug the appliance and keep the door closed in order to stifle.
38. If the apparatus is not maintained in a good state of cleanliness, its surface could be degraded and affect the lifespan of the apparatus and lead to a dangerous situation.
39. Do not use this oven near water, in a wet basement or near a swimming pool.
40. The microwave oven must be operated with the decorative door open.
(for ovens with a decorative door)
41. If smoke is emitted, switch off or unplug the appliance and keep the door closed in order to stifle any flames.
42. The clearance above the oven should be at least 50 cm and 20 cm by the sides.
43. The microwave oven is intended for heating food and beverages. Drying of food or clothing and heating of warming pads, sponges, damp cloth and similar may lead to risk of injury, ignition or fire.
44. The appliance shall not be cleaned with a steam cleaning process.
45. Use of metallic containers is prohibited during microwave cooking.
46. Keep the appliance and its cord out of reach of children less than 8 years.
47. Kindly refer to the cleaning and maintenance section of this manual for cleaning instruction of the parts of microwave oven which comes in contact of food.

This appliances is intended to be used in household and similar applications such as:
-staff kitchen areas in shops, offices and others working environments;
-farm houses;
-by clients in hotels, motels and other residential type environments;
-bed and breakfast type environments.

Two-round-pin plug

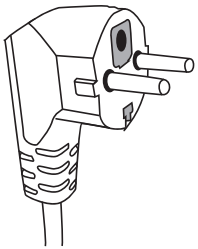

This appliance must be grounded. In the event of an electrical short circuit, grounding reduces the risk of electric shock by providing an escape wire for the electric current. This appliance is equipped with a cord having a grounding wire with a grounding plug. The plug must be plugged into an outlet that is properly installed and grounded.
Consult a qualified electrician or serviceman if the grounding instructions are not completely understood or if doubt exists as to whether the appliance is properly grounded. If it is necessary to use an extension cord, use only a 3-wire extension cord.
1. A short power-supply cord is provided to reduce the risks resulting from becoming entangled in or tripping over a longer cord.
2. If a long cord set or extension cord is used:
1)The marked electrical rating of the cord set or extension cord should be at least as great as the electrical rating of the appliance.
2)The extension cord must be a groundingtype 3-wire cord.
3)The long cord should be arranged so that it will not drape over the counter top or tabletop where it can be pulled on by children or tripped over unintentionally.

CAUTION

Personal Injury Hazard
It is hazardous for anyone other than a compentent person to carry out any service or repair operation that involves the removal of a cover which gives protection against exposure to microwave energy.

INSTALLATION

1.Select a level surface that provide enough open space for the intake and/or outlet vents.

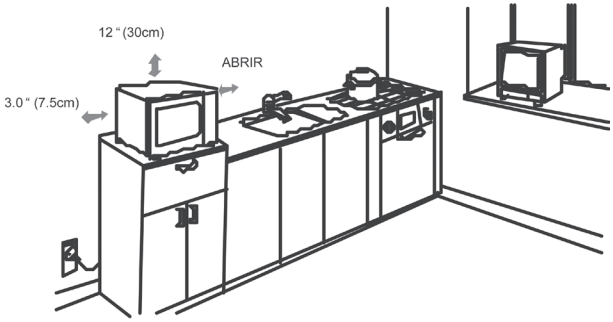

A minimum clearance of 3.0 inches (7.5cm) is required between the oven and any adjacent walls. One side must be open.
(1) Leave a minimum clearance of 12 inches (30cm) above the oven.
(2) Do not remove the legs from the bottom of the oven.
(3) Blocking the intake and/or outlet openings can damage the oven.
(4) Place the oven as far away from radios and TV as possible. Operation of microwave oven may cause interference to your radio or TV reception.
2. Plug your oven into a standard household outlet. Be sure the voltage and the frequency is

the same as the voltage and the frequency on the rating label.

WARNING Do not install oven over a range cooktop or other heat-producing appliance. If installed near or over a heat source, the oven could be damaged and the warranty would be void.

When this symbol is used, it means **“CAUTION: HOT SURFACES”**

Materials you can use in microwave oven

Utensils Type	Remarks
Browning dish	Follow manufacturer’s instructions. The bottom of browning dish must be at least 3/16 inch (5mm) above the turntable. Incorrect usage may cause the glass turntable to break.
Dinnerware	Microwave-safe only. Follow manufacturer's instructions. Do not use cracked or chipped dishes.
Glass Jars	Always remove lid. Use only to heat food until just warm. Most glass jars are not heat resistant and may break.
Glassware	Heat-resistant oven glassware only. Make sure there is no metallic trim. Do not use cracked or chipped dishes.
Oven cooking bags	Follow manufacturer’s instructions. Do not close with metal tie. Make slits to allow steam to escape.
Paper plates and cups	Use for short–term cooking/warming only. Do not leave oven unattended while cooking.
Paper towels	Use to cover food for reheating and absorbing fat. Use with supervision for a short-term cooking only.
Parchment paper	Use as a cover to prevent splattering or a wrap for steaming
Plastic	Microwave-safe only. Follow the manufacturer’s instructions. Should be labeled “Microwave Safe”. Some plastic containers soften, as the food inside gets hot. “Boiling bags” and tightly closed plastic bags should be slit, pierced or vented as directed by package.
Plastic wrap	Microwave-safe only. Use to cover food during cooking to retain moisture. Do not allow plastic wrap to touch food.
Thermometers	Microwave-safe only (meat and candy thermometers).
Wax paper	Use as a cover to prevent splattering and retain moisture.

Materials to be avoided in microwave oven

Utensils Type	Remarks
Aluminum tray	May cause arcing. Transfer food into microwave-safe dish.
Food carton with metal handle	May cause arcing. Transfer food into microwave-safe dish.
Metal or metal trimmed utensils	Metal shields the food from microwave energy. Metal trim may cause arcing.
Metal twisted ties	May cause arcing and could cause a fire in the oven
Paper Bags	May cause a fire in the oven.
Plastic Foam	Plastic foam may melt or contaminate the liquid inside when exposed to high temperature.
Wood	Wood will dry out when used in the microwave oven and may split or crack.

Specifications

Model	**SS-855**
Rated Voltaje	**230V ~ 50Hz**
Rated Input Power (Microwave)	**1050 W**
Rated Output Power (Microwave)	**700 W**
Rated Input Power (Grill)	**1000 W**
Oven Capacity	**20 L**
Turntable Diameter	**255 mm**
External Dimensions	**513 x 430 x 307 mm**
Net Weight	**15,47 kg**

CLEANING

Be sure to unplug the appliance from the power supply.

1. Clean the inside of the oven after using with a slightly damp cloth.
2. Clean the accessories in the usual way in soapy water.
3. The door frame and seal and neighboring parts must be cleaned carefully with a damp cloth when they are dirty.
4. Do not use harsh abrasive cleaners or sharp metal scrapers to clean the oven door glass since they can scratch the surface, which may result in shattering of the glass.
5. **Cleaning Tip --** For easier cleaning of the cavity walls that the food cooked can touch: Place half a lemon in a bowl, add 300 ml (1/2 pint) water and heat on 100% microwave power for 10 minutes. Wipe the oven clean using a soft, dry cloth.

UTENSILS

See the instructions on “Materials you can use in microwave oven or to be avoided in microwave oven.” There may be certain nonmetallic utensils that are not safe to use formicrowaving. If in doubt, you can test the utensil in question following the procedurebelow.
Utensil Test:
1. Fill a microwave-safe container with 1 cup of cold water (250ml) along with the utensil in question.
2. Cook on maximum power for 1 minute.
3. Carefully feel the utensil. If the empty utensil is warm, do not use it for microwave cooking.
4. Do not exceed 1 minute cooking time.

SETTING UP YOUR OVEN

Names of Oven Parts and Accessories
Remove the oven and all materials from the carton and oven cavity. Your oven comes with the following accessories:
Glass tray 1
Turntable ring assembly 1
Instruction Manual 1

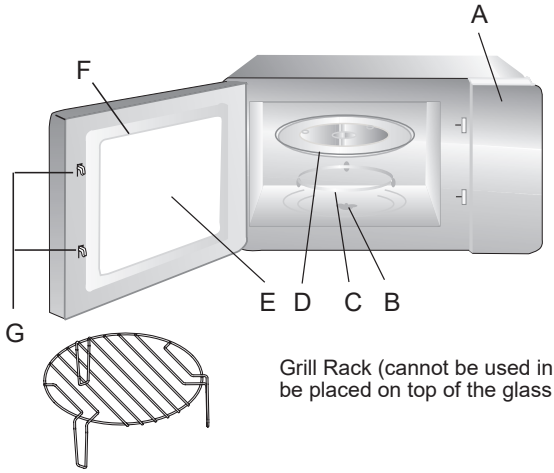

A) Control panel
B) Turntable shaft
C) Turntable ring assembly
D) Glass tray
E) Observation window
F) Door assembly
G) Safety interlock system

Grill Rack (cannot be used in microwave function and must be placed on top of the glass tray)

Turntable Installation

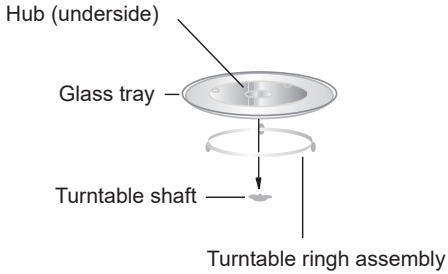

a. Never place the glass tray upside down. The glass tray should never be restricted.
b. Both glass tray and turntable ring assembly must always be used during cooking.
c. All food and containers of food are always placed on the glass tray for cooking.
d. If glass tray or turntable ring assembly cracks or breaks, contact your nearest authorized service center.

Countertop Installation

Remove all packing material and accessories. Examine the oven for any damage such as dents or broken door. Do not install if oven is damaged.
Cabinet: Remove any protective film found on the microwave oven cabinet surface.
Do not remove the light brown Mica cover that is attached to the oven cavity to protect the magnetron.

OPERATION INSTRUCTION

This microwave oven uses modern electronic control to adjust cooking parameters to meet your needs better for cooking.

1. Clock Setting

When the microwave oven is electrified, the oven will display “0:00”, buzzer will ring once.

1) Press “**CLOCK/PRE-SET**” once, the hour figure flash;
2) Rotate “ ” to adjust the hour figures, the input time should be within 0--23.
3) Press “**CLOCK/PRE-SET**”, the minute figures will flash.
4) Rotate “ ” to adjust the minute figures, the input time should be within 0--59.
5) Press “**CLOCK/PRE-SET**” to finish clock setting. “:” will flash, the “ ” indicator will go out.The clock setting has been finished.

Note: 1) If the clock is not set, it would not function when powered.
2) During the process of clock setting, if you press “**CLOCK/PRE-SET**”, the oven will go back to the previous status automatically.

2. Microwave Cooking

1) Press the “**Micro/Grill/Combi**” key once, and “P100” will display.
2) Press “**Micro/Grill/Combi**” for times or rotate “ ” to select the microwave power from100% to 10%. “P100”, “P80”, “P50”, “P30”, “P10” will display in order.
3) Press “**START/+30SEC./CONFIRM**” to confirm.
4) Rotate “ ” to adjust the cooking time. (The time setting should be 0:05- 95:00.)
5) Press “**START/+30SEC./CONFIRM**” to start cooking.

NOTE: The step quantities for the adjustment time of the coding switch are as follow:

0 --- 1 min:	5 seconds
1 --- 5 min:	10 seconds
5 --- 10 min:	30 seconds
10 --- 30 min:	1 minute
30 --- 95 min:	5 minutes

Microwave Power Chart

Microwave Power	100%	80%	50%	30%	10%
Display	P100	P80	P50	P30	P10

3. Grill Cooking:

1) Press the “**Micro./Grill/Combi**.” Key once, and “P100” will display.
2) Press “**Micro./Grill/Combi**.” Repeatedly tor turn “ ” to select the grill power.
3) Press “**START/+30SEC./CONFIRM**” to confirm when the screen display “G”.
4) Turn “ ” to adjust the grill time. (The time setting should be 0:05 – 95:00.)
5) Press “**START/+30SEC./CONFIRM**” to start cooking.
   Note: If half the grill time passes, the oven sounds twice, and this is normal. In order to have a better effect of grilling food, you should turn the food over, close the door, and then press “**START/+30SEC./CONFIRM**” to continue cooking. If no operation, it will continue cooking.

4. Combination Cooking:

1) Press the “**Micro./Grill/Combi.**” Key once, and “P100” will display.
2) Press “**Micro./Grill/Combi**.” Repeatedly tor turn “ ” to select the combination power “ C-1 (55% microwave 45% Grill) and “C-2 (36% microwave + 64% gril)” will display in order.
3) Press “**START/+30SEC./CONFIRM**” to confirm.
4) Turn “ ” to adjust the grill time. (The time setting should be 0:05 – 95:00.)
5) Press “**START/+30SEC./CONFIRM**” to start cooking.

Defrost by Time:

Note: The defrost power is P30. And it will not change.

5. Speedy Cooking

1) In waiting state, press “**START/+30SEC./CONFIRM**” key to cook with 100% power level for 30 seconds. Each press on the same key can increase 30 seconds. The maximum cooking time is 95 minutes.
2) During the microwave,grill,combination cooking and the defrost by time process, press “**START/+30SEC./CONFIRM**” to increase the cooking time.
3) Under the states of auto menu and defrost by weight, cooking time cannot be increased by pressing “**START/+30SEC./CONFIRM**”.
4) In waiting states, press the “” first and then rotate “ ” to choose the cooking time directly. After choosing the time, press “**START/+30SEC./CONFIRM**” to start cooking. The microwave power is 100%.

6. Defrost By Weight

1) Press “**WEIGHT DEFROST**” once, the screen will display “dEF1”.
2) Rotate “ ” to select the food weight. The range of weight is 100-2000g.
3) Press “**START/+30SEC./CONFIRM**” key to start defrosting.

7. Defrost By Time

1) Press “**TIME DEFROST**” once, the screen will display “dEF2”.
2) Rotate “ ” to select the cooking time.The maximum time is 95 minutes.
3) Press “**START/+30SEC./CONFIRM**” key to start defrosting.
Note: The defrost power is P30. And t will not change.

8. Multi-Stage Cooking

Maximum two stages can be set for this function. If one stage is defrosting, it should be put in the first stage. The buzzer will ring once after each stage and the next stage will begin.

Note: Auto menu cannot be set as one of the multi-stage.

Example: if you want to defrost the food for 5 minutes, then to cook with 80% microwave power for 7 minutes. The steps are as following:

1) Press “**W.T./TIME DEFROST**” once, the LED display “dEF2”.
2) Rotate “ ” to adjust the defrost time of 5 minutes;
3) Press “**Micro/Grill/Combi**” once, LED will display “P100”.
4) Rotate “ ” to choose microwave power till “P80” display;
5) Press “**START/+30SEC./CONFIRM**” to confirm, LED will display “P80”.
6) Rotate “ ” to adjust the cooking time of 7 minutes;
7) Press “**START/+30SEC./CONFIRM**” to start cooking.

9. Pre-set Function:

1) Set the clock first. (Consult the instruction of clock setting).
2) Input the cooking program. Two stages can be set at most. Defrosting should not be set in preset function.
   Example: If you want to cook with 80% microwave power for 7 minutes.
a) Press “**Micro./Grill/Combi.**” Once;
b) Turn “ ” to choose 80% microwave power till “P80” displays;
c) Press “**START/+30SEC./CONFIRM**” to confirm;
d) Turn “ ” to adjust the cooking time of 7 minutes;
   After above steps, please do not press “**START/+30SEC./CONFIRM**”, then do as following:
3) Press “**CLOCK/PRESET.**” The hour figure will flash;
4) Turn “ ” to adjust the hour figures, the input time should be witin 0 -23.
5) Press “**CLOCK/PRESET.**” The minutes figure will flash.
6) Turn “ ” to adjust the minutes figures, the input time should be within 0-59.
7) Press “**START/+30SEC./CONFIRM**” to finish setting. “:“ will light, buzzer will ring twice when the time arrives, then cooking will start automatically.
   Note: The clock must be set first. Otherwise, preset function will not work.

10. Auto Menú

1) In waiting state, rotate “ ” first and then rotate “ ” to choose the menu from “A-1” to “A-8”.
2) Press “**START/+30SEC./CONFIRM**” to confirm the menu you choose.
3) Rotate “ ” to choose the food weight.
4) Press “**START/+30SEC./CONFIRM**” to start cooking.
5) After cooking finish, the buzzer sounds five times.The LED display “0:00”. If the time has been set, current time will be displayed.

Auto Menú

Menú	Weight	Display	Power
A - 1 AUTO REHEAT	200g	200	100%
	400g	400	
	600g	600	
A - 2 VEGETABLE	200g	200	100%
	300g	300	
	400g	400	
A - 3 FISH	250g	250	80%
	350g	350	
	450g	450	
A - 4 MEAT	250g	250	100%
	350g	350	
	450g	450	
A - 5 PASTA	50g (with water 450 ml)	50	80%
	100g (with water 800 ml)	100	
A - 6 POTATO	200g	200	100%
	400g	400	
	600g	600	
A - 7 PIZZA	200g	200	100%
	400g	400	
A - 8 SOUP	200ml	200	80%
	400ml	400	

11. Lock Function for Children

Lock: In waiting state, press "**Stop/Clear**" for 3 seconds, there will be a long beep denoting entering the children-lock state and the current time will display if the time has been set, otherwise, the LED will display " **c : : ɔ** ".
Lock quitting: In locked state, press "**Stop/Clear**" for 3 seconds, there will be a long "beep" denoting that the lock is released.

12. Inquiring Function

1) In cooking states of microwave, grill and combination. Press "**Micro/Grill/Combi.**" the current power will be displayed for 2-3 seconds.
2) In pre-set state, press "**CLOCK / PRE-SET**" to enquire the time for delay start cooking. The pre-set time will flash for 3 seconds, and then the oven will turn back to the clock display.
3) During cooking state, press "**CLOCK/PRE-SET**" to check the current time. It will be displayed for 2-3 seconds.

13. Specification

1) The buzzer will sound once when you rotate " " key at the beginning.
2) "**START/+30SEC./CONFIRM**" must be pressed to continue cooking if the door is opened during cooking;
3) Once the cooking program has been set , "**START/+30SEC./CONFIRM**" is not pressed in 1 minute. The current time will be displayed. The setting will be cancelled.
4) The buzzer sounds once by efficient press, inefficient press will be no response.
5) The buzzer will sound five times to remind you when cooking is finished. You can stop it by pressing "**STOP / CLEAR**" or by opening the door.

Trouble shooting

Normal	
Microwave oven interfering TV reception	Radio and TV reception may be interfered when microwave oven operating. It is similar to the interference of small electrical appliances, like mixer, vacuum cleaner, and electric fan. It is normal.
Dim oven light	In low power microwave cooking, oven light may become dim. It is normal.
Steam accumulating on door, hot air out of vents	In cooking, steam may come out of food. Most will get out from vents. But some may accumulate on cool place like oven door. It is normal.
Oven started accidentally with no food in	It is forbidden to run the unit without any food inside. It is very dangerous.

Trouble	Posible Cause	Remedy
Oven can not be started	(1) Power cord not plugged in tightly.	Unplug. Then plug again after 10 seconds.
	(2) Fuse blowing or circuit breaker works.	Replace fuse or reset circuit breaker (repaired by professional personnel).
	(3) Trouble with outlet.	Test outlet with other electrical appliances.
Oven does not heat	(4) Door not closed well	Close door well.
Glass turntable makes noise when microwave oven operates	(5) Dirty roller rest and oven buttom.	Refer to “Maintenance of Microwave” to clean dirty parts.

Mode d’emploi

S’il vous plaît lire attentivement ces instructions avant d’installer et d’utiliser le four.
Rappelez-vous dans l’espace ci-dessous le numéro de série, est le four plaque signalétique et l conserver ces informations pour référence future.

Ce manuel peut être téléchargé à partir de notre site Web, www.sogo.es

PRÉCAUTIONS POUR ÉVITER L’EXPOSITION AUX MICRO-ONDES EXCESSIVE

1. N’essayez pas de faire fonctionner ce four avec la porte ouverte, car elle peut entraîner une exposition dangereuse à l’énergie micro-ondes. de ne pas entraver le fonctionnement des dispositifs de sécurité.
2. Ne placez aucun objet entre la façade du four et la porte et ne laissez résidu dans le sol ou un nettoyant s’accumuler sur les surfaces d’étanchéité.
3. Ne faites pas fonctionner le four s’il est endommagé. particulièrement important que la porte du four ferme correctement, vous et qu’aucun dommage à la suite:
   a. Porte (déformée),
   b. les charnières et les loquets (brisés ou desserrés),
   c. Joints de porte et surfaces d’étanchéité.
4. Le four ne doit être réglé ou réparé que par un personnel qualifié

CONSIGNES DE SÉCURITÉ IMPORTANTES

Lorsque vous utilisez des appareils électriques, des précautions de base doivent être respectées, y compris ce qui suit:

AVERTISSEMENT: Pour réduire le risque de brûlures, de choc électrique, un incendie, des blessures aux personnes ou de l'exposition à l'énergie micro-ondes excessive:

1. Lisez toutes les instructions avant d'utiliser l'appareil.
2. Utilisez cet appareil uniquement aux fin décrites dans ce manuel. Ne pas utiliser de produits corrosifs dans cet appareil. Cette type de four est spécifiquement conçu pour chauff , cuire ou sécher des aliments. Il n'est pas conçu pour un usage industriel ou de laboratoire.
3. Ne pas faire fonctionner le four lorsqu'il est vide.
4. Ne pas utiliser cet appareil avec un cordon ou une fiche endommagé, ne fonctionn pas correctement ou s'il a été endommagé ou est tombé. si le cordon d'alimentation est endommagé, il doit être remplacé par le fabricant ou son agent de service ou une personne de qualification similaire afin d'évit un danger
5. **AVERTISSEMENT:** Ne laisser les enfants utiliser le four sans surveillance que si des instructions appropriées ont été données afi que l'enfant puisse utiliser le four de façon sûre et comprenne les dangers d'un usage incorrect.
6. Pour réduire le risque d'incendie dans la cavité du four:
   Lorsque vous réchauffez des aliments dans d plastique ou récipient en papier, surveillez le four à la possibilité d'inflammation

• Retirer les attaches de sacs en papier ou en plastique avant de les placer dans le four.

- En cas de fumée, éteignez ou débranchez l'appareil et laissez la porte fermée pour étouffer les flamme
- Ne pas utiliser la cavité de stockage. Laissez pas de produits en papier, ustensiles de cuisine ou des aliments dans la cavité lorsqu'il n'est pas utilisé.

7. **AVERTISSEMENT:** Les aliments liquides ou autrement pas être chauffés dans de récipients fermés car ils risquent d'exploser.
8. Chauffage à micro-ondes de boisson peu entraîner une ébullition éruptive retardée, par conséquent, des précautions doivent être prises pour gérer le récipient.
9. La nourriture n'est pas frire dans le four. L'huile chaude peut endommager les pièces du four et les ustensiles et même provoquer des brûlures de la peau.
10. Les oeufs dans leur coquille et les oeufs durs ne doivent pas être chauffés dans de fours à microondes car ils peuvent exploser même si la cuisson est terminée déjà.
11. Pierce aliments avec des peaux lourdes telles que les pommes de terre, la courge, les pommes et l'ensemble des châtaignes avant de les cuire.
12. Le contenu des flacons et pots doiven être remué ou agité et la température doit être vérifiée avant de servir pour éviter le brûlures.
13. Ustensiles de cuisine peut devenir chaud à cause de la chaleur transmise par les aliments chauffés. Pinces être utilisé pour gére l'ustensile.

14. Les ustensiles doivent vérifier n pour s'assurer qu'ils sont adaptés pour une utilisation au microondes.
15. **AVERTISSEMENT:** Il est dangereux pour quiconque autre qu'une personne qualifiée pou effectuer une réparation ou d'un produit qu implique la suppression de toute couverture qui offre une protection contre l'exposition l'énergie micro-ondes.
16. Ce produit est un groupe 2 de classe B des appareils ISM. le groupe 2 contenant toutes ISM (Industrial, Scientific and Medical) équipemen dont l'énergie est produite intentionnellement des fréquences radio et / ou utilisés sous forme de rayonnement électromagnétique équipement de traitement de l'érosion des matériaux, et des étincelles. Par équipement de classe B est l'équipement approprié pour une utilisation dans les établissements domestiques et dans les établissements directement connectés à un réseau d'alimentation basse tension qui alimente les bâtiments utilisés à des fin domestiques.
17. Le four à micro-ondes doit être utilisé que sur une surface plane.
18. **AVERTISSEMENT:** Ne montez pas près ou sur un grill ou un autre appareil (comme une plaque de cuisson plaque électrique) qui produisent de la chaleur. S'il est installé peut endommager et annuler la garantie.
19. La surface extérieure peut être chaud pendant l'utilisation.
20. Le four à micro-ondes ne peut pas être placé dans un espace clos sans espace suffisant po la ventilation.

21 . La porte ou la surface extérieure peuvent devenir chaudes lorsque l'appareil est en marche.
22. La température des surfaces accessibles peut être élevée lorsque l'appareil est en marche.
23. L'appareil doit être placé près d'un mur.
24. Le dispositif ne doit pas être utilisé par des enfants ou des personnes dont les capacités physiques, sensorielles ou mentales réduites, ou manquant d'expérience et de connaissances, à moins qu'elles n'aient été formées et encadrées pour la même chose.
25. Les enfants doivent être surveillés afin d ne pas jouer avec l'appareil.
26. **ATTENTION:** Si la porte ou les joints de la porte sont endommagés, le four ne doit pas être utilisé jusqu'à ce qu'il ait été réparé par un personnel qualifié
27. Est indiqué dans les instructions électriques ne sont pas conçus pour être exploité par une minuterie externe ou un système de commande à distance séparé.
28. Le four à micro-ondes est à usage domestique et non pour un usage commercial.
29. Ne retirez jamais le support loin dans le dos ou sur les côtés, car il assure une distance minimale de la paroi pour la circulation d'air.
30. S'il vous plaît fixer la base avant d déplacer l'appareil pour éviter tout dommage.
31. **Attention:** Il est dangereux de réparer l'appareil vous-même prendre à un spécialiste si la porte est défectueux ou ne se ferme pas correctement, car il assure une protection contre les rayonnements micro-ondes.

Aussi, si le cordon d'alimentation est endommagé ou si un dysfonctionnement obseva toujours envoyer l'appareil à notre service.

32. Le four à micro-ondes est à la décongélation, la cuisson et la vapeur des aliments seulement.
33. Portez des gants si vous retirez de la nourriture chaude.
34. Attention! La vapeur peut brûler dans les capots ou à emballer les aliments de papier.
35. Ce dispositif peut être utilisé par des enfants âgés de huit ans et aussi des personnes ayant un handicap physique ou mental ou le manque d'expérience et de connaissances dont ils sont sans surveillance ou instruction concernant l'utilisation de l'appareil d'une manière sûre de comprendre les risques cela implique. Les enfants ne doivent pas jouer avec l'appareil. Les procédures de nettoyage et de maintenance peuvent être effectuées par des enfants âgés d huit ans, et sont supervisées par une personne responsable de leur sécurité.
36. Si elle émet de la fumée, éteindre ou débrancher l'appareil
37. Si l'appareil n'est pas maintenu dans un bon état de propreté, sa surface pourrait se dégrader et affecter ladurée de vie de l'appareil et conduir à une situationdangereuse.
38. Ne pas utiliser ce four près de l'eau, dans un soussol humide ou près d'une piscine.
39. Le four à micro-ondes doit être utilisé avec la portedécorative ouverte.
(Pour les fours avec une porte décorative.)
40. Si la fumée est émis, éteignez ou débranchez l'appareil et garder la porte fermée pour étouffe les flammes

41. Cet appareil est destiné à être utilisé dans des applications domestiques et similaires telles que
- Cuisine du personnel dans les magasins, bureaux et autres environnements de travail;
- Fermes et par les clients dans les hôtels, motels et autres environnements de type résidentiel;
- Environnements de type Bed & Breakfast; Restauration et applications similaires non commerciales.

42. La hauteur libre au-dessus du four devrait être d’au moins 50 cm et d’au moins 20 cm sur les côtés.
43. le four à micro-ondes est destiné à chauffer des aliments et boissons. Séchage des aliments ou des vêtements et chauffage de coussins chauffants, éponges, tissu et similaires peuvent entraîner des risques de blessures, d'inflammation ou le feu.
44. L'appareil ne doit pas être nettoyé avec la fonction de nettoyage à la vapeur.
45. Il est interdit d'utiliser des récipients métalliques, pour quel type de cuisson micro-ondes.
46. Gardez l’appareil et son cordon hors de portée des enfants de moins de 8 ans.
47. Veuillez vous reporter à la section de nettoyage et d'entretien de ce manuel pour les instructions de nettoyage des pièces du four à micro-ondes qui entrent en contact avec les aliments.

TERRE INSTALLATION

Deux Connecteur rond

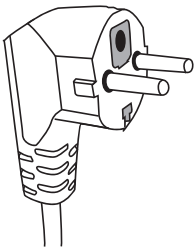

Cet appareil doit être mis à la terre. Dans le cas d'un court-circuit électrique, mise à la terre réduit le risque de choc électrique en fournissant un fil de fuite pour le courant électrique. Cet appareil est équipé d'un cordon muni d'un fil de mise à la terre avec une prise de terre. La fiche doit être branchée dans une prise correctement installée et mise à la terre.

Consultez un électricien qualifié si les instructions de mise à la terre ne sont pas complètement compris ou si un doute subsiste quant à savoir si l'appareil est correctement mis à la terre. Si cela est nécessaire, d'utiliser une rallonge, utilisez uniquement une rallonge à 3 fils.

1. Un cordon d'alimentation court est fourni pour réduire les risques d'enchevêtrement ou de trébucher sur un cordon plus long.

2. Si un long cordon ou de la rallonge est utilisée:

a) la tension nominale du cordon ou de la rallonge doit être au moins aussi grande que la puissance électrique de l'appareil.

b) La rallonge doit être de type mise à la terre à 3 fils cordon.

c) Le long cordon soit placé de sorte qu'il ne soit pas étalé sur le comptoir ou la table lorsqu'elle peut être tirée par un enfant ou trébucher.

ATTENTION

Risque de blessure
Il est dangereux pour quiconque autre qu'une personne compentent d'effectuer une réparation ou opération qui consiste à enlever une couverture qui offre une protection contre l'exposition à l'énergie des micro-ondes.

INSTALLATION

1. Sélectionnez une surface plane laissant suffisamment d'espace libre pour l'entrée et / ou la grille de sortie.

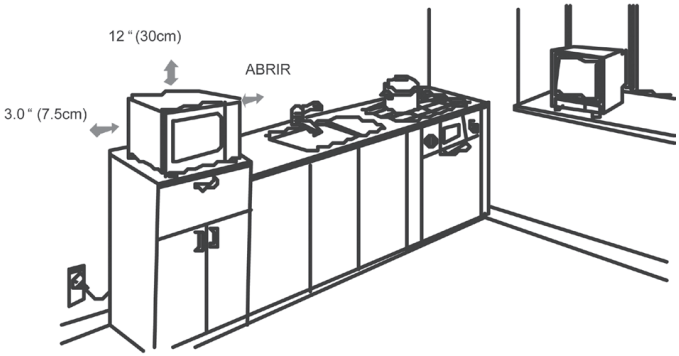

Un dégagement minimum de 3,0 pouces (7,5 cm) est nécessaire entre le four et les parois adjacentes. Un côté doit être ouvert.
(1) **Laissez un dégagement minimum de 12 pouces (30 cm) au-dessus du four.**
(2) **Ne retirez pas les jambes à partir du bas du four.**
(3) Le blocage des ouvertures d'admission et / ou de sortie peut endommager le four.
(4) Placez le four aussi loin de radios et de la télévision que possible. Opération de micro-ondes

peut provoquer des interférences avec votre radio ou de télévision.
2. Branchez votre four sur une prise de courant standard. Assurez-vous que la tension et la fréquence est la même que la tension et la réquence sur l'étiquette d'identification.

AVERTISSEMENT: Ne pas installer le four sur une plaque de cuisson de gamme ou autre appareil produisant de la chaleur. Si installé à proximité ou sur une source de chaleur, le four pourrait être endommagé et la garantie le ferait être vide.

Lorsque le symbole est utilisé, il signifie
"ATTENTION: LES SURFACES CHAUDES"

Matériaux que vous pouvez utiliser dans un four à micro-ondes

Type d'ustensile	Remarques
Browning plat	Suivez les instructions du fabricant. Le fond du plat à brunir doit se situer au moins à 5 mm (3/16 po) au-dessus du plateau tournant. Une utilisation incorrecte peut pro voquer la rupture du plateau tournant en verre.
Vaisselle	Résistant aux micro-ondes uniquement. Suivez les instructions du fabricant. Ne pas utiliser de vaisselle fissurée ou ébréchée.
Bocaux en verre	Toujours retirer le couvercle. Utilisez uniquement pour réchauffer les aliments jusqu'à ce qu'ils soient juste chauds. La plupart des bocaux en verre ne résistent pas à la chaleur et peuvent se briser.
Verrerie	Verrerie de four résistant à la chaleur uniquement. Assurez-vous qu'il n'y a pas de garniture métallique. Ne pas utiliser de vaisselle fissurée ou ébréchée.
Sacs de cuisson au four	Suivez les instructions du fabricant. Ne fermez pas avec une cravate en métal. Faites des fentes pour permettre à la vapeur de s'échapper.
Assiettes et tasses en papier	Utiliser uniquement pour la cuisson / le réchauffement à court terme. Ne laissez pas le four sans surveillance pendant la cuisson.
Serviettes en papier	Utilisez-le pour couvrir les aliments afin de les réchauffer et d'absorber les graisses. À utiliser avec supervision uniquement pour une cuisson à court terme.
Parchemin	Utilisez-le comme couverture pour éviter les éclaboussures ou comme enveloppe pour la cuisson à la vapeur.
Plastique	Résistant aux micro-ondes uniquement. Suivez les instructions du fabricant. Devrait être étiqueté "Micro-ondes" Certains récipients en plastique ramollissent lorsque la nourriture à l'intérieur chauffe. Les "sacs en ébullition" et les sacs en plastique bien fermés doivent être fendus, percés ou ventilés comme indiqué dans l'emballage.
Emballage plastique	Résistant aux micro-ondes uniquement. Utilisez pour couvrir les aliments pendant la cuisson afin de conserver l'humidité. Ne laissez pas la pellicule de plastique toucher les aliments.
Thermomètres	Résistant aux micro-ondes uniquement (thermomètres à viande et à bonbons).
Papier paraffiné	Utilisez-le comme couverture pour éviter les éclaboussures et retenir l'humidité.

Matériaux à éviter au four à micro-ondes

Type d'ustensile	Remarques
Plateau en aluminium	Peut causer un arc électrique. Transférer les aliments dans le plat allant au micro-ondes.
Carton alimentaire avec poignée en métal	Peut causer un arc électrique. Transférer les aliments dans le plat allant au micro-ondes.
Ustensiles en métal ou garnis de métal	Le métal protège les aliments de l'énergie des micro-ondes. Une garniture en métal peut provoquer un arc électrique.
Liens métalliques torsadés	Peut provoquer un arc électrique et provoquer un incendie dans le four.
Sacs en papier	Peut provoquer un incendie dans le four.
Mousse plastique	La mousse plastique peut fondre ou contaminer le liquide à l'intérieur lorsqu'elle est exposée à une température élevée.
Bois	Le bois se dessèche lorsqu'il est utilisé dans le four à micro-ondes et peut se fendre ou se fissurer.

CARACTÉRISTIQUES

Modèle	**SS-855**
Alimentation	**230V ~ 50Hz**
Puissance d'entrée (Micro-ondes)	**1050 W**
Puissance de sortie (Micro-ondes)	**700 W**
Puissance de sortie (Grill)	**1000 W**
Capacité du four	**20 L**
Diamètre du plateau tournant	**255 mm**
Dimensions extérieures	**513 x 430 x 307 mm**
Poids net	**15,47 kg**

NETTOYAGE

Assurez-vous de débrancher l'appareil de l'alimentation électrique.
1. Nettoyez l'intérieur du four après l'utilisation avec un chiffon légèrement humide.
2. Nettoyez les accessoires de la manière habituelle dans de l'eau savonneuse.
3. Le cadre de la porte et de phoques et voisins pièces doivent être nettoyées avec un chiffon humide lorsqu'ils sont sales.
4. Ne nettoyez pas la vitre de la porte du four avec des nettoyants abrasifs ou des racloirs métalliques tranchants, car ils pourraient rayer la surface, ce qui pourrait briser la vitre.
5. **Conseil de nettoyage** - Pour faciliter le nettoyage des parois de la cavité pouvant être touchées par les aliments cuits: Mettez un demi-citron dans un bol, ajoutez 300 ml d'eau et chauffez à 100% au micro-ondes pendant 10 minutes. Essuyez le four avec un chiffon doux et sec.

USTENSILES

Voir les instructions de «matériaux que vous pouvez utiliser au micro-ondes ou à éviter au microondes four. "Il peut y avoir certains ustensiles non métalliques qui ne sont pas sûrs à utiliser pour le microondes. Si dans doute, vous pouvez tester l'ustensile en question en suivant la procédure ci-dessous.
Essai Ustensile:
1. Remplissez un récipient pour micro-ondes avec 1 tasse d'eau froide (250 ml) et avec l'ustensile dans question.
2. Cuire à puissance maximale pendant 1 minute.
3. Touchez prudemment l'ustensile. Si l'ustensile vide est chaud, ne pas l'utiliser pour la cuisson aux micro-ondes.
4. Ne pas dépasser le temps de cuisson 1 minute.

CONFIGURATION DE VOTRE FOUR

Noms des pièces et accessoires Four

Retirer du four et tous les matériaux de l'emballage et de la cavité du four. Votre four est livré avec la accessoires suivants:

Plateau de verre 1
Support à roulettes 1
Manuel d'instructions 1

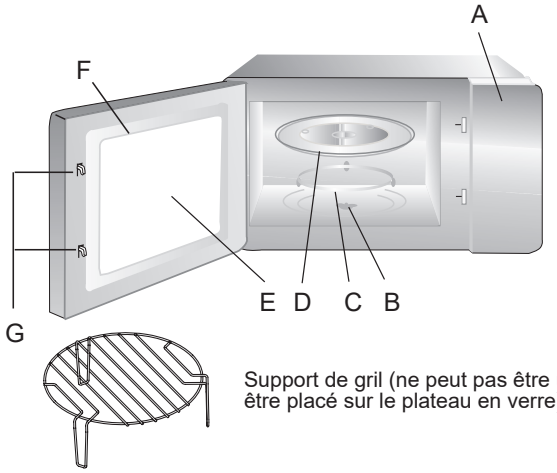

A) Panneau de contrôle
B) Arbre Platine
C) Support à roulettes
D) Plateau de verre
E) Fenêtre d'observation
F) Porte
G) Système de verrouillage de Sécurité
H) Grille pour

Support de gril (ne peut pas être utilisé en mode micro-ondes et doit être placé sur le plateau en verre)

Installation Platine

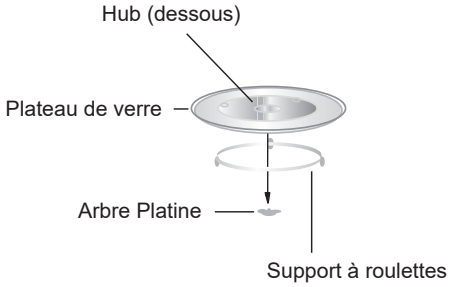

a. Ne placez jamais le plateau en verre à l'envers. Le plateau en verre ne doit jamais être limité.
b. Le plateau en verre et le support à roulettes doivent toujours être utilisés lors de la cuisson.
c. Tous les aliments et les contenants de nourriture sont toujours placés sur le plateau en verre
pour la cuisson.
d. Si des fissures ou des ruptures le plateau en verre ou le plateau tournant, contactez votre agréé le plus proche centre de service.

Installation de comptoir

Retirez tous les matériaux d'emballage et les accessoires. Vérifiez que le four tout dommage tels que des bosses ou porte cassée. Ne pas installer si le four est endommagé.
Carrosserie: Otez le film de protection sur la surface de la carrosserie du four à micro-ondes.
Ne retirez pas le Mica marron clair couverture qui est attaché à la cavité du four afin de protéger la magnétron.

CONSIGNES D'UTILISATION

Ce four à micro-ondes utilise la technologie moderne de contrôle électronique pour régler les paramètres de cuisson pour répondre à vos besoins de mieux pour la cuisson.

1. Réglage de l'horloge

Lorsque le four est branché, l'écran affiche "0:00", et sonne une fois.
1) Appuyer sur "**CLOCK/PRE-SET**" une fois pour sélectionner la fonction horloge, les chiffres des heures clignotent.
2) Tourner " " pour régler les heures, entre 0--23.
3) Appuyer sur "**CLOCK/PRE-SET**" les chiffres des minutes clignotent.
4) Tourner " " pour régler les minutes, entre 0--59.
5) Appuyer sur "**CLOCK/PRE-SET**" pour terminer la mise en place de l'heure. " :" clignotera une fois, et s 'affichera.

A noter: 1) Lors du branchement de l'appareil, Si l'heure n'est pas réglée, elle ne fonctionnera pas.
2) Pendant la mise en place de l'heure, en appuyant sur "**CLOCK/PRE-SET**", le four viendra automatiquement au mode précédent.

2. Cuisson micro-ondes

1) Appuyer sur **"Micro/Grill/Combi."** une fois, l'écran affiche "P100".
2) Appuyer **"Micro/Grill/Combi."** encore une fois ou tourner " " pour sélectionner la puissance 80%.
3) Appuyer sur "**START/+30SEC./ CONFIRM**" pour confirmer et l'écran affichera "P 80".
4) Tourner " " pour choisir le temps de cuisson jusqu'à ce que l'écran affiche "20:00".
5) Appuyer sur **START/+30SEC./ CONFIRM** pour commencer la cuisson.

A noter: l'intervalle, lors la sélection du temps de cuisson est le suivant:

0 --- 1 min:	5 secondes
1 --- 5 min:	10 secondes
5 --- 10 min:	30 secondes
10 --- 30 min:	1 minute
30 --- 95 min:	5 minutes

Graphique Puissance micro-ondes

Micro-ondes de puissance	100%	80%	50%	30%	10%
Afficher	P100	P80	P50	P30	P10

3. Cuisine Grill:

1) Appuyez une fois sur la touche "**Micro / Grill / Combi**" et "P100" s'affiche.
2) Appuyez plusieurs fois sur "**Micro / Grill / Combi**" et tournez " " pour sélectionner la puissance du gril.
3) Appuyez sur "**START / + 30SEC. / CONFIRM**" pour confirmer que l'écran affiche "G".
4) Tournez " " pour régler le temps de cuisson. (Le réglage de l'heure doit être compris entre 0:05 et 95:00.)
5) Appuyez sur "**START / + 30SEC. / CONFIRM**" pour lancer la cuisson.

Remarque: Si la moitié du temps de cuisson est écoulé, le four sonne deux fois, ce qui est normal. Pour obtenir de meilleurs résultats lors de la cuisson des aliments, vous devez les retourner, fermer la porte, puis appuyer sur «**START / + 30SEC. / CONFIRM**» pour poursuivre la cuisson. Si aucune opération n'est effectuée, la cuisson continuera.

4. La cuisson combinée:

1) Appuyez une fois sur la touche "**Micro./Grill/Combi**". "P100" s'affiche.
2) Appuyez sur "**Micro./Grill/Combi**". Tournez à plusieurs reprises sur " " pour sélectionner la puissance combinée "C-1 (55% micro-ondes 45% Grill)) et" C-2 (36% micro-ondes + 64% gril) "s'affichent dans l'ordre.
3) Appuyez sur "**START / + 30SEC. / CONFIRM**" pour confirmer.
4) Tournez " " pour régler le temps de cuisson. (Le réglage de l'heure doit être compris entre 0:05 et 95:00.)
5) Appuyez sur "**START / + 30SEC. / CONFIRM**" pour lancer la cuisson.

Décongélation par heure:

Remarque: La puissance de dégivrage est P30. Et ça ne changera pas.

5. Cuisson rapide

1) Dans l'état d'attente, appuyez sur "**START / +30 SEC. / CONFIRMER**" pour cuisiner avec le niveau de puissance 100% pendant 30 secondes. Chaque pression sur la même touche peut augmenter de 30 secondes. Le maximum temps de cuisson est de 95 minutes.
2) Au cours de la micro-ondes, gril, cuisson combinée et le dégivrage par le processus du temps, appuyez sur "**START / +30 SEC. / CONFIRMER**" pour augmenter le temps de cuisson.
3) Selon les états de menu de l'automobile et de dégivrage en poids, le temps de cuisson ne peut pas être augmenté en appuyant sur "**START / +30 SEC. / CONFIRM**".
4) Dans les états d'attente, Tourne " " d'abord et puis Tourne " " pour choisir la le temps de cuisson directement. Après avoir choisi le temps, appuyez sur "**START / +30 SEC. / CONFIRMER**" pour commencer la cuisson. La puissance micro-ondes est de 100%.

6. Décongélation au poids

1) Appuyer sur “**WEIGHT DEFROST**” une fois, et l’écran affichera “dEF1”.
2) Tourner “ ” pour sélectionner le poids de l’aliment de 100 à 2000g.
3) Appuyer sur “**START/+30SEC / CONFIRM**” pour commencer la décongélation.

7. Décongélation au temps

1) Appuyer sur “**TIME DEFROST**” une fois, et l’écran affichera “dEF2”.
2) Tourne “ ” pour sélectionner le durée de décongélation. La durée MAXIMUM étant de 95 minutes.
3) Appuyer sur “**START/+30SEC / CONFIRM**” pour commencer la décongélation.
Note: La puissance de décongélation est de P30, et ne peut pas être changée.

8. Cuisson en plusieurs étapes

Deux étapes maximum peuvent être définies pour cette fonction. Si une étape est en train de dégivrer, il faut la mettre à la place.
première étape. La sonnerie retentira une fois après chaque étape et la prochaine étape commencera.

Remarque: le menu Auto ne peut pas être configuré comme l’un des multi-étages.
Exemple: si vous souhaitez décongeler les aliments pendant 5 minutes, cuire à 80% au micro-ondes pendant 7 minutes. Les étapes sont les suivantes:

1) Appuyez une fois sur «**W.T./TIME DEFROST**», l’afficheur à LED «dEF2».
2) Tourner “ ” pour ajuster le temps de dégivrage de 5 minutes;
3) Appuyez une fois sur “**Micro/Grill/Combi**”, la diode “P100” sera affichée.
4) Tourner “ ” pour choisir la puissance du micro-ondes jusqu’à l’affichage “P80”;
5) Appuyez sur “**START / + 30SEC. / CONFIRM**” pour confirmer, le voyant LED affichera “P80”.
6) Tourner “ ” pour ajuster le temps de cuisson de 7 minutes;
7) Appuyez sur “**START / + 30SEC. / CONFIRM**” pour lancer la cuisson.

9. Fonction prédéfinie:

1) Réglez d’abord l’horloge. (Consultez les instructions de réglage de l’horloge).
2) Entrez le programme de cuisson. Deux étapes peuvent être définies au maximum. Le dégivrage ne doit pas être défini dans la fonction préréglée.
Exemple: Si vous souhaitez cuisiner avec une puissance de 80% au micro-ondes pendant 7 minutes.
a) Appuyez une fois sur «**Micro./Grill/Combi**»;
b) Tourner “ ” pour choisir 80% de puissance hyperfréquence jusqu’à l’affichage “P80”;
c) Appuyez sur «**START / + 30SEC. / CONFIRM**» pour confirmer;
d) Tournez “ ” pour ajuster le temps de cuisson à 7 minutes;
Après les étapes ci-dessus, veuillez ne pas appuyer sur «**START / + 30SEC. / CONFIRM**», puis procédez comme suit:
3) Appuyez sur «**CLOCK / PRESET**». Le chiffre des heures clignotera;
4) Tournez “ ” pour ajuster les chiffres des heures, le temps de saisie doit être compris entre 0 et 23.
5) Appuyez sur «**CLOCK / PRESET**». Le chiffre des minutes clignotera.
6) Tournez “ ” pour ajuster les chiffres des minutes, le temps de saisie doit être compris entre 0 et 59.
7) Appuyez sur “**START / + 30SEC. / CONFIRM**” pour terminer le réglage. “ : ” S’allumera, la sonnerie retentira deux fois lorsque l’heure arrivera, puis la cuisson commencera automatiquement.
Remarque: l’horloge doit être réglée en premier. Sinon, la fonction préréglée ne fonctionnera pas.

10. Auto Menú

1)Tourner “ ” à droite pour choisir le bon menu, de “A-1” à “A-8” Le menu correspondant à pizza, viande, légume, pate, pomme de terre, poisson, boisson et popcorn s’affichera.
2) Appuyer sur “**START/+30SEC / CONFIRM**” pour confirmer
3) Tourner “ ” pour choisir le poids présélectionné possible
4) Appuyer sur “**START/+30SEC / CONFIRM**” pour commencer la cuisson.
5) Une fois la cuisson terminée, la sonnerie retentit cinq fois. La LED affiche «0.00». Si l’heure a été réglée, l’heure actuelle sera affichée.

Choix des poids préétablis dans les menus:

Menú	Poids (g)	sur l'affichage	Pouvoir
A - 1 RÉCHAUFFEMENT AUTOMATIQUE	200g	200	100%
	400g	400	
	600g	600	
A - 2 LÉGUME	200g	200	100%
	300g	300	
	400g	400	
A - 3 POISSON	250g	250	80%
	350g	350	
	450g	450	
A - 4 VIANDE	250g	250	100%
	350g	350	
	450g	450	
A - 5 PÂTES	50g (avec de l'eau 450 ml)	50	80%
	100g (avec de l'eau 800 ml)	100	
A - 6 PATATE	200g	200	100%
	400g	400	
	600g	600	
A - 7 PIZZA	200g	200	100%
	400g	400	
A - 8 SOUPE	200ml	200	80%
	400ml	400	

11. Fonction de verrouillage pour les enfants

Verrouillage: En mode veille, appuyer sur "**Stop/Clear**" pendant 3 secondes, un long bip.
Vous indiquera que le système de sécurité pour les enfants est enclenché l'heure s'affichera (si elle a été programmée.) Sinon l'écran affichera **c : : :** .
Déverrouillage: lorsque l'appareil est verrouillé, appuyer sur "**Stop/Clear**" pendant 3 secondes, il y aura un long "bip" qui indiquera que le verrou est retiré.

12. Curieux Fonction

1) Dans les états de cuisson de micro-ondes, grill et la combinaison. Appuyez sur "**Micro/Grill/Combi**."
le courant de puissance est affiché pendant 2-3 secondes.
2) À l'état préréglé, appuyez sur "**CLOCK / PRE-SET**" pour connaître l'heure du début de la cuisson. La durée préréglée clignotera pendant 3 secondes, puis le four retournera à l'affichage de l'horloge.
3) Pendant l'état de cuisson, appuyez sur "**CLOCK / PRE-SET**" pour vérifier l'heure actuelle. Il sera affiché pendant 2-3 secondes.

13. Spécification

(1) Le buzzer retentit une fois lorsque vous Tourne " " la clé au début.
(2) «**START / +30 SEC. / CONFIRMER**" doit être enfoncé pour continuer la cuisson si la porte est ouverte pendant la cuisson;
(3) Une fois le programme de cuisson a été réglée, "**START / +30 SEC. / CONFIRMER**" n'est pas pressé en 1 minute. L'heure actuelle sera affichée. Le réglage sera annulé.
(4) La sonnerie retentit une fois par la presse efficace, inefficace presse aura pas de responce
(5) La sonnerie retentira cinq fois pour vous rappeler que la cuisson est terminée. Vous pouvez l'arrêter en appuyant sur «**STOP / CLEAR**» ou en ouvrant la porte.

Dépannage

Normal	
Micro-ondes four interférences dans la réception TV	Réception radio et de télévision peuvent interférer lors de l'utilisation four micro-ondes. Il est similaire à l'interférence de petits appareils électriques, comme mixer, aspirateur, et ventilateur électrique. Il est normal.
Lumière du four Dim	Dans la cuisson à basse puissance micro-ondes, four lumière peut devenir faible. Il est normal.
Vapeur accumuler sur la porte, l'air chaud à l'extérieur des évents	Pendant la cuisson, la vapeur peut sortir de la nourriture. La plupart sortir des évents. Mais certains peuvent accumuler sur un endroit frais comme la porte du four. Il est normal.
Four a commencé accidentellement sans nourriture dans	Il est interdit de faire fonctionner l'unité sans aucune nourriture à l'intérieur. Il est très dangereux.

Problème	Cause possible	Solution
Four ne peut pas être démarré	(1) Cordon d'alimentation pas branché fermement.	Débranchez. Ensuite, branchez à nouveau après 10 secondes.
	(2) Le fusible a sauté ou le disjoncteur a été déclenché.	Remplacez le fusible ou réinitialiser le disjoncteur (réparé par du personnel professionnel).
	(3) Problème avec sortie.	Prise d'essai avec d'autres appareils électriques.
Le four ne chauffe pas	(4) Fermez pas la porte bien	Fermer la porte bien.
Plateau tournant en verre fait du bruit quand fourmicroondes fonctionne	(5) Sale rouleau reste et le fond du four.	Reportez-vous à "Maintenance de micro-ondes" pour nettoyer les pièces sales.

Manual de instruçoes

Por favor, leia atentamente as instruções antes de instalar e operar o forno.
Lembre-se no espaço abaixo do número de série, é o forno l placa de identificação e guarde esta informação para referência futura.
Este manual pode ser baixado de nosso site, www.sogo.es

PRECAUÇÕES PARA EVITAR UMA POSSÍVEL EXPOSIÇÃO A ENERGIA DE MICROONDAS EXCESSIVA

1. Não tente operar este forno com a porta aberta, porque pode resultar em exposição prejudicial à energia de microondas. não para derrotar ou manipular dispositivos de segurança.
2. Não coloque qualquer objeto entre a parte frontal do forno ea porta ou permitir resíduo no solo ou produtos de limpeza se acumulem nas superfícies de vedação.
3. Não utilize o forno se estiver danificado particularmente importante que a porta do forno fecha corretamente você e que nenhum dano na sequência:
   a. Porta (dobrado),
   b. dobradiças e fechos (partidos ou soltos),
   c. Juntas da porta e superfícies de vedação.
4. O forno não deve ser ajustado ou reparado por pessoal qualificado

INSTRUÇÕES DE SEGURANÇA

Ao utilizar aparelhos elétricos, precauções básicas de segurança devem ser seguidos, incluindo o seguinte:

AVISO: Para reduzir o risco de queimaduras, choque elétrico, incêndio, danos a pessoas ou a exposição a energia de microondas excessiva:

1. Leia todas as instruções antes de usar o aparelho.
2. Utilize este aparelho apenas para os fin descritos neste manual. Não use produtos químicos corrosivos ou vapores neste aparelho. Este tipo de forno é projetado especificament para cozinheiro, calor ou alimento seco. Ele não foi projetado para uso industrial ou de laboratório.
3. Não utilize o forno quando estiver vazio.
4. Não opere este aparelho com um cabo ou plugue danificado, não está funcionand corretamente ou tenha sido danificado ou caiu se o cabo de alimentação estiver danificado deve ser substituído pelo fabricante ou pelo seu agente de serviço ou uma pessoa igualmente qualificada para evitar o perig
5. **AVISO:** As crianças só devem utilizar o forno sem supervisão quando as instruções adequadas foram dadas para que a criança pode usar o forno de forma segura e entende os perigos de uma utilização indevida.
6. Para reduzir o risco de incêndio no interior do forno:

- Quando aquecer alimentos em plástico ou recipiente de papel, verificar o forno para a possibilidade de ignição.
- Remover fio fios de arame de papel ou sacos de plástico antes de os colocar no forno.

• Se observar fumo, desligue ou desconecte o aparelho e mantenha a porta fechada para abafar as chamas.
• Não use a cavidade para armazenamento. Não deixar produtos de papel, utensílios de cozinha ou alimentos na cavidade quando não estiver em uso.

7. AVISO: alimentos líquidos ou não ser aquecidos em recipientes fechados, uma vez que podem explodir.
8. O aquecimento por microondas de bebida pode resultar em ebulição eruptiva retardada, portanto, deve ser tomado cuidado para segurar o recipiente l.
9. Alimentos não fritar no forno. Óleo quente pode danificar as peças do forno e utensílio e até mesmo causar queimaduras na pele.
10. Ovos em casca e os ovos cozidos não devem ser aquecidos em fornos de microondas, uma vez que podem explodir mesmo após o aquecimento microondas ter terminado já.
11. Pierce alimentos com peles pesados, como batata, abóbora inteira, maçãs e castanhas antes de cozinhar.
12. O conteúdo dos frascos e os frascos devem ser mexido ou agitado ea temperatura devem ser verificados antes de servi , para evitar queimaduras.
13. Os utensílios de cozinha podem tornar-se quente devido ao calor transferido a partir do alimento aquecido. Pinças ser utilizado para manipular o utensílio.
14. Utensílios devem n verificar para assegura que são adequados para uso em microondas.

15. Este produto é um Grupo 2 Classe B equipamento ISM. do Grupo 2, que contém todo
o equipamento ISM (Industrial, Scientific and Medical), no qual a energia
é gerada intencionalmente frequência de rádio e /ou utilizados na forma de radiação electromagnética a tratamento de material, equipamento e provocar erosão.
Para equipamentos Classe B equipamento adequado para uso em estabelecimentos nacionais e nos estabelecimentos directamente ligado a uma rede de alimentação de baixa tensão que alimenta edifícios usados para fins domésticos.
16. O forno de micro-ondas deve ser usada somente sobre uma superfície plana.
17. **AVISO:** Não instale perto ou sobre uma grade ou outro dispositivo (como uma placa de fogão elétrico) que produzam calor. Se instalado pode danificar e anular a garantia.
18. A superfície externa pode estar quente durante o uso.
19. O forno de micro-ondas não podem ser colocados em espaços fechados, sem um espaço adequado para a ventilação.
20. A porta ou a superfície externa pode ficar quente quando o aparelho está em funcionamento.
21. **ATENÇÃO:** É perigoso para qualquer outra pessoa que uma pessoa treinada para realizar qualquer serviço ou reparo do produto, que

envolve a remoção de qualquer cobertura que dá proteção contra a exposição à energia de microondas.

22. A temperatura das superfícies acessíveis pode ser elevado quando a máquina está em funcionamento.
23. O aparelho deve ser colocado perto de uma parede.
24. O dispositivo não deve ser utilizado por crianças ou pessoas com reduzidas capacidades físicas, sensoriais ou mentais, ou falta de experiência e conhecimento, a menos que tenham recebido supervisão ou instruções da mesma.
25. As crianças devem ser supervisionadas para não brincarem com o aparelho.
26. **ATENÇÃO:** Se a porta ou selos de porta estiverem danificadas, o forno não deve ser usado até que ele tenha sido reparado por pessoal qualificado.
27. É indicado nas instruções que elétrico não são projetados para ser operado por um temporizador externo ou sistema de controle remoto separado.
28. O forno de microondas é para uso doméstico e não para uso comercial.
29. Nunca retire o suporte para fora na parte de trás ou para os lados, uma vez que garante uma distância mínima da parede para circulação de ar.
30. Por favor, fixar a base antes de mover o aparelho para evitar danos.

31. Atenção: É perigoso para reparar o aparelho levá-la a um especialista, se a porta está com defeito ou não fechar corretamente, pois garante proteção contra a radiação de microondas. Além disso, se o cabo de alimentação estiver danificado ou se houver mau funcionamento obseva sempre enviar o aparelho para o nosso serviço.

32. O forno de microondas é para descongelar, cozinhar e cozinhar apenas alimentos.

34. Atenção! O vapor pode queimar em capas abertas ou papel de embrulho de alimentos.

35. Este dispositivo pode ser usado por crianças de oito anos e também pessoas com deficiência saúde física ou mental ou falta de experiência e conhecimento que tem sido dada supervisão ou instruções relativas à utilização do aparelho de forma segura para compreender os riscos isso implica. As crianças não devem brincar com o aparelho. Os procedimentos de limpeza e manutenção podem ser realizadas por crianças de oito anos e são supervisionadas por uma pessoa responsável pela sua segurança.

36. Se ele emite fumaça, desligue ou desconecte o aparelho e mantenha a porta fechada para sufocar.

37. Se o aparelho não for mantido em bom estado de limpeza, sua superfície pode ser degradada e afetar a vida útil do aparelho e levar a uma situação perigosa.

38. Não use este forno próximo de água, em um porão úmido ou perto de uma piscina.

39. O forno de microondas deve ser operado com a porta aberta decorativo.
(Para fornos com uma porta decorativo.)

40. Se a fumaça é emitida, parar ou desligar o aparelho e mantenha a porta fechada, a fim de sufocar as chamas.
41. O espaço acima do forno deve ser de pelo menos 50 cm e pelo menos 20 cm em ambos os lados.
42. forno micro-ondas destina-se ao aquecimento de alimentos e bebidas. Secagem de alimentos ou roupas e aquecimento de almofadas de aquecimento, esponjas, pano e similares podem levar ao risco de ferimentos, ignição ou fogo.
43. O aparelho não deve ser limpo com a função de limpeza a vapor.
44. É proibida a utilização de recipientes metálicos, para que tipo de cozedura no micro-ondas.
45. Mantenha o aparelho e seu cabo fora do alcance de crianças menores de 8 anos
46. Por favor, consulte a seção de limpeza e manutenção deste manual para instruções de limpeza das partes do forno de micro-ondas que entram em contato com alimentos.

47. Este aparelho se destina a ser usado em aplicações domésticas e semelhantes, como
- Áreas de cozinha para funcionários em lojas, escritórios e outros ambientes de trabalho;
- Casas de fazenda e por clientes em hotéis, motéis e outros ambientes de tipo residencial;
- Ambientes do tipo bed and breakfast;
- Catering e aplicações similares de não varejo.

ITERRA DE INSTALAÇÃO

Dois ficha redonda pino

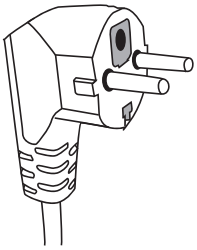

Este aparelho deve ser aterrado. No caso de um curto-circuito, o aterramento reduz o risco de choque elétrico, fornecendo um fio de escape para a corrente elétrica. Este aparelho é equipado com um cabo com um fio de terra com um plugue de aterramento. O plugue deve ser conectado a uma tomada que esteja devidamente instalada e ligada à terra.
Consulte um eletricista ou técnico qualificado se as instruções de aterramento não são completamente entendido ou se houver dúvida quanto a saber se o aparelho está devidamente aterrado. Se for necessário usar um cabo de extensão, utilize apenas um cabo de extensão de 3 fios.
1. Um cabo de alimentação curto é fornecido para reduzir os riscos resultantes de emaranhados ou de tropeçar em um fio mais longo.
2. Se um longo conjunto do cabo ou fio de extensão é usado:
a) A tensão eléctrica assinalada no conjunto do cabo ou cabo de extensão deve ser pelo menos tão grande como a tensão eléctrica do aparelho.
b) O cabo de extensão deve ser um tipo de ligação

à terra cabo de 3 fios.
c) O cabo longo devem ser organizados de modo que não fique pendurado em balcões ou mesas onde pode ser puxado por crianças ou tropeçou sem querer.

ATTENTION

Perigo de ferimento pessoal
É perigoso para alguém que não seja uma pessoa compentent para realizar qualquer serviço ou reparo operação que envolve a remoção de uma tampa que dá protecção contra a exposição aos energia de microondas.

INSTALAÇÃO

1. Escolha uma superfície plana que fornecem espaço aberto suficiente para o consumo e / ou aberturas de saída.

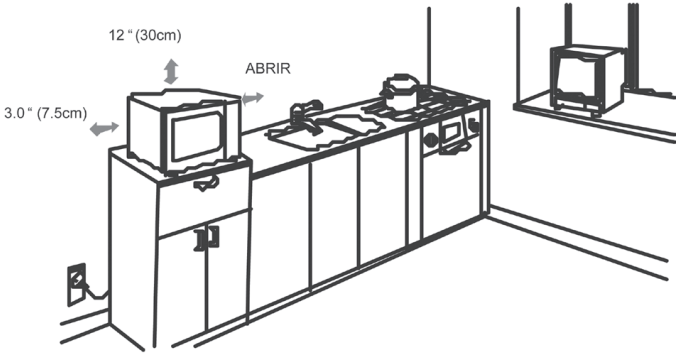

A distância mínima de 3,0 polegadas
(7,5 centímetros) é necessária entre o forno e quaisquer paredes adjacentes. Um lado deve estar aberta.
(1) **Deixe um espaço livre mínimo de 12 polegadas (30 centímetros) ac ima do forno.**

(2) **Não se remover as pernas a partir do fundo do forno.**
(3) O bloqueio das aberturas de entrada e / ou saída pode danificar o forno.
(4) Coloque o forno tão longe de rádios e TV quanto possível. Operação de forno de microondas pode

Quando símbolo é usado, significa
“CUIDADO: AS SUPERFÍCIES QUENTES”

Materiais que você pode usar no microondas

Tipo de utensílios	Observações
Prato Browning	Siga as instruções do fabricante. A parte inferior do prato de gratinar deve estar pelo menos a 3/16 pol (5 mm) acima da plataforma giratória. O uso incorreto pode causar a quebra da mesa giratória de vidro.
Louça	Apenas microondas seguro. Siga as instruções do fabricante. Não use pratos rachados ou lascados.
Jarras de vidro	Sempre remova a tampa. Use apenas para aquecer alimentos até que esteja apenas morno. A maioria dos potes de vidro não é resistente ao calor e pode quebrar.
Artigos de vidro	Somente vidro de forno resistente ao calor. Certifique-se de que não há guarnição metálica.
Sacos para cozinhar forno	Siga as instruções do fabricante. Não feche com uma gravata de metal. Faça fendas para permitir que o vapor escape.
Pratos e copos de papel	Use apenas para cozimento / aquecimento de curto prazo. Não deixe o forno sem vigilância enquanto cozinha.
Toalhas de papel	Use para cobrir alimentos para reaquecimento e absorção de gordura. Use com supervisão apenas para cozinhar a curto prazo.
Papel pergaminho	Use como capa para evitar respingos ou um envoltório para vapor.
Plástico	Apenas microondas seguro. Siga as instruções do fabricante. Deve ser rotulado como "seguro para microondas". Alguns recipientes de plástico amolecem, pois a comida dentro fica quente. "Sacos de ebulição" e sacos de plástico hermeticamente fechados devem ser cortados, perfurados ou ventilados conforme indicado na embalagem.
Envoltório plástico	Apenas microondas seguro. Use para cobrir a comida durante o cozimento para reter a umidade. Não permita que o filme plástico toque nos alimentos.
Termômetros	Apenas microondas seguro (termômetros de carne e doces).
Papel de cera	Use como cobertura para evitar respingos e reter a umidade.

Materiais a evitar no forno microondas

Tipo de utensílios	Observações
Bandeja de alumínio	Pode causar arco. Transfira os alimentos para o prato seguro para microondas.
Caixa de alimentos com alça de metal	Pode causar arco. Transfira os alimentos para o prato seguro para microondas.
Utensílios de metal ou metal aparados	O metal protege a comida da energia das microondas. A guarnição de metal pode causar arco.
Laços de metal trançados	Pode causar formação de arco e pode causar um incêndio no forno.
Sacolas de papel	Pode causar um incêndio no forno.
Espuma plástica	A espuma de plástico pode derreter ou contaminar o líquido no interior quando exposto a altas temperaturas.
Madeira	A madeira secará quando usada no forno de microondas e poderá rachar ou rachar.

CARACTÉRISTIQUES

Modelo	**SS-855**
Entrada de alimentação	**230V ~ 50Hz**
Potência Nominal de Entrada (Micro-ondas)	**1050 W**
Potência nominal de saída (Micro-ondas)	**700 W**
Potência nominal de saída (Grill)	**1000 W**
Capacidade	**20 L**
Diâmetro da plataforma giratória	**255 mm**
Dimensões externas	**513 x 430 x 307 mm**
peso líquido	**15,47 kg**

LIMPEZA

Certifique-se de desconectar o aparelho da fonte de alimentação.
1. Limpe o interior do forno após o uso com um pano ligeiramente úmido.
2. Limpe os acessórios da forma habitual com água e sabão.
3. A moldura da porta e vedação e vizinhos peças devem ser cuidadosamente limpos com um pano úmido quando estão sujos.
4. Não use produtos abrasivos abrasivos ou raspadores metálicos afiados para limpar o vidro da porta do forno, pois eles podem arranhar a superfície, o que pode resultar em quebra do vidro.
5. **Ponta de limpeza -** Para facilitar a limpeza das paredes da cavidade que o alimento cozido pode tocar: Coloque metade de um limão em uma tigela, adicione 300 ml de água e aqueça em 100% a potência do microondas por 10 minutos. Limpe o forno com um pano macio e seco.

UTENSÍLIOS

Consulte as instruções em “Materiais que você pode usar no forno de microondas ou que devem ser evitadas no microondas forno. “Pode haver certos utensílios não-metálicos que não são seguros para uso em microondas. Se em dúvida, você pode testar o utensílio em questão seguindo o procedimento abaixo.

Teste utensílio:
1. Encha um recipiente para microondas com um copo de água fria (250 ml), juntamente com o utensílio em questão.
2. Cozinhe em potência máxima por 1 minuto.
3. Sentir cuidadosamente o utensílio. Se o utensílio vazio é quente, não usá-lo para cozinhar no microondas.
4. Não exceda o tempo de cozimento de 1 minuto.

CONFIGURAÇÃO DO FORNO

Nomes de Forno Peças e Acessórios

Retire do forno e todos os materiais de embalagem exterior e no interior do forno. O forno vem com o os seguintes acessórios:

Bandeja de vidro 1
Conjunto de anel Turntable 1
Manual de Instruções 1

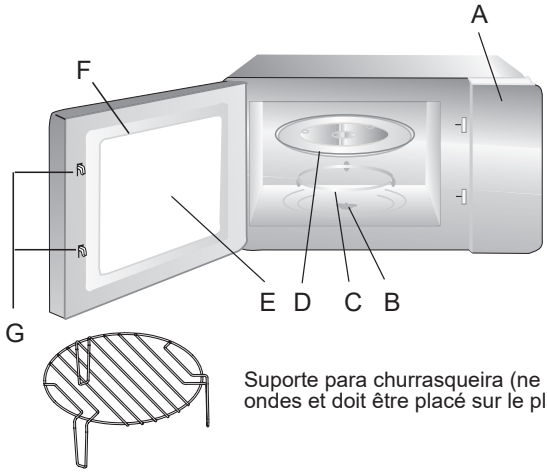

A) Painel de controle
B) Eixo Turntable
C) Conjunto de anel Turntable
D) Bandeja de vidro
E) Janela de observação
F) Montagem Porta
G) Sistema de bloqueio Segurança
H) Grill rack

Suporte para churrasqueira (ne peut pas être utilisé en mode micro-ondes et doit être placé sur le plateau en verre)

Instalação Turntable

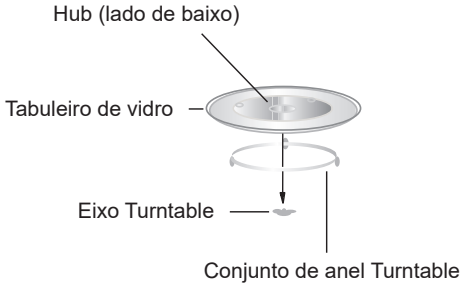

a. Nunca coloque o prato de vidro de cabeça para baixo. A bandeja de vidro nunca deve ser restrito.
b. Ambos bandeja de vidro e conjunto de anel turntable sempre deve ser usado durante o cozimento.
c. Todos os alimentos e recipientes de comida são sempre colocadas no tabuleiro de vidro para cozinhar.
d. Se a bandeja de vidro ou anel turntable rachaduras ou quebras de montagem, entre em contato com o seu autorizado mais próximo centro de serviço.

Instalação da bancada

Remova todo o material de embalagem e acessórios. Examine o forno por quaisquer danos, como amassados ou quebrado porta. Não instale se forno está danificado.
Gabinete: Remova qualquer filme protetor encontrado na superfície do gabinete forno microondas.

Não retire a tampa Mica marrom claro que está ligado ao interior do forno para proteger o Magnetron.

INSTRUÇÃO DE OPERAÇÃO

Este forno de microondas usa controle eletrônico moderno para ajustar os parâmetros de cozinha para atender às suas necessidades melhor para cozinhar.

1. Definição Relógio

Quando o forno de microondas é eletrificado, o forno exibirá “0:00”, campainha tocará uma vez.
1) Pressione “**CLOCK / PRE-SET**” uma vez, o flash figura hora;
2) Gire “ ” para ajustar os números hora, o tempo de entrada deve estar entre 0 - 23.
3) Pressione o botão “**CLOCK / PRE-SET**”, os números minutos começam a piscar.
4) Gire “ ” para ajustar os números minuto, o tempo de entrada deve estar entre 0 - 59.
5) Pressione “**CLOCK / PRE-SET**” para finalizar a configuração do relógio. “:” Pisca, o “indicador” vai ajuste do relógio out.The foi finalizado.

Nota:
1) Se o relógio não está definido, ele não iria funcionar quando ligado.
2) Durante o processo de ajuste do relógio, se você pressionar "**CLOCK/PRE-SET**", o forno vai voltar ao estado anterior automaticamente.

2. Cozinha Microondas

1) Pressione o botão "**Micro/Grill/Combi.**" chave de uma só vez, e "P100" será exibido.
2) Pressione o "**Micro/Grill/Combi.**" para os tempos ou Gire " " para selecionar o microondas poder from100% a 10%. "P100", "P80", "P50", "P30", "P10" será exibida em ordem.
3) Pressione o botão "**START / 30 SEC. / Confirmar**" para confirmar.
4) Gire " " para ajustar o tempo de cozimento
5) Pressione o botão "**START / 30 SEC. / CONFIRMAR**" para começar a cozinhar
NOTA: as quantidades passo para o tempo de ajustamento do interruptor de codificação são as seguintes:

0 --- 1 min:	5 segundos
1 --- 5 min:	10 segundos
5 --- 10 min:	30 segundos
10 --- 30 min:	1 minuto
30 --- 95 min:	5 minutos

Microondas Gráfico Poder

Microondas em potência	100%	80%	50%	30%	10%
Exibir	P100	P80	P50	P30	P10

3. Cozinhar Grill:

1) Pressione a tecla "**Micro / Grill / Combi"** uma vez e "P100" será exibido.
2) Pressione "**Micro / Grill / Combi**" repetidamente e gire " " para selecionar a potência da grelha.
3) Pressione "**START / + 30SEC. / CONFIRM**" para confirmar quando a tela exibir "G".
4) Gire " " para ajustar o tempo da grelha. (A configuração da hora deve ser de 0:05 - 95:00.)
5) Pressione "**START / + 30SEC. / CONFIRM**" para começar a cozinhar.

Nota: Se passar metade do tempo da grelha, o forno soa duas vezes e isto é normal. Para ter um efeito melhor de grelhar alimentos, vire a comida, feche a porta e pressione "**START / + 30SEC. / CONFIRM**" para continuar a cozinhar. Se não funcionar, continuará a cozinhar.

4. Cozinhar combinação:

1) Pressione a tecla "**Micro./Grill/Combi**." Uma vez e "P100" será exibido.
2) Pressione "**Micro./Grill/Combi.**" Repetidamente, gire "" para selecionar a potência de combinação "C-1 (55% microondas 45% Grill) e" C-2 (36% microondas + 64% gril) "serão exibidos em ordem.
3) Pressione "**START / + 30SEC. / CONFIRM**" para confirmar.
4) Gire "" para ajustar o tempo da grelha. (A configuração da hora deve ser de 0:05 - 95:00.)
5) Pressione "**START / + 30SEC. / CONFIRM**" para começar a cozinhar.

Degelo pelo Tempo:

Nota: O poder de descongelação é P30. E isso não vai mudar.

5. Cozinhar Speedy

1) Em estado de espera, pressione "**START / +30 SEC. / CONFIRMAR**" para cozinhar com o nível de potência de 100% durante 30 segundos. Cada pressão na mesma tecla pode aumentar 30 segundos. O máximo tempo de cozedura é de 95 minutos.
2) Durante o microondas, grill, cozinha combinação e o degelo por tempo de processo, pressione "**START / =+30 SEC. / CONFIRMAR**" para aumentar o tempo de cozimento.
3) No âmbito dos estados de menu auto e degelo em massa, tempo de cozimento não pode ser aumentada com a tecla "**START / +30 SEC. / CONFIRMAR**".
4) Nos estados de espera, pressione a tecla " " primeiro e depois Gire " " para escolher o tempo de cozimento diretamente. Depois de escolher a hora, pressione "**START / +30 SEC. / Confirmar**" para começar a cozinhar. A energia de microondas é 100%.

6. Descongelação por Peso

1) Pressione “**WEIGHT DEFROST**”, uma vez, a tela exibirá “dEF1”.
2) Gire “ ” para selecionar o peso do alimento. A gama de peso é 100-2000g.
3) Pressione o botão “**START / 30 SEC. / CONFIRMAR**” para iniciar o descongelamento.

7. Descongelação por Tempo

1) Pressione “**TIME DEFROST**” uma vez, a tela exibirá “dEF2”.
2) Gire “ ” para selecionar o tempo de cozedura máximo time.The é de 95 minutos.
3) Pressione o botão “**START / 30 SEC. / CONFIRMAR**” para iniciar o descongelamento.

8. Multi-cozimento

Máximo de duas etapas pode ser definido para esta função. Se um fases é de descongelação, deve ser colocado na primeira fase. A campainha toca uma vez a cada etapa ea próxima etapa começará.

Nota: O menu Auto não pode ser definido como um palco multi-.

Exemplo: se você quiser descongelar o alimento por 5 minutos, depois de cozinhar com 80% potência de microondas, durante 7 minutos. As etapas são as seguintes:

1) Pressione “**W.T./TIME DEFROST**” uma vez, o LED “dEF2”.
2) Gire “ ” para ajustar o tempo de descongelamento de 5 minutos;
3) Pressione “**Micro/Grill/Combi.**” uma vez, o LED irá dispaly “P100”.
4) Gire “ ” para escolher a potência de microondas até “P80” display;
5) Pressione o botão “**START / +30 SEC. / Confirmar**” para confirmar, LED exibirá “P80”.
6) Gire “ ” para ajustar o tempo de cocção de 7 minutos;
7) Pressione “**START / +30 SEC. / CONFIRMAR**” para começar a cozinhar.

9. Função pré-definida

1) Ajuste o relógio primeiro. (Consulte a instrução de configuração do relógio).
2) Introduza o programa de cozedura. Dois estágios podem ser definidos no máximo. O descongelamento não deve ser definido na função predefinida.
   Exemplo: Se você quiser cozinhar com 80% de energia de microondas por 7 minutos.
   a) Pressione “**Micro./Grill/Combi**” uma vez;
   b) Gire “ ” para escolher 80% da potência de microondas até “P80” aparecer;
   c) Pressione “**START / + 30SEC. / CONFIRM**” para confirmar;
   d) Gire “ ” para ajustar o tempo de cozimento para 7 minutos;
   Após os passos acima, por favor, não pressione “**START / + 30SEC. / CONFIRM**”, e faça o seguinte:
3) Pressione “**CLOCK / PRESET**”. A figura da hora piscará;
4) Gire “ ” para ajustar os números de hora, o tempo de entrada deve ser de 0 a 23.
5) Pressione “**CLOCK / PRESET**”. A figura dos minutos piscará.
6) Gire “ ” para ajustar os números dos minutos, o tempo de entrada deve estar entre 0 e 59.
7) Pressione “**START / + 30SEC. / CONFIRM**” para finalizar a configuração. “Acenderá, a campainha tocará duas vezes quando a hora chegar, então a cozedura começará automaticamente.
   Nota: O relógio deve ser ajustado primeiro. Caso contrário, a função predefinida não funcionará.

10. Menu de Auto

1) Em estado de espera, Gire “ ” primeiro e depois Gire “ ” para escolher o menu de “A-1” para “A-8”.
2) Pressione o botão “**START / +30 SEC. / Confirmar**” para confirmar o menu que você escolher.
3) Gire “ ” para escolher o peso do alimento.
4) Pressione o botão “**START / 30 SEC. / CONFIRMAR**” para + começar a cozinhar.
5) Depois de terminar de cozinhar, a campainha soa cinco exibição times.The LED “0:00”.
Se o tempo tiver sido definido, o tempo atual será exibido.

O gráfico de menu

Menú	Poids (g)	sur l'affichage	Pouvoir
A - 1 AUTO RE AQUECIMENTO	200g	200	100%
	400g	400	
	600g	600	
A - 2 VEGETAL	200g	200	100%
	300g	300	
	400g	400	
A - 3 PEIXE	250g	250	80%
	350g	350	
	450g	450	
A - 4 CARNE	250g	250	100%
	350g	350	
	450g	450	
A - 5 MASSA	50g (com água 450 ml)	50	80%
	100g (com água 800 ml)	100	
A - 6 BATATA	200g	200	100%
	400g	400	
	600g	600	
A - 7 PIZZA	200g	200	100%
	400g	400	
A - 8 SOPA	200ml	200	80%
	400ml	400	

11. Função de bloqueio para crianças

Lock: Em estado de espera, pressione "**STOP/CLEAR**" por 3 segundos, haverá um bip longo denotando entrar no estado de bloqueio crianças eo tempo atual será exibido se o horário foi definido, caso contrário, o LED irá exibir " **c : : J** ".
Bloqueio de sair: No estado bloqueado, pressione "**STOP/CLEAR**" por 3 segundos, haverá uma longa "Bip" indicando que o bloqueio seja liberado.

12. Indagando Função

1) Nos estados de cozinha de grill, microondas e combinação. Pressione "**Micro/Grill/Combi.**" a corrente poder será exibido por 2-3 segundos.
2) No estado pré-definido, pressione "**CLOCK / PRE-SET**" para saber o tempo de atraso para iniciar a cozedura. O tempo predefinido piscará por 3 segundos e, em seguida, o forno retornará ao mostrador do relógio.
3) Durante o estado de cozimento, pressione "**CLOCK / PRE-SET**" para verificar o horário atual. Será apresentado por 2-3 segundos.

13. Spécification

1) A campainha soará uma vez quando você Gire " " chave no início.
(2) "**START / +30 SEC. / CONFIRMAR**" deve ser pressionado para continuar a cozinhar, se a porta está aberta durante o cozimento;
(3) Uma vez que o programa de culinária foi definido, "**START / +30 SEC. / CONFIRMAR**" não está pressionado em 1 minuto. A hora atual será exibida. O ajuste será cancelado.
(4) A campainha toca uma vez por prensa eficiente, prima ineficiente haverá responce.
(5) A campainha soará cinco vezes para lembrá-lo quando terminar de cozinhar. Você pode pará-lo pressionando "**STOP / CLEAR**" ou abrindo a porta.

Problemas y soluciones

Normal	
Interferência forno de microondas na recepção de TV	Recepção de rádio e TV pode ser interferido quando operando forno de microondas. É semelhante à interferência de pequenos electrodomésticos, como batedeira, aspirador de pó, e ventilador elétrico. É normal.
Luz do forno Dim	Em baixo cozinhar potência de microondas, luz do forno pode tornar-se fraca. É normal.
Vapor acumulando na porta, o ar quente para fora de aberturas	Na culinária, o vapor pode sair de alimentos. A maioria vai sair de aberturas. Mas alguns podem se acumular em lugar fresco como porta do forno. É normal.
Forno começou acidentalmente sem comida dentro	É proibido executar a unidade sem qualquer alimento dentro. É muito perigoso.

Problema	Causa possível	Solução
O forno não pode ser ligado	O cabo de alimentação não está ligado de forma segura	Débranchez. Ensuite, branchez à nouveau après 10 secondes.
	O fusível ou disjuntor desarmou	Remplacez le fusible ou réinitialiser le disjoncteur (réparé par du personnel professionnel).
	Problemas com soquete	Prise d'essai avec d'autres appareils électriques.
Le four ne chauffe pas	A porta não está fechada	Fermer la porte bien.
Plataforma giratória de vidro faz barulho quando operar o microondas	Verificar que se encaixam os roletes na parte inferior da fornalha	Seção "Microwave Manutenção" Ver para limpar as peças sujas.

Bedienungsanleitung

Bitte lesen Sie diese Anweisungen sorgfältig, bevor Sie den Ofen installieren und in Betrieb nehmen.
Denken Sie daran, dass sich in dem Raum darunter das Typenschild des Ofens und die Seriennummer befinden, bewahren Sie diese Informationen zur späteren Bezugnahme auf.
Dieses Handbuch kann von unserer Website www.sogo.es heruntergeladen werden

HINWEISE FÜR MÖGLICHE ÜBERMÄSSIGE MIKROWELLENENERGIE ZU VERMEIDEN

1. Versuchen Sie nicht, diesen Ofen bei geöffneter Tür zu betreiben, da dies zu schädlicher Mikrowellenenergie führen kann. Es ist wichtig, die Sicherheitsgeräte nicht zu verändern oder zu modifizieren
2. Stellen Sie keine Gegenstände zwischen die Vorderseite des Ofens und die Tür und lassen Sie keine Schmutz- oder Reinigungsmittelrückstände auf den Dichtflächen anhaften
3. Betreiben Sie den Ofen nicht, wenn er beschädigt ist. Es ist besonders wichtig, dass die Ofentür richtig schließt und keine Schäden hat an:
   a.Tür (verbogen),
   b. Scharniere und Versicherungen (kaputt oder lose),
   c. Türdichtungen und Dichtflächen
4. Der Ofen darf nur von qualifizierte Servicepersonal eingestellt oder repariert werden.

WICHTIGE SICHERHEITSHINWEISE

Bei der Verwendung von elektrischen Geräten sollten grundlegende Sicherheitsvorkehrungen getroffen werden, einschließlich der folgenden **WARNUNG:** Um das Risiko von Verbrennungen, Stromschlag, Feuer, Verletzungen von Personen oder übermäßiger Mikrowellenenergie zu reduzieren:

1. Lesen Sie alle Anweisungen, bevor Sie das Gerät verwenden.
2. Verwenden Sie dieses Gerät nur für die in diesem Handbuch beschriebenen Zwecke. Verwenden Sie keine ätzenden Chemikalien oder Dämpfe auf diesem Gerät. Diese Art von Ofen ist speziell zum Erhitzen, Kochen oder Trocknen von Lebensmitteln konzipiert. Es ist nicht für den Einsatz in Industrie oder Labor geeignet.
3. Betreiben Sie den Ofen nicht, wenn er leer ist.
4. Betreiben Sie das Gerät nicht, wenn das Kabel oder der Stecker beschädigt ist, wenn es nicht richtig funktioniert oder wenn es beschädigt oder heruntergefallen ist. Wenn das Netzkabel beschädigt ist, muss es vom Hersteller oder seinem Kundendienst oder einer gleich qualifizierten Person ausgetauscht werden, u Gefahren zu vermeiden.
5. **WARNUNG:** Lassen Sie Kinder nur unbeaufsichtigt den Backofen benutzen, wenn die entsprechenden Anweisungen gegeben wurden, damit das Kind den Ofen sicher benutzt und die Gefahren eines Missbrauchs verstehen kann.
6. Um das Risiko von Feuer in der Ofenkammer zu reduzieren:

- Wenn Sie Lebensmittel in Plastik oder einem Papierbehälter erhitzen, überprüfen Sie das Innere des Ofens auf mögliche Entzündung.
- Entfernen Sie den Draht von Papier- oder Plastikbeuteln, bevor Sie den Beutel in den Ofen legen.
- Wenn Rauch festgestellt wird, das Gerät ausschalten oder den Netzstecker ziehen und die Tür geschlossen halten, um die Flammen zu ersticken.
- Verwenden Sie den Hohlraum nicht, um Dinge zu lagern. Lassen Sie keine Papierprodukte, Küchenutensilien oder Lebensmittel in der Vertiefung, wenn sie nicht benutzt werden.

7. **WARNUNG:** Flüssigkeiten oder andere Lebensmittel sollten nicht in geschlossenen Behältern erhitzt werden, da sie explodieren können.
8. Mikrowellenerhitzen von Getränken kann zu verzögertem Eruptionssieden führen, daher sollte beim Umgang mit dem Behälter vorsichtig vorgegangen werden.
9. Braten Sie nicht das Essen im Ofen. Heißes Öl kann Ofen- und Kochutensilien beschädigen und sogar Verbrennungen verursachen.
10. Eier in ihrer Schale und hartgekochte Eier sollten nicht in Mikrowellenherden erhitzt werden, da sie explodieren könnten, selbst nachdem die Mikrowellenheizung beendet ist.
11. Lebensmittel mit schweren Felle wie Kartoffeln, ganze Kürbis, Äpfel und Kastanie vor dem Kochen perforieren.
12. Der Inhalt von Flaschen und Gläsern sollte gerührt oder geschüttelt werden und die

Temperatur sollte vor dem Servieren überprüft werden, um Verbrennungen zu vermeiden.

13. Kochutensilien können sich aufgrund von Hitze, die durch heiße Speisen übertragen wird, aufheizen. Griffe sollten verwendet werden, u das Utensil zu manipulieren.
14. Utensilien sollten überprüft werden, um sicherzustellen, dass sie für den Einsatz in einem Mikrowellenofen geeignet sind.
15. **WARNUNG:** Es ist gefährlich für jeden, der keine ausgebildete Person ist, eine Wartung oder Reparatur des Geräts durchzuführen, die darin besteht, eine Abdeckung zu entfernen, die Mikrowellenenergie ausschließt.
16. Bei diesem Produkt handelt es sich um ein Gerät der Gruppe 2 der Klasse B für ISM. Die Definition der Gruppe 2, die all ISM (industrielle, wissenschaftliche und medizinische) Geräte enthält, in denen die Radiofrequenzenergie absichtlich erzeugt wird und / oder in Form von elektromagnetischer Strahlung für die Behandlung von Material und Funkenausrüstung verwendet wird Erosion Für Geräte der Klasse B eignet es sich für die Verwendung in Wohngebäuden und in Einrichtungen, die direkt an ein Niederspannungsversorgungsnetz angeschlossen sind, das Gebäude versorgt, die für Wohnzwecke genutzt werden.
17. Der Mikrowellenofen sollte nur auf einer ebenen Fläche verwendet werden.
18. WARNUNG: Stellen Sie den Ofen nicht in der Nähe oder auf einem Grill oder einem anderen Gerät (z. B. einem Ceranfeld) auf,

das Wärme erzeugt. Wenn es installiert wird, könnte es beschädigt werden und die Garantie wäre ungültig.

19. Die äußere Oberfläche kann während de Gebrauchs heiß sein.
20. Der Mikrowellenofen darf nicht in geschlossenen Räumen und ohne ausreichenden Raum zur Belüftung aufgestellt werden.
21. Die Tür oder Außenfläche kann hei werden, wenn das Gerät in Betrieb ist.
22. Die Temperatur der zugänglichen Oberflächen kann hoch sein, wenn das Gerä in Betrieb ist.
23. Das Gerät sollte in der Nähe einer Wand aufgestellt werden.
24. Das Gerät darf von Kindern oder Personen mit körperlichen, sensorischen oder geistigen Behinderungen oder mangelnder Erfahrung und mangelndem Wissen nicht verwendet werden, es sei denn, sie haben Aufsicht oder Anweisungen erhalten.
25. Kinder sollten beaufsichtigt werden, damit sie nicht mit dem Gerät spielen.
26. WARNUNG: Wenn die Tür- oder Türdichtungen beschädigt sind, sollte der Ofen erst verwendet werden, nachdem er von qualifiziertem Personal repariert wurde
27. Die Anweisungen weisen darauf hin, dass elektrische Geräte nicht dafür ausgelegt sind, mit einem externen Timer oder einem separaten Fernbedienungssystem betrieben zu werden.

28. Der Mikrowellenherd ist für den Hausgebrauch und nicht für den gewerblichen Gebrauch bestimmt.
29. Entfernen Sie niemals die Distanzstütze an der Rückseite oder den Seiten, da dies einen Mindestabstand von der Wand zur Luftzirkulation garantiert.
30. Bitte sichern Sie die Basis, bevor Sie das Gerät bewegen, um Beschädigungen zu vermeiden.
31. Achtung: Es ist gefährlich, das Gerät selbst zu reparieren,, wenn die Tür defekt ist oder nicht richtig schließt sollen Sie es an einen Fachmann bringen, da dies einen Schutz gegen Mikrowellenstrahlung gewährleistet. Auch wenn das Netzkabel beschädigt ist oder Sie eine Störung feststellen, senden Sie das Gerät immer an unser technisches Servicecenter.
32. Der Mikrowellenherd ist nur zum Auftauen, Kochen und Dämpfen von Speisen bestimmt.
33. Tragen Sie Handschuhe, wenn Sie heißes Essen entfernen.
34. Achtung! Dampf kann durch Öffnen der Decke oder des Verpackungspapiers verbrannt werden.
35. Dieses Gerät kann von Kindern ab 8 Jahren und auch von Personen mit körperlicher oder geistiger Behinderung oder mangelnder Erfahrung und Wissen, die Aufsicht oder Anweisungen in Bezug auf die Verwendung des Geräts in einer sicheren Weise erhalten haben, so dass sie das verstehen verstanden werden Risiken, die damit verbunden sind.

Kinder sollten nicht mit dem Gerät spielen. Die Reinigung und Wartung des Gerätes kann von Kindern ab 8 Jahren durchgeführt werden, die von einer für ihre Sicherheit verantwortlichen Person beaufsichtigt werden.

36. Wenn Rauch austritt, schalten Sie das Gerät aus oder ziehen Sie den Netzstecker, und halten Sie die Tür geschlossen, um sie zu ersticken.
37. Wenn das Gerät nicht in einwandfreiem Zustand gehalten wird, kann sich die Oberffäche verschlechtern und die Lebensdauer des Geräts beeinträchtigen und zu einer gefährlichen Situation führen.
38. Verwenden Sie diesen Ofen nicht in der Nähe von Wasser, in einem feuchten Keller oder in der Nähe eines Schwimmbeckens.
39. Der Mikrowellenherd muss mit der offenen dekorativen Tür funktionieren. (Für Öfen mit dekorativen Türen.)
40. Wenn Rauch austritt, schalten Sie das Gerät aus oder ziehen Sie den Netzstecker und halten Sie die Tür geschlossen, um die Flammen zu ersticken.
41. Der Abstand des Ofens sollte mindestens 50 cm oberhalb und mindestens 20 cm an den Seiten sein.
42. Der Mikrowellenherd ist zum Erhitzen von Speisen bestimmt und Getränke. Trocknen von Lebensmitteln oder Kleidung und Erwärmung von Wärmekissen, Hausschuhen, Schwämmen, Feuchtigkeit Tuch und ähnliches kann zu Verletzungsgefahr, Entzündung führen oder Feuer.
43. Das Gerät darf nicht mit der Dampfreinigungsfunktion gereinigt werden.
44. Es ist verboten, Metallbehälter zu verwenden, für welche Art von Mikrowellenkochen.

45. Bewahren Sie das Gerät und das Kabel außerhalb der Reichweite von Kindern unter 8 Jahren auf.
46. Bitte beachten Sie den Abschnitt Reinigung und Wartung in diesem Handbuch für Anweisungen zur Reinigung der Teile des Mikrowellenofens, die mit Lebensmitteln in Berührung kommen.
47. Das Gerät ist für den Einsatz im Haushalt geeignet sowie in ähnlicher Umgebung wie z.B.:
- Küchenbereiche in Geschäften, Büros etc.;
- Bauernhäuser, Hotels, Motels und andere Wohnumgebungen;
- Bed & Breakfast-Umgebungen;
- Catering und Umgebungen außerhalb des Einzelhandels.

ZWEI-RUNDEN-POLIGEN STECKER

Zwei Zapfen

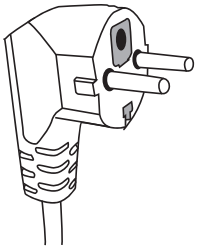

Dieses Gerät muss geerdet werden. Im Falle eines elektrischen Kurzschlusses, Erdung verringert das Risiko eines elektrischen Schlags bei eine Abführleitung für den elektrischen Strom liefern. Dieses Gerät ist mit einem Erdungskabel mit einem geerdeten Stecker ausgestattet. Der Stecker muss in eine Steckdose gesteckt werden, die ordnungsgemäß installiert und geerdet ist. Konsultieren Sie einen qualifizierten Elektriker oder Service, wenn die Erdungsanweisungen nicht vollständig verstanden sind oder wenn Zweifel bestehen, ob das Gerät ordnungsgemäß geerdet ist. Wenn es notwendig ist, ein Verlängerungskabel zu verwenden, verwenden Sie nur eine 3-Leiter-Verlängerungskabel.

1. Ein kurzer Stromkabel ist bereitgestellt, um die Risiken aus über einen längeren Schnur verwickeln oder Stolpern, zu verringern.

2. Wenn ein lange Netzkabel oder Verlängerungs-kabel verwendet wird:

a) Der markierte elektrische Nennleistung des Netzkabel oder Verlängerungskabel sollte mindestens so groß wie die elektrische Nennleistung des Gerätes sein.

b) Das Verlängerungskabel muss ein geerdeter 3-Leiterkabel sein.

c) Der langem Kabel sollte so angeordnet sein, daß es nicht über dem Tisch drapiert wird wo es von den Kindern angezogen oder unabsichtlich stolpern sein kann.

VORSICHT

Verletzungsgefahr
Es ist gefährlich für jemand anderen als einer kompetenten Person Wartungs- oder Reparaturarbeiten durchzuführen daß die Entfernung einer Abdeckung das schützt vor Einwirkung von Mikrowellenenergie bietet, beinhaltet.

INSTALLATION

Wählen Sie eine ebene Fläche, die genügend Freifläche zur Verfügung für die Ein- und/oder Austrittsdüsen bietet.

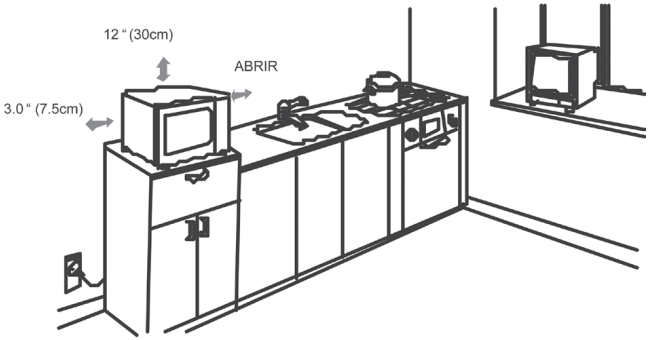

Ein Mindestabstand von 3,0 Zoll (7,5 cm) zwischen dem Ofen und einem angrenzenden Wände ist erforderlich. Eine Seite muss offen sein.
(1) **Lassen Sie einen Mindestabstand von 12 Zoll (30 cm) über dem Ofen.**
(2) **Die Beine vom Boden des Ofens nicht entfernen.**
(3) Das Blockieren der Ein- und/oder Austrittsöffnun-

gen kann den Ofen beschädigen.
(4) Stellen Sie das Gerät so weit weg von Radios und Fernseher wie möglich. Der Betrieb des Mikrowellenofens kann an Ihren Rundfunk- oder Fernsehempfang zu Störungen verursachen.
2. Stecken Sie Ihren Ofen in eine Standard-Steckdose. Stellen Sie Sicher, daß die Spannung und die Frequenz die gleiche wie die Spannung und die Frequenz auf dem Typenschild ist.
WARNUNG: Installieren Sie das Gerät über einen Bereich Kochfeld oder andere Wärme erzeugenden Geräte, nicht. Wenn es in der Nähe oder über einer Wärmequelle installiert wird, der Ofen könnte beschädigt werden und die Garantie wäre ungültig.

Wenn dieses Symbol verwendet wird, bedeutet dies **“ACHTUNG: HEIßE FLÄCHEN”**

Materialien, die Sie in der Mikrowelle verwenden können

Utensilien Typ	Bemerkungen
Auflaufform	Folgen Sie den Anweisungen des Herstellers. Der Boden der Bräunungsschale muss mindestens 5 mm über dem Drehteller liegen. Bei unsachgemäßer Verwendung kann der Glasdrehteller zerbrechen.
Geschirr	Nur mikrowellengeeignet. Folgen Sie den Anweisungen des Herstellers. Verwenden Sie kein rissiges oder angeschlagenes Geschirr
Glasgläser	Nehmen Sie immer den Deckel ab. Nur zum Erhitzen von Speisen verwenden, bis diese gerade warm sind. Die meisten Gläser sind nicht hitzebeständig und können brechen.
Glasgeschirr	Nur hitzebeständiges Ofenglas. Stellen Sie sicher, dass keine Metallverkleidung vorhanden ist. Verwenden Sie kein rissiges oder angeschlagenes Geschirr.
Ofenkochtaschen	Folgen Sie den Anweisungen des Herstellers. Nicht mit einem Metallbinder verschließen. Machen Sie Schlitze, damit der Dampf entweichen kann.
Papierteller und Tassen	Nur zum kurzzeitigen Kochen / Erwärmen verwenden. Lassen Sie den Backofen während des Garens nicht unbeaufsichtigt.
Papiertücher	Zum Abdecken von Speisen zum Aufwärmen und Absorbieren von Fett. Nur unter Aufsicht für kurzzeitiges Kochen verwenden.
Pergamentpapier	Verwenden Sie es als Abdeckung, um Spritzer zu vermeiden, oder als Wrap zum Dämpfen.
Kunststoff	Nur mikrowellengeeignet. Folgen Sie den Anweisungen des Herstellers. Sollte mit “mikrowellengeeignet” gekennzeichnet sein. Einige Plastikbehälter werden weicher, da die darin befindlichen Lebensmittel heiß werden. “Kochbeutel” und fest verschlossene Plastiktüten sollten gemäß den Anweisungen der Verpackung geschnitten, durchstochen oder belüftet werden.
Plastikfolie	Nur mikrowellengeeignet. Zum Abdecken der Speisen während des Garvorgangs, um die Feuchtigkeit zu bewahren. Lassen Sie Plastikfolie nicht mit Lebensmitteln in Berührung kommen.
Thermometer	Nur mikrowellengeeignet (Fleisch- und Bonbonthermometer).
Wachspapier	Als Abdeckung verwenden, um Spritzer zu vermeiden und Feuchtigkeit zurückzuhalten.

Materialien in der Mikrowelle zu vermeiden

Utensilien Typ	Bemerkungen
Aluminiumschale	Kann Lichtbögen verursachen. Lebensmittel in die mikrowellengeeignete Form geben.
Lebensmittelkarton mit Metallgriff	Kann Lichtbögen verursachen. Lebensmittel in die mikrowellengeeignete Form geben.
Metall oder Metall getrimmt Utensilien	Metall schützt die Lebensmittel vor Mikrowellenenergie. Metallverkleidungen können Lichtbögen verursachen.
Metall verdreht Krawatten	Kann einen Lichtbogen verursachen und einen Brand im Ofen verursachen.
Papiertüten	Kann einen Brand im Ofen verursachen.
Kunststoffschaum	Kunststoffschaum kann die Flüssigkeit im Inneren schmelzen oder verunreinigen, wenn er hohen Temperaturen ausgesetzt wird.
Holz	Holz trocknet bei Verwendung in der Mikrowelle aus und kann splittern oder reißen.

BAUBESCHREIBUNG

Modell	**SS-855**
Stromversorgung	**230V ~ 50Hz**
Eingangsleistung (Mikrowellen)	**1050 W**
Ausgangsleistung (Mikrowellen)	**700 W**
Ausgangsleistung (Grill)	**1000 W**
Inhalt	**20 L**
Plattenspieler-Durchmesser	**255 mm**
Außenmaße	**513 x 430 x 307 mm**
Nettogewicht	**15,47 kg**

REINIGUNG

Achten Sie darauf, die Geräte von der Stromversorgung zu trennen.
1. Reinigen Sie das Innere des Ofens nach der Verwendung mit einem leicht feuchten Tuch.
2. Reinigen Sie das Zubehör in gewohnter Weise in Seifenwasser.
3. Der Türrahmen und Dichtung und die benachbarten Teile müssen vorsichtig mit einem feuchten Tuch gereinigt werden, wenn sie schmutzig sind.
4. Verwenden Sie zum Reinigen der Backofentür keine scharfen Scheuermittel oder Metallschaber, da diese die Oberfläche zerkratzen und das Glas zersplittern können.
5. **Reinigungstipp** - Zum leichteren Reinigen der Hohlwände, die das Gargut berühren kann: Eine halbe Zitrone in eine Schüssel geben, 300 ml (1/2 Pint) Wasser hinzufügen und 10 Minuten bei 100% Mikrowellenleistung erhitzen. Wischen Sie den Ofen mit einem weichen, trockenen Tuch sauber.

UTENSILIEN

Beachten Sie die Hinweise auf “Materialien die in Mikrowellenofen verwendet können sein oder in Mikrowellenofen zu vermeiden.” Es können bestimmte nicht-metallischen Utensilien, die nicht sicher für der Mikrowellenbehandlung zu verwenden, sein. Im Zweifelsfall können Sie das Utensil prüfen, nach dem folgenden Verfahren.
Utensil Test:
1. Füllen Sie einen mikrowellengeeignet Behälter mit 1 Tasse kaltes Wasser (250 ml) zusammen mit dem Utensil in Frage..
2. Kochen Sie auf maximale Leistung für 1 Minute.
3. Fühlen Sie vorsichtig das Utensil. Wenn der leere Utensil warm ist, verwenden Sie es nicht für das Kochen mit Mikrowellen.
4. Überschreiten Sie 1 Minute Kochzeit nicht.

EINRICHTUNG DES BACKOFENS

Namen der Ofen Ersatzteile und Zubehör

Entfernen Sie den Ofen und alle Materialien aus dem Karton und Ofenhohlraum. Der Backofen kommt mit das folgende Zubehör:

Glasschale 1
Drehscheibe Ringanordnung 1
Bedienungsanleitung 1

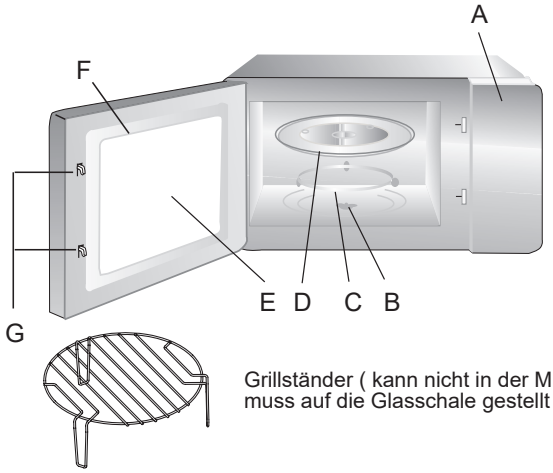

A) Schalttafel
B) Drehscheibe Schaft
C) Drehscheibe Ringanordnung
D) Glasschale
E) Sichtfenster
F) Türmontage
G) Sicherheitsverriegelungssystem

Grillständer (kann nicht in der Mikrowelle verwendet werden und muss auf die Glasschale gestellt werden)

Installieren Drehscheibe

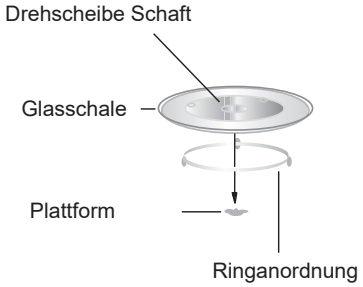

a. Stellen Sie das Glasschale der Oberseite nicht nach unten. Der Glasschale sollte niemals eingeschränkt werden.
b. Beide Glasschale und Drehscheibe Ringanordnung muss immer beim Kochen verwendet werden.
c. Alle Lebensmittel und Lebensmittelnbehälter sollen auf die Glasschale zum Kochen immer platziert werden.
d. Wenn Glasschale oder Drehscheibe Ringanordnung Risse oder Brüche, wenden Sie sich an Ihren nächsten autorisierten Service-Center

Countertopinstallation
Entfernen Sie das gesamte Verpackungsmaterial und Zubehör. Untersuchen Sie den Ofen für Schäden wie Dellen oder gebrochene Tür. Nicht installieren, wenn der Ofen beschädigt ist.

Kabinett: Entfernen Sie alle Schutzfilm die auf der Mikrowelle Kabinettoberfläche gefunden ist.

Die hellbraune Mica Abdeckung daß an den Ofen-Hohlraum angebrachtist, um das Magnetron zu schützen, nicht entfernen.

BEDIENUNGSANLEITUNG

Dieser Mikrowellenofen verwendet moderne elektronische Steuerung zu Koch Parameter einstellen für Ihre Bedürfnisse besser zum Kochen treffen.

1. Uhrzeiteinstellung

Wenn der Mikrowellenofen elektrifiziert wird, wird der Ofen “0:00” anzeigen, Signal ertönt einmal.
1) Drücken Sie “**CLOCK/PRE-SET**” (UHR / KOCHENZEITSCHALT) einmal, die Stunde Zahl blinkt;
2) Rotate “ ” zum der Stunde Zahlen Einstellen, die Eingabezeit sollte innerhalb 0--23 sein.
3) Drücken Sie “**CLOCK/PRE-SET**”, die Minutenzahl blinkt.
4) Rotate “ ” zum der Minutenzahl Einstellen, die Eingabezeit sollte innerhalb 0--59 sein.
5) Drücken Sie “**CLOCK/PRE-SET**” zu Uhrzeiteinstellung beenden. “:” Blinkt, die Anzeige “ ” erlischt. Die Uhreinstellung ist beendet.

Hinweis:
1) Wenn die Uhr nicht eingestellt ist, wird es, wenn angetrieben, nicht funktionieren.
2) Während des Prozesses der Uhrzeiteinstellung, wird der Ofen auf den vorherigen Zustand automatisch zurück , wenn Sie “**CLOCK/PRE-SET**” drücken.

2.Kochen in der Mikrowelle

1) Drücken Sie die “**Micro/Grill/Combi**” Taste einmal, und “P100” wird angezeigt.
2) Drücken Sie “**Micro/Grill/Combi**” viermal oder drehen Sie “ ” zum Auswählen der Mikrowellenleistung von 100% bis 10%. “P100”, “P80”, “P50”, “P30”, “P10” werden in der Reihenfolge angezeigt werden.
3) Drücken Sie “**START/+30SEC./CONFIRM**” für die Bestätigung.
4) Drehen Sie “ ” die Garzeit einzustellen. (Die Zeiteinstellung sollte 0:05- 95:00 sein)
5) Drücken Sie “**START/+30SEC./CONFIRM**” zu Kochen beginnen.

HINWEIS: Die Schrittmengen für die Einstellzeit des Codierschalter sind wie folgt:

0 --- 1 min:	5 Sekunden
1 --- 5 min:	10 Sekunden
5 --- 10 min:	30 Sekunden
10 --- 30 min:	1 Minute
30 --- 95 min:	5 Minute

Mikrowellen-Leistungstabelle

Mikrowellenleistung	100%	80%	50%	30%	10%
Anzeige	P100	P80	P50	P30	P10

3. Grill Kochen

1) Drücken Sie einmal die Taste “**Micro / Grill / Combi**“. Daraufhin wird “P100” angezeigt.
2) Drücken Sie wiederholt auf “**Micro / Grill / Combi**” und drehen Sie “ ”, um die Grillleistung auszuwählen.
3) Drücken Sie “**START / + 30SEC. / CONFIRM**”, um zu bestätigen, wenn auf dem Bildschirm “G” angezeigt wird.
4) Drehen Sie “ ”, um die Grillzeit einzustellen. (Die Zeiteinstellung sollte zwischen 0:05 und 95:00 liegen.)
5) Drücken Sie “**START / + 30SEC. / CONFIRM**”, um den Garvorgang zu starten.

Hinweis: Wenn die Hälfte der Grillzeit verstrichen ist, ertönt der Ofen zweimal und dies ist normal. Um das Grillen von Speisen zu verbessern, sollten Sie die Speisen umdrehen, die Tür schließen und dann “**START / + 30SEC. / CONFIRM**” drücken, um mit dem Garen fortzufahren. Wenn keine Bedienung erfolgt, wird das Garen fortgesetzt.

4. Kombikochen

1) Drücken Sie einmal die Taste “**Micro./Grill/Combi**”. Daraufhin wird „P100“ angezeigt.
2) Drücken Sie “**Micro./Grill/Combi**.” Drehen Sie wiederholt “ ”, um die Kombinationsleistung “C-1 (55% Mikrowelle, 45% Grill) und“ C-2 (36% Mikrowelle + 64% Grill) ”auszuwählen.
3) Drücken Sie zur Bestätigung “**START / + 30SEC. / CONFIRM**”.
4) Drehen Sie “ ”, um die Grillzeit einzustellen. (Die Zeiteinstellung sollte zwischen 0:05 und 95:00 liegen.)
5) Drücken Sie “**START / + 30SEC. / CONFIRM**”, um den Garvorgang zu starten.

Auftauen nach Zeit:

Hinweis: Die Entfrostungsleistung beträgt P30. Und es wird sich nicht ändern.

5. Schnell Kochen

1) Im Wartezustand , drücken Sie die “**START/+30SEC./CONFIRM**” Taste mit 100% Leistung für 30 Sekunden zu kochen. Mit jedem Tastendruck auf der gleichen Taste können Sie 30 Sekunden erhöhen. Die maximale Garzeit beträgt 95 Minuten.
2) Während der Mikrowelle, Grill, Kombination Kochen und die Entfrosten durch Zeit Prozess, drücken Sie “**START/+30SEC./CONFIRM**” zu die Garzeit erhöhen.
3) Unter den Staaten der Auto-Menü und Entfrosten durch Gewicht, die Kochzeit kann nicht erhöht werden

durch “**START/+30SEC./CONFIRM**” drücken.
4) In Wartezustände, drücken Sie “ ” erst und dann drehen Sie “ ” zu die Kochzeit direkt wählen. nachdem die Zeit gewählt ist, drücken Sie “**START/+30SEC./CONFIRM**” zu Kochen beginnen.
Die Mikrowellenleistung ist 100%.

6. Entfrosten durch Gewicht

1) Drücken Sie “**WEIGHT DEFROST**” einmal, der Bildschirm zeigt “dEF1”.
2) Drehen Sie “ ” das Essen Gewicht zu wählen. Das Angebot an Gewicht ist 100-2000g.
3) Drücken Sie die “**START/+30SEC./CONFIRM**” Taste zu entfrosten beginnen.

7. Entfrosten durch Zeit

1) Drücken Sie “**TIME DEFROST**” einmal, der Bildschirm zeigt “dEF2”.
2) Drehen Sie “ ” die Kochzeit zu wählen. Die maximale Zeit ist 95 Minuten.
3) Drücken Sie die “**START/+30SEC./CONFIRM**” Taste zu entfrosten beginnen..

8. Mehrstufige Kochen

Maximal zwei Stufen können für diese Funktion eingestellt werden. Wenn eine Stufe entfrosten ist, sollte es in die erste Stufe gesetzt werden. Der Signalton klingelt einmal nach jeder Stufe und die nächste Stufe beginnt.

Hinweis: Auto-Menü kann nicht als eine der mehrstufig eingestellt werden.

Beispiel: Wenn Sie das Lebensmittel für 5 Minuten entfrosten möchten, dann mit 80% Mikrowellenleistung für 7 Minuten kochen. Die Schritte sind wie folgt:
1) Drücken Sie “**W.T./TIME DEFROST**” einmal, der LED zeigt “dEF2”.
2) Drehen Sie “ ” die Entfrostenzeit von 5 Minuten einzustellen;
3) Drücken Sie “**Micro/Grill/Combi**” einmal, LED zeigt “P100”.
4) Drehen Sie “ ” zu Mikrowellenleistung wählen bis “P80” Anzeige;
5) Drücken Sie “**START/+30SEC./CONFIRM**” zu bestätigen, LED zeigt “P80”
6) Drehen Sie “ ” die Kochzeit von 7 Minuten einzustellen;
7) Drücken Sie “**START/+30SEC./CONFIRM**” zu Kochen beginnen.

9. Voreingestellte Funktion

1) Stellen Sie zuerst die Uhr ein. (Beachten Sie die Anweisungen zur Uhreinstellung).
2) Geben Sie das Garprogramm ein. Es können maximal zwei Stufen eingestellt werden. Das Abtauen sollte nicht in der voreingestellten Funktion eingestellt werden.
Beispiel: Wenn Sie 7 Minuten lang mit 80% Mikrowellenleistung kochen möchten.
a) Drücken Sie einmal “**Micro./Grill/Combi**”.
b) Drehen Sie “ ”, um 80% Mikrowellenleistung zu wählen, bis „P80“ angezeigt wird.
c) Drücken Sie zur Bestätigung “**START / + 30SEC. / CONFIRM**”.
d) Drehen Sie “ ”, um die Garzeit auf 7 Minuten einzustellen.
Drücken Sie nach den obigen Schritten bitte nicht “**START / + 30SEC. / CONFIRM**” und gehen Sie dann wie folgt vor:
3) Drücken Sie “**CLOCK / PRESET**”. Die Stundenzahl blinkt.
4) Drehen Sie “ ”, um die Stundenzahlen anzupassen. Die Eingabezeit sollte zwischen 0 und 23 liegen.
5) Drücken Sie “**CLOCK / PRESET**”. Die Minutenzahl blinkt.
6) Drehen Sie “ ”, um die Minuten einzustellen. Die Eingabezeit sollte zwischen 0 und 59 liegen.
7) Drücken Sie “**START / + 30SEC. / CONFIRM**”, um die Einstellung zu beenden. “:” Leuchtet auf, der Summer ertönt zweimal, wenn die Zeit abgelaufen ist, und der Garvorgang beginnt automatisch.
Hinweis: Die Uhr muss zuerst eingestellt werden. Andernfalls funktioniert die voreingestellte Funktion nicht.

10. Auto-Menü

1) Im Wartezustand, drehen Sie zuerst “ ” und dann drehen Sie “ ” zu das Menü von “A-1” auf “A-8” wählen.
2) Drücken Sie “**START/+30SEC./CONFIRM**” zu das Menü Sie wählen, bestätigen.
3) Drehen Sie “ ” oder das Essen Gewicht zu wählen.
4) Drücken Sie “**START/+30SEC./CONFIRM”** zu Kochen beginnen..
5) Nach dem Kochen beendet ist, ertönt das akustische Signal fünfmal. Der LED zeigt “0:00”.
Wenn die Zeit-eingestellt ist, wird die aktuelle Uhrzeit angezeigt.

Auto-Menü

Menü	Gewicht (g)	Bildschirm	Leistung
A - 1 AUTOMATISCHES AUFWÄRMEN	200g	200	100%
	400g	400	
	600g	600	
A - 2 GEMÜSE	200g	200	100%
	300g	300	
	400g	400	
A - 3 FISCH	250g	250	80%
	350g	350	
	450g	450	
A - 4 FLEISCH	250g	250	100%
	350g	350	
	450g	450	
A - 5 PASTA	50g (mit wasser 450 ml)	50	80%
	100g (mit wasser 800 ml)	100	
A - 6 KARTOFFEL	200g	200	100%
	400g	400	
	600g	600	
A - 7 PIZZA	200g	200	100%
	400g	400	
A - 8 SUPPE	200ml	200	80%
	400ml	400	

11. Sperrfunktion für Kinder

Sperren: Im Wartezustand, drücken Sie “**STOP/CLEAR**” für 3 Sekunden, es wird ein langer Ton Bezeichnen die Kinder-Verriegelungszustand Eingeben ist und die aktuelle Zeit wird angezeigt, wenn die Zeit eingestellt wurde, andernfalls wird die LED “c : : :” zeigen.
Lock-Aufhören: Im Wartezustand, drücken Sie “**STOP/CLEAR**” für 3 Sekunden, es wird ein langer Ton Bezeichnen die Kinder-Verriegelungszustand freigegeben ist .

12. Anfragende Funktion

1) Beim Kochen zustände von Mikrowelle, Grill und Kombination. Drücken Sie “**Micro/Grill/Combi**”, die aktuelle Leistung wird für 2-3 Sekunden lang angezeigt.
2) Drücken Sie im voreingestellten Zustand “**CLOCK / PRE-SET**”, um die Zeit für den Start der Garverzögerung abzufragen. Die voreingestellte Zeit blinkt 3 Sekunden lang und dann kehrt der Ofen zur Uhrzeitanzeige zurück.
3) Beim Kochen zustand, drücken Sie “**CLOCK/PRE-SET**” die aktuelle Zeit zu überprüfen.
Es wird für 2-3 Sekunden lang angezeigt.

13. Spezifikation

1) Der Signalton wird einmal ertönt, wenn Sie die “ ” Taste am Anfang drehen.
2) “**START/+30SEC./CONFIRM**” muss gedrückt werden zum Kochen fortsetzen, wenn die Tür während des Kochens geöffnet wird;
3) Sobald das Kochprogramm eingestellt ist, “**START/+30SEC./CONFIRM**” ist in 1 Minute nicht gedrückt. Die aktuelle Uhrzeit wird angezeigt. Die Einstellung wird abgebrochen.
4) Der Signalton ertönt einmal durch effiziente Presse, wird durch ineffizient Presse keine Reaktion haben.
5) Der Summer ertönt fünfmal, um Sie daran zu erinnern, dass das Kochen beendet ist. Sie können es stoppen, indem Sie “**STOP / CLEAR**” drücken oder die Tür öffnen.

Fehlerbehebung

Normal	
Mikrowelle Interferenz den Fernsehempfang	Radio- und den Fernsehempfang kann gestört werden, wenn Mikrowellenofen in Betrieb ist. Es ist ähnlich wie die Interferenz von kleine elektrische Geräte, wie Mixer, Staubsauger und Elektrolüfter . Es ist normal.
Schwach Backofenbeleuchtung	In niedriger Leistung in der Mikrowelle Kochen, kann das Ofen Licht schwach werden. Es ist normal.
Dampf ansammelt an der Tür, heiße Luft aus Öffnungen	Beim Kochen kann Dampf aus der Nahrung kommen. Die meisten werden von den Entlüftungsschlitzen raus. Aber einige können an kühlen Ort wie Ofentür akkumulieren. Es ist normal.
Der Ofen begann versehentlich ohne Nahrung innen	Es ist verboten, des Gerätes ohne Nahrung im Inneren zu laufen. Es ist sehr gefährlich

Problem	Mögliche Ursache	Lösung
Der Ofen kann nicht gestartet werden	(1) Der Netzkabel ist nicht fest eingesteckt	Trennen. Dann wieder nach 10 Sekunden stecken.
	(2) Sicherung bläst oder der Schutzschalter arbeitet.	Sicherung ersetzen oder Schutzschalter rücksetzen (bei Fachpersonal repariert werden).
	(3) Probleme mit Auslaß.	Test-Steckdose mit anderen elektrischen Geräten
Der Backofen heizt nicht	(4) Die Tür ist nicht gut geschlossen	Schließen Sie die Tür gut.
Der Glasdrehteller macht Geräusche, wenn der Mikrowellenofen arbeitet	(5) Schmutzige Rollenaufla-ge und Ofenboden	Sehen Sie “Wartung der Mikrowelle” um schmutzigen Teile zu reinigen.

ISTRUZIONI DI SICUREZZA IMPORTANTI

Quando si utilizzano apparecchi elettrici, è necessario attenersi alle precauzioni di sicurezza di base, tra cui:

AVVERTENZA: per ridurre il rischio di ustioni, scosse elettriche, incendi, lesioni alle persone o esposizione a un'eccessiva energia delle microonde:

1. Leggere tutte le istruzioni prima di utilizzare l'apparecchio.
2. Utilizzare questo dispositivo solo per gli scopi descritti in questo manuale. Non utilizzare prodotti chimici corrosivi o vapori su questo apparecchio. Questo tipo di forno è specificamente progettato per riscaldare cucinare o asciugare alimenti. Non è progettato per uso industriale o di laboratorio.
3. Non utilizzare il forno quando è vuoto.
4. Non utilizzare questo apparecchio se ha un cavo o una spina danneggiati, se non funziona correttamente o se è stato danneggiato o lasciato cadere. Se il cavo di alimentazione è danneggiato, deve essere sostituito dal produttore o dal suo agente di assistenza o da una persona altrettanto qualificata, per evitar il pericolo.
5. ATTENZIONE: permetti solo ai bambini di usare il forno senza supervisione quando le istruzioni sono stati dati in modo che il bambino possan utilizzare il forno in modo sicuro e capire il pericoli di uso improprio.
6. Per ridurre il rischio di incendio nella cavità del forno:

- Quando si riscalda il cibo in plastica o in un contenitore di carta, controllare l'interno del forno per la possibilità di accensione.
- Rimuovere il filo dalla carta o dai sacchetti d plastica prima di posizionare il sacchetto nel forno.
- In caso di fumo, spegnere o scollegare l'apparecchio e tenere la porta chiusa per soffocare le fiamm
- Non usare la cavità per conservare le cose. Non lasciare prodotti di carta, utensili da cucina o cibo nella cavità quando non in uso.

7. **ATTENZIONE:** liquidi o altri alimenti non devono essere riscaldati in contenitori chiusi in quanto potrebbero esplodere.
8. Il riscaldamento a microonde della bevanda può causare una bollitura eruttiva ritardata, pertanto è necessario prestare attenzione quando si maneggia il contenitore.
9. Non friggere il cibo nel forno. L'olio bollente può danneggiare parti del forno e utensili da cucina e persino causare ustioni alla pelle.
10. Le uova nel guscio e le uova sode non devono essere riscaldate nei forni a microonde poiché potrebbero esplodere anche dopo il termine del riscaldamento a microonde.
11. Forare cibi con pelli pesanti, come patate, zucche intere, mele e castagne prima della cottura.
12. Il contenuto di bottiglie e vasi deve essere mescolato o agitatoato e la temperatura deve essere controllata prima di servire per evitare ustioni.
13. Gli utensili da cucina possono scaldarsi a causa del calore trasferito da cibi caldi.

Le impugnature dovrebbero essere utilizzate per manipolare l'utensile.

14. Gli utensili devono essere controllati per assicurarsi che siano adatti all'uso in un forno a microonde.
15. **AVVERTENZA:** è pericoloso per chiunque non sia una persona addestrata eseguire qualsiasi servizio o riparazione dell'apparecchio che consiste nella rimozione di qualsiasi coperchio che impedisca l'esposizione all'energia delle microonde.
16. Questo prodotto è un Gruppo 2 classe B di apparecchiature di ISM. La definizione de gruppo 2 che contiene tutte le apparecchiature ISM (industriali, scientifiche e mediche in cui l'energia a radiofrequenza viene intenzionalmente generata e / o utilizzata sotto forma di radiazioni elettromagnetiche per il trattamento di materiali e apparecchiature di scintilla erosione. Per le apparecchiature di Classe B, è un'apparecchiatura adatta per l'uso negli stabilimenti domestici e negli stabilimenti direttamente collegati a una rete di alimentazione a bassa tensione che alimenta edifici utilizzati per scopi domestici
17. Il forno a microonde dovrebbe essere usato solo su una superficie piana
18. AVVERTENZA: non installare il forno vicino o su una griglia o altro apparecchio (come un piano di cottura in vetroceramica) che produce calore. Se installato, potrebbe essere danneggiato e la garanzia sarebbe nulla.
19. La superficie esterna potrebbe essere cald durante l'uso.

20. Il forno a microonde non può essere posizionato in spazi chiusi e senza spazio sufficiente per la ventilazione.
21. La porta o la superficie esterna possono diventare calde quando l'apparecchio è in funzione.
22. La temperatura delle superfici accessibili può essere elevata quando l'apparecchio è in funzione.
23. L'apparecchio deve essere posizionato vicino a un muro.
24. Il dispositivo non deve essere utilizzato da bambini o persone con disabilità fisiche, sensoriali o mentali, o mancanza di esperienza e conoscenza, a meno che abbiano ricevuto supervisione o istruzioni da esso.
25. I bambini dovrebbero essere sorvegliati in modo che non giochino con il dispositivo.
26. **AVVERTENZA:** Se le guarnizioni della porta o della porta sono danneggiate, il forno non deve essere utilizzato finché non è stato riparato da personale qualificato.
27. Le istruzioni indicano che gli apparecchi elettrici non sono progettati per essere azionati mediante un timer esterno o un sistema di controllo remoto separato.
28. Il forno a microonde è per uso domestico e non per uso commerciale.
29. Non rimuovere mai il supporto a distanza sul retro o sui lati, in quanto garantisce una distanza minima dalla parete per la circolazione dell'aria.
30. Fissare la base prima di spostare l'apparecchio per evitare danni.
31. Non usare questo forno vicino all'acqua, in uno scantinato umido o vicino a una piscina.

31. **Attenzione:** è pericoloso riparare il dispositivo da soli, portarlo da uno specialista se la porta è difettosa o non si chiude bene in quanto garantisce protezione contro le radiazioni a microonde. Inoltre, se il cavo di alimentazione è danneggiato o se si notano malfunzionamenti, inviare sempre il dispositivo al nostro centro di assistenza tecnica.
32. Il forno a microonde serve solo per scongelare, cuocere e cuocere al vapore.
33. Indossare guanti se si rimuovono i cibi caldi.
34. Attenzione! Il vapore può essere bruciato aprendo i coperchi o avvolgendo la carta.
35. Questo dispositivo può essere utilizzato da bambini a partire dagli 8 anni di età e anche da persone con disabilità fisiche o mental o mancanza di esperienza e conoscenza che hanno ricevuto supervisione o istruzioni riguardanti l'uso del dispositivo in modo sicuro in modo che capiscano il rischi che questo comporta.
    I bambini non dovrebbero giocare con l'apparecchio. La pulizia e la manutenzione dell'apparecchio possono essere eseguite da bambini a partire dagli 8 anni e sotto la supervisione di una persona responsabile della loro sicurezza.
36. Se emette fumo, spegnere o scollegare l'apparecchio e tenere la porta chiusa per soffocarlo.
37. Se l'apparecchio non viene tenuto in buono stato di pulizia, la sua superficie potrebbe essere degradata e compromettere la vita utile dell'apparecchio e portare a situazioni pericolose.

38. Il forno a microonde deve funzionare con la porta decorativa aperta. (Per forni con porte decorative.)
39. Se viene emesso del fumo, spegnere o scollegare l'apparecchio e tenere la porta chiusa per soffocare le fiamme.
40. Lo spazio sopra il forno deve essere di almeno 50 cm e almeno 20 cm di lato.
41. Il forno a microonde è destinato al riscaldamento dei cibi e bevande. Asciugatura di alimenti o indumenti e riscaldamento di termofori, spugne, umido panni e simili possono comportare il rischio di lesioni, accensione o fuoco.
42. L'apparecchio non deve essere pulito con la funzione di pulizia a vapore.
43. È vietato utilizzare contenitori metallici, per quale tipo di cottura a microonde.
44. Tenere l'apparecchio e il suo cavo fuori dalla portata di bambini di età inferiore a 8 anni.
45. Si prega di fare riferimento alla sezione pulizia e manutenzione di questo manuale per le istruzioni di pulizia delle parti del forno a microonde che vengono a contatto con gli alimenti.
46. • Questo apparecchio è stato progettato per essere utilizzato in applicazioni domestiche e simili come
    - Zone cucina del personale in negozi, uffici e altri ambienti di lavoro;
    - Agriturismi e da clienti in hotel, motel e altri ambienti di tipo residenziale;
    - Ambienti di tipo bed and breakfast;
    - Ristorazione e applicazioni simili non al dettaglio.

SPINA DI DUE TONDO PERNO

Due Pioli

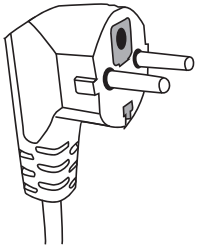

Questo apparecchio deve essere collegato a terra. INel caso di un corto circuito, la messa a terra riduce il rischio di scosse elettriche fornendo una via di fuga per la corrente elettrica. Questo apparecchio è dotato di un cavo con un filo di messa a terra con una spina di messa a terra. La spina deve essere inserita in una presa correttamente installata e messa a terra. Consultare un elettricista o tecnico qualificato se le istruzioni di messa a terra non sono state comprese o se sussistono dubbi sul fatto che l'apparecchio è collegato correttamente a terra. Se è necessario usare un cavo di estensione, usate solo un cavo di estensione di 3 fili.

1. Un cavo di alimentazione corto è previsto per ridurre i rischi risultante di aggrovigliamenti o inciampare su un cavo più lungo.

2. Se si utilizza un cavo lungo o un cavo di estensione:

a) Le specifiche elettriche del cavo o cavo di estensione dovrebbe essere almeno così grande come la classificazione elettrica dell'apparecchio.

b) Il cavo di estensione deve essere un tipo di cavo del terra di 3 fili.

c) Il cavo lungo dovrebbe essere organizzato in modo tale che non sarà drappo sopra il piano di lavoro o da tavolo dove può essere tirato da bambini

o inciampato involontariamente.

ATTENZIONE

Pericolo di lesioni personali
È pericoloso per chiunque non sia una persona competente tdi procedere a qualsiasi operazione di manutenzione o di riparazione che comporta la rimozione di un coperchio che offre protezione contro l'esposizione all'energia delle microonde.

INSTALLAZIONE

1. Selezionare una superficie piana che offre sufficiente spazio aperto per le valvole di aspirazione e/o di uscita.

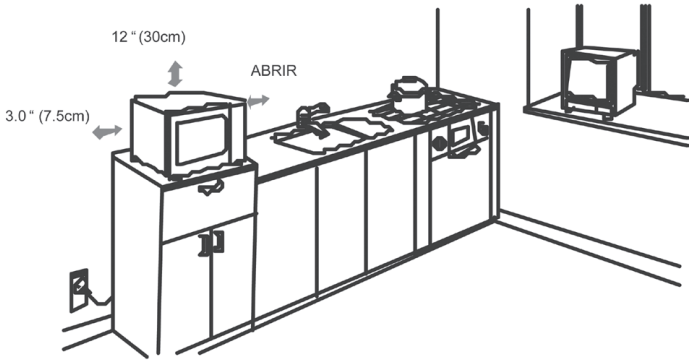

È necessaria una distanza minima di 3,0 pollici (7,5 centimetri) tra il forno e un pareti adiacenti.
Un lato deve essere aperto.
(1) **Lasciare una distanza minima di 12 pollici (30 cm) sopra il forno.**
(2) **Non rimuovere la gambe dal fondo del forno.**
(3) Bloccare le aperture di aspirazione e/o di uscita può danneggiare il forno.

(4) Collocare il forno più lontano possibile da radio e televisione come possibile. Il funzionamento del forno a microonde può causare interferenze alla ricezione di radio o televisione.
2. Collegare il forno ad una presa domestica. Assicurarsi che la tensione e la frequenza è la stessa come la tensione e la frequenza sulla targhetta.

AVVERTIMENTO: Non installare il forno su un piano di gamma di cottura o altro apparecchio che produce calore. Se installato vicino o sopra una fonte di calore, il forno potrebbe essere danneggiato e la garanzia sarebbe nulla.

Quando si utiliza questo simbolo, significa
“ATTENZIONE: Superfici calde”

Materiali che puoi usare nel forno a microonde

Tipo di utensili	Osservazioni
Piatto di Browning	Seguire le istruzioni del produttore. Il fondo del piatto di doratura deve essere almeno a 3/16 di pollice (5 mm) sopra il giradischi. L'uso errato può causare la rottura del giradischi di vetro.
Padellame	Solo per microonde. Seguire le istruzioni del produttore. Non usare piatti incrinati o scheggiati.
Barattoli di vetro	Rimuovere sempre il coperchio. Usare solo per riscaldare il cibo finché non è appena tiepido. La maggior parte dei barattoli di vetro non è resistente al calore e potrebbe rompersi.
Cristalleria	Solo vetreria resistente al calore. Assicurarsi che non vi siano finiture metalliche. Non usare piatti incrinati o scheggiati.
Sacchetti di cottura del forno	Seguire le istruzioni del produttore. Non chiudere con una cravatta metallica. Crea delle fessure per far fuoriuscire il vapore.
Bicchieri e piatti di carta	Utilizzare solo per cottura a breve termine / riscaldamento. Non lasciare il forno incustodito durante la cottura.
Tovaglioli di carta	Utilizzare per coprire il cibo per riscaldare e assorbire il grasso. Utilizzare con la supervisione solo per cotture a breve termine.
Pergamena	Utilizzare come copertura per evitare schizzi o un involucro per la cottura a vapore.
Plastica	Solo per microonde. Seguire le istruzioni del produttore. Dovrebbe essere etichettato come "Microonde sicuro". Alcuni contenitori di plastica si ammorbidiscono, poiché il cibo all'interno si scalda. "I sacchetti di ebollizione" e i sacchetti di plastica ben chiusi devono essere tagliati, forati o sfiatati come indicato dalla confezione.
Involucro di plastica	Solo per microonde. Utilizzare per coprire il cibo durante la cottura per trattenere l'umidità. Non permettere che l'involucro di plastica tocchi il cibo.
Termometri	Solo per microonde (termometri a base di carne e caramelle).
Carta cerata	Utilizzare come copertura per evitare schizzi e trattenere l'umidità.

Materiali da evitare nel forno a microonde

Tipo di utensili	Osservazioni
Vassoio in alluminio	Può causare archi. Trasferire il cibo nel piatto sicuro per microonde.
Cartone di cibo con manico in metallo	Può causare archi. Trasferire il cibo nel piatto sicuro per microonde.
Utensili rifiniti in metallo o di metallo	Il metallo protegge il cibo dall'energia delle microonde. Il rivestimento in metallo potrebbe causare la formazione di archi.
Cravatte a spirale in metallo	Può causare archi elettrici e potrebbe causare un incendio nel forno.
Sacchetti di carta	Può provocare un incendio nel forno.
Schiuma di plastica	La schiuma plastica può fondere o contaminare il liquido all'interno se esposto ad alte temperature.
Legna	Il legno si seccherà se usato nel forno a microonde e potrebbe rompersi o dividere

SPECIFICHE

Alimentazione	**SS-855**
Tensione nominale	**230V ~ 50Hz**
Potenza nominale in ingresso (Microonde)	**1050 W**
Potenza di uscita nominale (Microonde)	**700 W**
Potenza di uscita nominale (Grill)	**1000 W**
Capacità del forno	**20 L**
Diametro giradischi	**255 mm**
Dimensioni esterne	**513 x 430 x 307 mm**
Peso netto	**15,47 kg**

PULIZIA

Assicurarsi di staccare gli apparecchi dalla rete elettrica.
1. Pulire l'interno del forno dopo l'uso con un panno leggermente umido.
2. Pulire gli accessori nel modo abituale in acqua saponata.
3. Il telaio della porta e guarnizione e vicini parti devono essere puliti con attenzione con un panno umido quando sono sporchi.
4. Non utilizzare detergenti abrasivi aggressivi o raschietti metallici affilati per pulire il vetro dello sportello del forno perché possono graffiare la superficie, provocando la rottura del vetro.
5. **Punta di pulizia** - Per facilitare la pulizia delle pareti della cavità che il cibo cotto può toccare: mettere mezzo limone in una ciotola, aggiungere 300 ml (1/2 pinta) di acqua e riscaldare al 100% a microonde per 10 minuti. Pulire il forno con un panno morbido e asciutto.

UTENSILI

Vedere le istruzioni "Materiali che si possono utilizzare in forno a microonde o da evitare in forno microonde." Ci possono essere alcuni utensili non metallici che non sono sicuri da usare per microonde. In caso di dubbio, è possibile verificare lautensile in questione seguendo la procedura di sotto.
Test di utensili:
1. Riempire un contenitore per microonde con 1 tazza di acqua fredda (250 ml) insieme alla utensile in questione.
2. Cuocere a massima potenza per 1 minuto.
3. Sentire con attenzione il utensile. Se la utensile vuoto sta caldo, non utilizzarlo per la cottura a microonde.
4. Non superare 1 minuto di cottura.

IMPOSTAZIONE DEL FORNO

Nomi di parti ed accessori del forno

Rimuovere il forno e tutti i materiali da la confezione e della cavità del forno. Il forno viene fornito con i seguenti accessori:

Vassoio di vetro 1
Anello di montaggio piatto rotante 1
Manuale di istruzioni 1

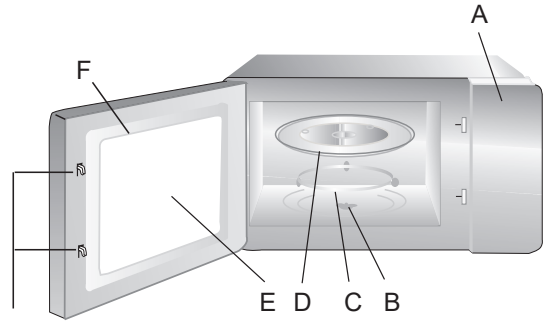

A) Pannello di controllo
B) Albero di piatto rotante
C) Anello di montaggio piatto rotante
D) Vassoio di vetro
E) Finestra di osservazione
F) Montaggio della porta
G) Sistema di interblocco di sicurezza

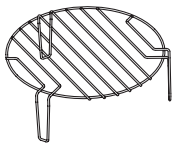

Supporto per griglia (non può essere utilizzato con la funzione microonde e deve essere posizionato sopra il vassoio di vetro)

Installazione di giradischi

a. Non posizionare il vassoio di vetro capovolto. Il vassoio di vetro non dovrebbe mai essere limitato.
b. Ambedue, vassoio di vetro e anello di montaggio piatto rotante, deve essere utilizzato sempre durante la cottura.
c. Tutti gli alimenti e contenitori di alimenti sono sempre posizionati sul vassoio di vetro per la cottura.
d. Se il vassoio di vetro o l'anello di montaggio piatto rotante crepe o rotture, contattare il centro di assistenza autorizzato più vicino.

Installazione del controsoffitto
Rimuovere tutto il materiale di imballaggio e gli accessori. Esaminare il forno per eventuali danni, come ammaccature o porta rotta. Non installare se il forno è danneggiato
Gabinetto: Rimuovere la pellicola protettiva presente sulla superficie del gabinetto del forno microonde.
Non rimuovere il coperchio di Mica marrone chiaro che è attaccato alla cavità del forno per proteggere il magnetron.

ISTRUZIONE DI FUNZIONAMENTO

Questo forno microonde usa elettronica moderna di controllo per regolare i parametri di cottura per soddisfare meglio le vostre esigenze per la cottura

1.Impostazione del orologio

Quando il forno microonde è elettrificato, il forno mostrerà "0:00", il cicalino suonerà una volta.
1) Premere il tasto,"**CLOCK/PRE-SET**" (OROLOGIO / TEMPORIZZATORE CUCINA) una volta,la cifra delle ore lampeggia;
2) Girare" " per regolare le cifre dell'ora, le tempo di ingresso dovrebbe essere entro 0--23.
3) Premere il tasto "**CLOCK/PRE-SET**", la cifra delle minuti lampeggia.
4) Girare " " per regolare le cifre delle minuti, le tempo di ingresso dovrebbe essere entro 0--59.
5) Premere il tasto "**CLOCK/PRE-SET**" per terminare l'impostazione dell'orologio. ":"

Lampeggia, l'indicatore " ⏲ " si spegne. L'impostazione dell'orologio è stata terminata.

Nota: 1) Se l'orologio non è impostato, non funzionerebbe quando alimentato.
2) Durante il processo di impostazione dell'orologio, se si preme "**CLOCK/PRE-SET**", il forno tornerà allo stato precedente automaticamente.

2. Cottura a microonde

1) Premere il tasto "**Micro/Grill/Combi**" una volta, e "P100" apparirà.
2) Premere "**Micro/Grill/Combi**" quattro volte o ruotare " " per selezionare la potenza di microonde da 100% a 10%. "P100", "P80", "P50", "P30", "P10" apparirà in ordine.
3) Premere "**START/+30SEC./CONFIRM**" per confermare.
4) Ruotare " " per regolare il tempo di cottura. (L'impostazione del tempo dovrebbe essere 0:05- 95:00.)
5) Premere "**START/+30SEC./CONFIRM**" per iniziare la cottura.

NOTA: Le quantità di passo per le tempo di regolazione del commutatore codificante sono i seguenti:

0 --- 1 min:	5 secondi
1 --- 5 min:	10 secondi
5 --- 10 min:	30 secondi
10 --- 30 min:	1 minuto
30 --- 95 min:	5 minuti

Grafico di potenza del forno a microonde

Potenza Microonde	100%	80%	50%	30%	10%
Mostrare	P100	P80	P50	P30	P10

3. Cottura alla griglia:

1) Premere una volta il tasto "**Micro / Grill / Combi**" e verrà visualizzato "P100".
2) Premere più volte "Micro / Grill / Combi" e ruotare " " per selezionare la potenza della griglia.
3) Premere "**START / + 30SEC. / CONFIRM**" per confermare quando lo schermo visualizza "G".
4) Ruotare " " per regolare il tempo di cottura. (L'impostazione dell'ora dovrebbe essere 0:05 - 95:00.)
5) Premere "**START / + 30SEC. / CONFIRM**" per iniziare la cottura.

Nota: se passa metà del tempo di griglia, il forno suona due volte, e questo è normale. Per avere un effetto migliore di grigliare il cibo, devi girare il cibo sopra, chiudere la porta e quindi premere "**START / + 30SEC. / CONFIRM**" per continuare la cottura. Se nessuna operazione, continuerà a cucinare.

4. Cottura combinata

1) Premere una volta il tasto "**Micro./Grill/Combi.**" E verrà visualizzato "P100".
2) Premere "**Micro./Grill/Combi.**" Ripetutamente per attivare " " per selezionare la potenza di combinazione "C-1 (55% microonde 45% Grill) e" C-2 (36% microonde + 64% griglia) verranno visualizzati in ordine.
3) Premere "**START / + 30SEC. / CONFIRM**" per confermare.
4) Ruotare " " per regolare il tempo di cottura. (L'impostazione dell'ora dovrebbe essere 0:05 - 95:00.)
5) Premere "**START / + 30SEC. / CONFIRM**" per iniziare la cottura.

Scongelare per tempo:

Nota: la potenza di sbrinamento è P30. E non cambierà.

5. Cottura rapida

1) In stato di attesa, premere il tasto "**START/+30SEC./CONFIRM**" la chiave per cucinare con livellodi potenza al 100% per 30 secondi. Ogni pressione sullo stesso tasto può aumentare di 30 secondi. Il tempo di cottura massimo è 95 minuti.
2) Durante la cottura a microonde, grill, cucina di combinazione e lo processo di scongelamento di tempo, premere "**START/+30SEC./CONFIRM**" per aumentare il tempo di cottura
3) Sotto gli stati di menu auto e scongelamento a peso, til empo di cottura non può essere aumentato premendo "**START/+30SEC./CONFIRM**".

4) Negli stati in attesa, premere il tasto “ ” prima e poi ruotare “ ” per scegliere il tempo di cottura direttamente. Dopo aver selezionato il tempo, premere “**START/+30SEC./CONFIRM**” per iniziare la cottura. La potenza delle microonde è 100%.

6. Scongelamento a peso

1) Premere “**WEIGHT DEFROST**” una volta, lo schermo visualizza “dEF1”.
2) Ruotare “ ” per selezionare il peso dell’alimento. La gamma di peso è 100-2000g.
3) Premere il tasto “**START/+30SEC./CONFIRM**” per iniziare lo scongelamento.

7. Scongelamento di tempo

1) Premere “**TIME DEFROST**” una volta, lo schermo visualizza “dEF2”.
2) Ruotare “ ” per selezionare il tempo di cottura. Il tempo massimo è di 95 minuti.
3) Premere il tasto “**START/+30SEC./CONFIRM**” per iniziare lo scongelamento.

8. Multi-fase di cottura

Massimo due fasi possono essere impostati per questa funzione. Se una fase sia scongelamento, dovrebbe essere messo in prima fase. Il segnale acustico suonerà una volta dopo ogni fase e la prossima fase comincerà.

Nota: Auto menu on può essere impostato come una dei più fase.
Esempio: se si vuole scongelare l’alimento per 5 minuti, poi cuocere con 80% potenza microonde per 7 minuti. I passi sono i seguenti:

1) Premere “**W.T./TIME DEFROST**” una volta, il LED visualizza “dEF2”.
2) Ruotare “ ” per regolare il tempo di scongelare di 5 minuti;
3) Premere “**Micro/Grill/Combi**” una volta, LED visualizza “P100”.
4) Ruotare “ ” per scegliere potenza a microonde fino a visualizzazione “P80”;
5) Premere “**START/+30SEC./CONFIRM**” per confermare, LED visualizza “P80”
6) Ruotare “ ” per regolare il tempo di cottura di 7 minuti;
7) Premere “**START/+30SEC./CONFIRM**” per iniziare la cottura..

9. Funzione preimpostata

1) Impostare prima l’orologio. (Consultare le istruzioni sull’impostazione dell’orologio).
2) Inserire il programma di cottura. Due fasi possono essere impostate al massimo. Lo sbrinamento non deve essere impostato nella funzione preimpostata.
   Esempio: se vuoi cucinare con l’80% di potenza a microonde per 7 minuti.
   a) Premere “**Micro./Grill/Combi**” una volta;
   b) Ruotare “ ” per selezionare l’80% di potenza microonde fino a visualizzare “P80”;
   c) Premere “**START / + 30SEC. / CONFIRM**” per confermare;
   d) Ruotare “ ” per regolare il tempo di cottura su 7 minuti;
   Dopo i passaggi precedenti, si prega di non premere “**START / + 30 SEC. / CONFIRM**”, quindi fare come segue:
3) Premere “**CLOCK / PRESET**.” La cifra dell’ora lampeggerà;
4) Ruotare “ ” per regolare le cifre dell’ora, il tempo di immissione dovrebbe essere compreso tra 0 e 23.
5) Premere “**CLOCK / PRESET.**” La cifra dei minuti lampeggerà.
6) Ruotare “ ” per regolare le cifre dei minuti, il tempo di immissione deve essere compreso tra 0 e 59.
7) Premere “**START / + 30SEC. / CONFIRM**” per completare l’impostazione. “” Si accenderà, il cicalino suonerà due volte quando arriva il momento, quindi la cottura inizierà automaticamente.
   Nota: l’orologio deve essere impostato per primo. In caso contrario, la funzione preimpostata non funzionerà.

10. Menu Auto

1) In stato di attesa, ruotare “ ” prima e poi ruotare “ ” per scegliere il menù da “A-1” a “A-8”.
2) Premere “**START/+30SEC./CONFIRM**” per confermare il menu che avete scelto.
3) Ruotare “ ” per scegliere il peso dell’alimento.
4) Premere “**START/+30SEC./CONFIRM**” per iniziare la cottura..
5) Al termine della la cottura, il segnale acustico suona per cinque volte. Il LED visualizzerà “0:00”.
Se il tempo è-stato impostato, sarà visualizzata l’ora correnti.

Menu Auto

Menu	Peso (g)	Mostra	Potenza
A - 1 RISCALDAMENTO AUTOMATICO	200g	200	100%
	400g	400	
	600g	600	
A - 2 VERDURA	200g	200	100%
	300g	300	
	400g	400	
A - 3 PESCE	250g	250	80%
	350g	350	
	450g	450	
A - 4 CARNE	250g	250	100%
	350g	350	
	450g	450	
A - 5 PASTA	50g (con acqua 450 ml)	50	80%
	100g (con acqua 800 ml)	100	
A - 6 PATATA	200g	200	100%
	400g	400	
	600g	600	
A - 7 PIZZA	200g	200	100%
	400g	400	
A - 8 ZUPPA	200ml	200	80%
	400ml	400	

11. Funzione di blocco per i bambini

Bloccare: In stato di attesa, premere “**STOP/CLEAR**” per 3 secondi, ci sarà un segnale acustico lungo che indica lo ingresso stato di bloco per bambini e l’ora corrente apparirà se il tempo è stato impostato, altrimenti, il LED mostra “c : : :”.
Smettere di blocco: In stato di attesa, premere “**STOP/CLEAR**” per 3 secondi, ci sarà un segnale acustico lungo che indica il bloco per bambini sia rilasciato.

12. Funzione domandante

1) Negli stati di cottura a microonde, grill e combinazione. Premere “**Micro/Grill/Combi**”, la potenza attuale sarà visualizzata per 2-3 secondi.
2) In stato preimpostato, premere “**CLOCK / PRE-SET**” per verificare il tempo di inizio cottura ritardato. Il tempo preimpostato lampeggerà per 3 secondi, quindi il forno tornerà al display dell’orologio.
3) Negli stati di cottura, premere “**CLOCK/PRE-SET**” per controllare l’ora corrente. Sarà visualizzata per 2-3 secondi

13. Specificazione

1) Il segnale acustico suona una volta quando si ruota il tasto “ ” all’inizio.
2) “**START/+30SEC./CONFIRM**” deve essere premuto per continuare la cottura se si apre la porta durante la cottura;
3) Volta che il programma di cottura è stato impostato, “**START/+30SEC./CONFIRM**” non è premuto in 1 minuto. sarà visualizzata l’ora corrente. L’impostazione sarà annullata.
4) Il segnale acustico suona una volta si premere efficiente, si premere inefficiente non risponde.
5) Il cicalino suonerà cinque volte per ricordare che al termine della cottura. Puoi fermarlo premendo “**STOP / CLEAR**” o aprendo la porta.

Risoluzione dei problemi

Normale	
Il forno microonde interferenze la ricezione di TV	La ricezione radio e TV potrebbero interferire quando il forno a microonde è in funzione. È simile all'interferenza di piccoli elettrodomestici, quali mixer, aspirapolvere, e ventilatore elettrico. È normale.
Luce del forno debole Vapore accumulato sulla porta, l'aria calda fuori di aperture	In cottura a microonde di potenza bassa, la luce del forno può diventare debole. È normale.
Vapore accumulato sulla porta, l'aria calda fuori di aperture	Nella cottura, il vapore può venire fuori degli alimenti. La maggior parte sarà uscire di aperture. Ma alcuni possono accumularsi sul luogo fresco come porta del forno. È normale.
Forno ha iniziato accidentalmente senza cibo all'interno	E 'vietato eseguire l'unità senza alcun cibo all'interno. È molto pericoloso

Problema	Possibile causa	Soluzione
Forno non può essere avviato	(1) Cavo di alimentazione non è collegato strettamente.	Scollegare. Poi inserire di nuovo dopo 10 secondi.
	(2) Fusibile che soffia o interruttore automatico funziona.	Sostituire il fusibile o reimpostare interruttore automatico (riparare per personale professionale).
	(3) Problemi con uscita.	Prova di uscita con altri apparecchi elettrici
Forno non si riscalda	(4) La porta non chiusa bene	Chiudere la porta bene.
Il giradischi di vetro fa rumore quando il forno a microonde funziona	(5) resto del rullo e fondo del forno sporco.	Fare riferimento a "Manutenzione del forno a microonde" per pulire le parti sporche.

DECLARACIÓN DE CONFORMIDAD

Este dispositivo cumple con la directiva de baja tensión 2014/35/CE.
La directiva de Compatibilidad Electromagnética 2014/30/UE.
La directiva 2015/863 UE sobre restricciones a la utilización de determinadas sustancias peligrosas en aparatos eléctricos.
La directiva 2009/125/CE en los requisitos de diseño ecológico aplicables a los productos relacionados con la energía.

DECLARAÇÃO DE CONFORMIDADE

Cet appareil est conforme a la directive Basse Tension 2014/35/CE.
La directive Compatibilité électromagnétique 2014/30/UE.
La directive 2015/863/UE relative à la limitation de l'utilisation de certaines substances dangereuses dans les équipements.
La directive 2009/125/CE électriques et électroniques sur les exigences en matière d'éco conception applicables aux produits liés à l'énergie.

DECLARATION OF CONFORMITY

This device complies with EU Low Voltage Directive 2014/35/EC.
Electromagnetic Compatibility Directive 2014/30/EU.
Directive 2015/863/EU on the restriction of the use of certain hazardous substances in electrical.
Directive 2009/125/EC on the eco-design requirements applicable to energy-related products.

DECLARAÇÃO DE CONFORMIDADE

Este dispositivo está em conformidade com a Diretiva de Baixa Tensão 2014/35/CE.
A directiva de Compatibilidade Electromagnética 2014/30/UE.
A directiva 2015/863/UE relativa à restrição do uso de determinadas substâncias perigosas em equipamentos eléctricos e electrónicos.
A directiva 2009/125/CE sobre os requisitos de concepção ecológica aplicáveis aos produto relacionados com a energia.

DICHIARAZIONE DI CONFORMITÀ

Questo dispositivo è conforme alla Direttiva UE sulla bassa tensione 2014/35/CE.
Direttiva Compatibilità Elettromagnetica 2014/30/UE.
Direttiva 2015/863/UE sulla restrizione dell'uso di determinate sostanze pericolose in ambito elettrico.
Direttiva 2009/125/CE sui requisiti di progettazione ecocompatibile applicabili ai prodotti connessi all'energia.

KONFORMITÄTSERKLÄRUNG

Dieses Gerät entspricht der EU-Niederspannungsrichtlinie 2014/35/EG.
Richtlinie 2014/30/EU zur elektromagnetischen Verträglichkeit.
Richtlinie 2015/863/EU zur Beschränkung der Verwendung bestimmter gefährlicher Stoffe in Elektrogeräten.
Richtlinie 2009/125/EG über die Anforderungen an die umweltgerechte Gestaltung energieverbrauchsrelevanter Produkte.

Este símbolo en el producto o en el embalaje indica que este producto no se puede desechar como basura normal o residuos domésticos. Todos los equipos eléctricos, electrónicos y unidades que funcionan con baterías deben reciclarse de manera adecuada y de acuerdo con las leyes municipales locales. Puede reciclarlos llevándolos a un centro de eliminación autorizado por el gobierno o a contenedores especializados que puede encontrar en cualquier gran supermercado cercano, tiendas de productos electrónicos o electrodomésticos o centros comerciales que tengan este tipo de instalaciones disponibles.

Diseñado por: SOGO basada en las normas de calidad europeas
Importado por: Sanysan Appliances S.L, NIF: B98753056, C/ Barcas 2, 2 46002 Valencia, España
Producto fabricado en CHINA. Servicio postventa: www.sogosat.com sogosat@sogosat.com / 0034 902 222 161

This symbol on the product or on the packaging indicates that this product can't be disposed as normal rubbish or household waste. All the electrical, electronic equipment's and battery-operated units must recycle in proper manner and according to the local municipal laws. You can recycle them by taking them to government authorized disposal centres or specialized bins which you can find in any nearby big super markets, electronics or electro domestics products stores or malls who have these types of facilities available.

Designed by: SOGO based on European quality standards
Imported by: Sanysan Appliances S.L, NIF: B98753056, C/ Barcas 2, 2, 46002 Valencia, Spain
Product manufactured in CHINA. After-sales service: www.sogosat.com sogosat@sogosat.com / 0034 902 222 161

Ce symbole sur le produit ou sur l'emballage indique que ce produit ne peut pas être jeté comme un déchet normal ou un déchet ménager. Tous les équipements électriques, électroniques et les appareils à piles doivent être recyclésde manière appropriée et conformément aux lois municipales locales. Vous pouvez les recycler en les apportant à un centre d'élimination agréé par le gouvernement ou dans des poubelles spécialisées que vous pouvez trouver dans tous les grands supermarchés à proximité, les magasins de produits électroniques ou électroménagers ou les centres commerciaux qui disposent de ces types d'installations.

Élaboré par: SOGO basé sur les normes de qualité européennes
Importé par: Sanysan Appliances S.L, NIF : B98753056, C/ Barcas 2, 2, 46002 Valence, Espagne
Produit fabriqué en CHINA. Service après-vente: www.sogosat.com sogosat@sogosat.com / 0034 902 222 161

Este símbolo no produto ou na embalagem indica que este produto não pode ser descartado como lixo normal ou lixo doméstico. Todos os equipamentos elétricos, eletrônicos e unidades a bateria devem ser reciclados de maneira adequada e de acordo com as leis municipais locais. Você pode reciclá-los levando-os a um centro de descarte autorizado pelo governo ou a lixeiras especializadas que você pode encontrar em grandes supermercados próximos, lojas de produtos eletrônicos ou eletrodomésticos ou shoppings que tenham esse tipo de instalações disponíveis.

Desenhado por: SOGO baseado em padrões de qualidade europeus
Importado por: Sanysan Appliances S.L, NIF: B98753056, C/ Barcas 2, 2, 46002 Valência, Espanha
Produto fabricado na CHINA. Serviço pós-venda: www.sogosat.com sogosat@sogosat.com / 0034 902 222 161

Dieses Symbol auf dem Produkt oder der Verpackung weist darauf hin, dass dieses Produkt nicht als normaler Müll oder Hausmüll entsorgt werden darf. Alle elektrischen, elektronischen Geräte und batteriebetriebenen Geräte müssen auf ordnungsgemäße Weise und entsprechend recycelt werden nach den örtlichen Gemeindegesetzen. Sie können sie recyceln, indem Sie sie zu staatlich autorisierten Entsorgungszentren oder Spezialbehältern bringen, die Sie in nahe gelegenen großen Supermärkten, Elektronik- oder Elektrohaushaltswarengeschäften oder Einkaufszentren finden können, die diese Typen führen der verfügbaren Einrichtungen.

Entworfen von: SOGO basiert auf europäischen Qualitätsstandards
Eingeführt von: Sanysan Appliances S.L, NIF: B98753056, C/ Barcas 2, 2, 46002 Valencia, Spanien
Produkt hergestellt in CHINA. Kundendienst: www.sogosat.com sogosat@sogosat.com / 0034 902 222 161

Questo simbolo sul prodotto o sulla confezione indica che questo prodotto non può essere smaltito come normale rifiuto domestico o rifiuto domestico. Tutte le apparecchiature elettriche, elettroniche e le unità alimentate a batteria devono essere riciclate in modo adeguato e secondo le leggi locali comunali. Puoi riciclarli portandoli in un centro di smaltimento autorizzato dal governo o in contenitori specializzati che puoi trovare nei grandi supermercati, nei negozi di prodotti elettronici o elettrodomestici o nei centri commerciali che dispongono di questo tipo di strutture nelle vicinanze.

Progettato da: SOGO basato su standard di qualità europei
Importato da: Sanysan Appliances SL, NIF: B98753056, C/ Barcas 2, 2, 46002 Valencia, Spagna
Prodotto fabbricato in CHINA. Servizio post-vendita: www.sogosat.com sogosat@sogosat.com / 0034 902 222 161

SOGO®

Human Technology

ref. SS-855